BS ISO 5053-2:2019

BSI Standards Publication

Industrial trucks — Vocabulary

Part 2: Fork arms and attachments

Documents
Document Sharing Hub

Full document details: BS ISO 5053-2:2019

National foreword

This British Standard is the UK implementation of ISO 5053-2:2019.

The UK participation in its preparation was entrusted to Technical Committee MHE/7, Industrial trucks.

A list of organizations represented on this committee can be obtained on request to its secretary.

This publication does not purport to include all the necessary provisions of a contract. Users are responsible for its correct application.

© The British Standards Institution 2019
Published by BSI Standards Limited 2019

ISBN 978 0 580 96235 6

ICS 01.040.53; 53.060

Compliance with a British Standard cannot confer immunity from legal obligations.

This British Standard was published under the authority of the Standards Policy and Strategy Committee on 30 November 2019.

Amendments/corrigenda issued since publication

Date	Text affected

Documents
Document Sharing Hub

Full document details: BS ISO 5053-2:2019

INTERNATIONAL STANDARD

NORME INTERNATIONALE

ISO 5053-2

First edition
Première édition
2019-11

Industrial trucks — Vocabulary —

Part 2:
Fork arms and attachments

Chariots de manutention — Vocabulaire —

Partie 2:
Bras de fourche et accessoires

Reference number
Numéro de référence
ISO 5053-2:2019(E/F)

© ISO 2019

Full document details: BS ISO 5053-2:2019

COPYRIGHT PROTECTED DOCUMENT
DOCUMENT PROTÉGÉ PAR COPYRIGHT

© ISO 2019

All rights reserved. Unless otherwise specified, or required in the context of its implementation, no part of this publication may be reproduced or utilized otherwise in any form or by any means, electronic or mechanical, including photocopying, or posting on the internet or an intranet, without prior written permission. Permission can be requested from either ISO at the address below or ISO's member body in the country of the requester.

Tous droits réservés. Sauf prescription différente ou nécessité dans le contexte de sa mise en oeuvre, aucune partie de cette publication ne peut être reproduite ni utilisée sous quelque forme que ce soit et par aucun procédé, électronique ou mécanique, y compris la photocopie, ou la diffusion sur l'internet ou sur un intranet, sans autorisation écrite préalable. Une autorisation peut être demandée à l'ISO à l'adresse ci-après ou au comité membre de l'ISO dans le pays du demandeur.

ISO copyright office
CP 401 • Ch. de Blandonnet 8
CH-1214 Vernier, Geneva
Phone: +41 22 749 01 11
Fax: +41 22 749 09 47
Email: copyright@iso.org
Website: www.iso.org
Published in Switzerland/Publié en Suisse

© ISO 2019 – All rights reserved/Tous droits réservés

Documents
Document Sharing Hub

Full document details: BS ISO 5053-2:2019

Contents

Page

Foreword ..... **v**
1 Scope **1**
2 Normative references **1**
3 Terms and definitions **2**
Annex A (informative) **List of equivalent terms in German, Chinese and Italian** **27**
Annex B (informative) **Types of load and their manipulation** **36**
Bibliography **52**

© ISO 2019 – All rights reserved/Tous droits réservés

Documents
Document Sharing Hub
Full document details: BS ISO 5053-2:2019

Sommaire

Page

Avant-propos ..... **vi**
1 Domaine d'application **1**
2 Références normatives **1**
3 Termes et définitions **2**
Annexe A (informative) **Liste des termes équivalents en allemand, chinois et italien** **27**
Annexe B (informative) **Types de charge et leur manipulation** **36**
Bibliographie **52**

© ISO 2019 – All rights reserved/Tous droits réservés

Documents
Document Sharing Hub
Full document details: BS ISO 5053-2:2019

Foreword

ISO (the International Organization for Standardization) is a worldwide federation of national standards bodies (ISO member bodies). The work of preparing International Standards is normally carried out through ISO technical committees. Each member body interested in a subject for which a technical committee has been established has the right to be represented on that committee. International organizations, governmental and non-governmental, in liaison with ISO, also take part in the work. ISO collaborates closely with the International Electrotechnical Commission (IEC) on all matters of electrotechnical standardization.

The procedures used to develop this document and those intended for its further maintenance are described in the ISO/IEC Directives, Part 1. In particular, the different approval criteria needed for the different types of ISO documents should be noted. This document was drafted in accordance with the editorial rules of the ISO/IEC Directives, Part 2 (see www.iso.org/directives).

Attention is drawn to the possibility that some of the elements of this document may be the subject of patent rights. ISO shall not be held responsible for identifying any or all such patent rights. Details of any patent rights identified during the development of the document will be in the Introduction and/or on the ISO list of patent declarations received (see www.iso.org/patents).

Any trade name used in this document is information given for the convenience of users and does not constitute an endorsement.

For an explanation of the voluntary nature of standards, the meaning of ISO specific terms and expressions related to conformity assessment, as well as information about ISO's adherence to the World Trade Organization (WTO) principles in the Technical Barriers to Trade (TBT) see www.iso.org/iso/foreword.html.

This document was prepared by Technical Committee ISO/TC 110, *Industrial trucks*, Subcommittee SC 1, *General terminology*.

Any feedback or questions on this document should be directed to the user's national standards body. A complete listing of these bodies can be found at www.iso.org/members.html.

A list of all parts in the ISO 5053 series can be found on the ISO website.

NOTE In addition to terms used in English and French, two of the three official ISO languages, this International Standard gives the equivalent terms in German, Chinese and Italian in Annex A. These are published under the responsibility of the member bodies for Germany (DIN), China (SAC) and Italy (UNI). However, only the terms and definitions given in the official languages can be considered as ISO terms and definitions.

© ISO 2019 – All rights reserved/Tous droits réservés

Documents
Document Sharing Hub
Full document details: BS ISO 5053-2:2019

Avant-propos

L'ISO (Organisation internationale de normalisation) est une fédération mondiale d'organismes nationaux de normalisation (comités membres de l'ISO). L'élaboration des Normes internationales est en général confiée aux comités techniques de l'ISO. Chaque comité membre intéressé par une étude a le droit de faire partie du comité technique créé à cet effet. Les organisations internationales, gouvernementales et non gouvernementales, en liaison avec l'ISO participent également aux travaux. L'ISO collabore étroitement avec la Commission électrotechnique internationale (IEC) en ce qui concerne la normalisation électrotechnique.

Les procédures utilisées pour élaborer le présent document et celles destinées à sa mise à jour sont décrites dans les Directives ISO/IEC, Partie 1. Il convient, en particulier, de prendre note des différents critères d'approbation requis pour les différents types de documents ISO. Le présent document a été rédigé conformément aux règles de rédaction données dans les Directives ISO/IEC, Partie 2 (voir www.iso.org/directives).

L'attention est attirée sur le fait que certains des éléments du présent document peuvent faire l'objet de droits de propriété intellectuelle ou de droits analogues. L'ISO ne saurait être tenue pour responsable de ne pas avoir identifié de tels droits de propriété et averti de leur existence. Les détails concernant les références aux droits de propriété intellectuelle ou autres droits analogues identifiés lors de l'élaboration du document sont indiqués dans l'Introduction et/ou dans la liste des déclarations de brevets reçues par l'ISO (voir www.iso.org/brevets).

Les appellations commerciales éventuellement mentionnées dans le présent document sont données pour information, par souci de commodité, à l'intention des utilisateurs et ne sauraient constituer un engagement.

Pour une explication de la nature volontaire des normes, la signification des termes et expressions spécifiques de l'ISO liés à l'évaluation de la conformité, ou pour toute information au sujet de l'adhésion de l'ISO aux principes de l'Organisation mondiale du commerce (OMC) concernant les obstacles techniques au commerce (OTC), voir www.iso.org/avant-propos.html.

Le présent document a été élaboré par le comité technique ISO/TC 110, *Chariots de manutention*, Sous-Comité SC 1, *Terminologie générale*.

Il convient que l'utilisateur adresse tout retour d'information ou toute question concernant le présent document à l'organisme national de normalisation de son pays. Une liste exhaustive desdits organismes se trouve à l'adresse www.iso.org/fr/members.html.

Une liste de toutes les parties de la série ISO 5053 se trouve sur le site Web de l'ISO.

NOTE En complément des termes utilisés en anglais et en français, deux des trois langues officielles de l'ISO, la présente Norme internationale donne les termes équivalents en allemand, chinois et italien dans l'Annexe A. Celles-ci sont publiées sous la responsabilité des comités membres de l'Allemagne (DIN), de la Chine (SAC) et de l'Italie (UNI). Toutefois, seuls les termes et les définitions donnés dans les langues officielles peuvent être considérés comme des termes et définitions ISO.

© ISO 2019 – All rights reserved/Tous droits réservés
Documents
Document Sharing Hub
Full document details: BS ISO 5053-2:2019

Industrial trucks — Vocabulary —

Part 2: Fork arms and attachments

Chariots de manutention — Vocabulaire —

Partie 2: Bras de fourche et accessoires

1 Scope

This document establishes only the vocabulary of fork arms and load handling attachments.

This document gives no safety requirements of fork arms and load handling attachments.

For the purpose of this document, the term attachment describes a device that is mounted to an industrial truck to allow an alternative way to use the lifting system.

NOTE This document does not give any proposals as to which attachment can be appropriate for which load.

1 Domaine d'application

Le présent document établit seulement le vocabulaire des bras de fourche et des accessoires de manutention de la charge.

Le présent document ne donne aucune exigence de sécurité pour les bras de fourche et les accessoires de manutention de la charge.

Pour les besoins du présent document, le terme accessoire décrit un dispositif qui est monté sur un chariot de manutention pour permettre un autre mode d'utilisation du système de levage.

NOTE Le présent document ne donne aucune proposition sur quel accessoire peut convenir à quelle charge.

2 Normative references

There are no normative references in this document.

2 Références normatives

Le présent document ne contient aucune référence normative.

© ISO 2019 – All rights reserved/Tous droits réservés

Documents
Document Sharing Hub
Full document details: BS ISO 5053-2:2019

3 Terms and definitions

ISO and IEC maintain terminological databases for use in standardization at the following addresses:

— ISO Online browsing platform: available at https://www.iso.org/obp

— IEC Electropedia: available at http://www.electropedia.org/

NOTE Due to the variance of the attachments and the on-going development of new combinations, it is not possible to illustrate all the different variations of attachments. Therefore, this document defines, shows and/or describes the typical variances.

3.1
fork arm
blade cantilevered from a shank which is provided with means of attachment (e.g. bolted; shaft-mounted; hook-mounted) to a fork carrier and usually two or more fork arms are mounted together to handle, for example, palletized loads

Note 1 to entry: See Figure 1.

Note 2 to entry: For equivalent terms in German, Chinese and Italian, see A.1.

3 Termes et définitions

L'ISO et l'IEC tiennent à jour des bases de données terminologiques destinées à être utilisées en normalisation, consultables aux adresses suivantes:

— ISO Online browsing platform: disponible à l'adresse https://www.iso.org/obp

— IEC Electropedia: disponible à l'adresse http://www.electropedia.org/

NOTE En raison des différences entre les accessoires et le développement actuel de nouvelles combinaisons, il n'est pas possible d'illustrer toutes les variantes d'accessoires. Par conséquent, le présent document définit, illustre et/ou décrit les variantes caractéristiques.

3.1
bras de fourche
partie horizontale en porte-à-faux par rapport à une partie verticale qui est fournie avec des moyens de fixation (par exemple, boulonnée; à barre; à tenon) sur un tablier, et généralement deux ou plusieurs bras de fourche sont montés conjointement pour manipuler par exemple, des charges palettisées

Note 1 à l'article: Voir la Figure 1.

Note 2 à l'article: Pour les termes équivalents en allemand, chinois et italien, voir A.1.

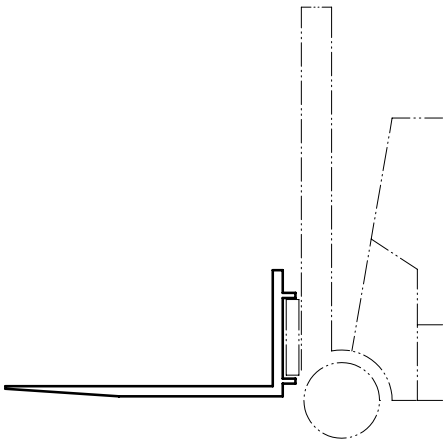

Figure 1 — Fork arm
Figure 1 — Bras de fourche

© ISO/IEC 2019 – All rights reserved/Tous droits réservés
Documents
Document Sharing Hub
Full document details: BS ISO 5053-2:2019

3.2
removeable attachment
attachment mounted by the user or manufacturer onto an industrial truck fork carrier or fork arm, without requiring the disassembly of any other portion of the lifting system to install or remove, to allow an alternative way to use the lifting system and to return to standard configuration

Note 1 to entry: For equivalent terms in German, Chinese and Italian, see A.2.

3.2
accessoire amovible
accessoire monté par l'utilisateur ou le fabricant sur un tablier porte-fourche ou un bras de fourche d'un chariot de manutention, sans exiger le démontage de toute autre partie du système de levage pour l'installer ou le retirer, pour permettre un autre mode d'utilisation du système de levage et de revenir à la configuration standard

Note 1 à l'article: Pour les termes équivalents en allemand, chinois et italien, voir A.2.

3.3
integrated attachment
device that is built into a lifting system of an industrial truck for use only in one application and changes have need of reference to the industrial truck manufacturer

Note 1 to entry: For equivalent terms in German, Chinese and Italian, see A.3.

3.3
accessoire intégré
dispositif qui fait partie d'un système de levage d'un chariot de manutention pour utilisation uniquement dans une seule application et dont les changements ont nécessité une référence au fabricant du chariot de manutention

Note 1 à l'article: Pour les termes équivalents en allemand, chinois et italien, voir A.3.

3.4
fork mounted attachment
device added by the user or manufacturer onto an industrial truck fork arm(s) to allow an alternative way to use the lifting system and to return to standard configuration

Note 1 to entry: For equivalent terms in German, Chinese and Italian, see A.4.

3.4
accessoire monté sur fourche
dispositif ajouté par l'utilisateur ou le fabricant sur le ou les bras de fourche de chariot de manutention pour permettre un autre mode d'utilisation du système de levage et de revenir à la configuration standard

Note 1 à l'article: Pour les termes équivalents en allemand, chinois et italien, voir A.4.

3.5
static attachment
attachment which, when fitted to an industrial truck, maintains in a fixed position relative to its point of attachment

Note 1 to entry: For equivalent terms in German, Chinese and Italian, see A.5.

3.5
accessoire statique
accessoire qui, lorsqu'il est installé sur un chariot de manutention, maintient une position fixe par rapport à son point d'ancrage

Note 1 à l'article: Pour les termes équivalents en allemand, chinois et italien, voir A.5.

3.6
powered attachment
attachment, parts of which are arranged to be moved by power relative to each other to enable the load to be held, released and/or manipulated in orientation under the control of the operator

Note 1 to entry: For equivalent terms in German, Chinese and Italian, see A.6.

3.6
accessoire mécanisé
accessoire, dont certaines parties sont adaptées pour être déplacées mécaniquement les unes par rapport aux autres pour permettre à la charge d'être maintenue, relâchée et/ou manipulée, sous la commande de l'opérateur

Note 1 à l'article: Pour les termes équivalents en allemand, chinois et italien, voir A.6.

© ISO/IEC 2019 – All rights reserved/Tous droits réservés

Documents
Document Sharing Hub
Full document details: BS ISO 5053-2:2019

3.7
manually operated attachment
attachment, parts of which are arranged to be moved relative to each other to enable the load to be held, released and/or manipulated in orientation where, either power is provided by operator effort, or motion is by gravity with motion control/initiation by the operator

Note 1 to entry: For equivalent terms in German, Chinese and Italian, see A.7.

3.7
accessoire actionné manuellement
accessoire dont certaines parties sont adaptées pour être déplacées les unes par rapport aux autres pour permettre à la charge d'être maintenue, relâchée et/ou manipulée dans une orientation où soit la puissance est fournie par la force de l'opérateur, soit le mouvement est effectué par gravité avec commande/initiation du mouvement par l'opérateur

Note 1 à l'article: Pour les termes équivalents en allemand, chinois et italien, voir A.7.

3.8
fork arm extension
static attachment fixed to fork arm blade to extend fork length

Note 1 to entry: See Figure 2.

Note 2 to entry: For equivalent terms in German, Chinese and Italian, see A.8.

3.8
extension de bras de fourche
accessoire statique fixé sur la partie horizontale de bras de fourche pour étendre la longueur de la fourche

Note 1 à l'article: Voir la Figure 2.

Note 2 à l'article: Pour les termes équivalents en allemand, chinois et italien, voir A.8.

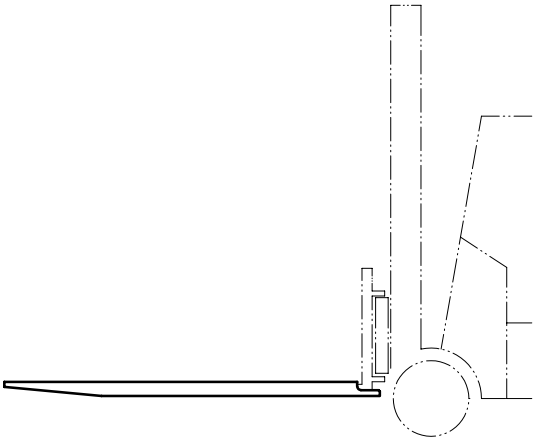

Figure 2 — Fork arm extension
Figure 2 — Extension de bras de fourche

3.9
folding fork arm
fork arm with the blade arranged to pivot about the heel, to fold against the shank

Note 1 to entry: See Figure 3.

Note 2 to entry: For equivalent terms in German, Chinese and Italian, see A.9.

3.9
bras de fourche rabattable
bras de fourche dont la partie horizontale est adaptée pour pivoter autour du talon, pour se rabattre contre la partie verticale

Note 1 à l'article: Voir la Figure 3.

Note 2 à l'article: Pour les termes équivalents en allemand, chinois et italien, voir A.9.

© ISO/IEC 2019 – All rights reserved/Tous droits réservés
Documents
Document Sharing Hub
Full document details: BS ISO 5053-2:2019

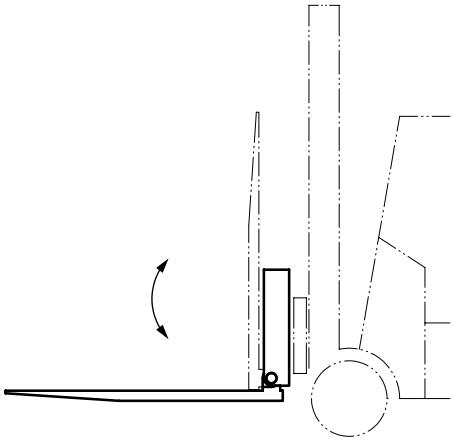

Figure 3 — Folding fork arm
Figure 3 — Bras de fourche rabattable

3.10
jib
arm
attachment having a cantilevered boom to which one or more hooks can be fitted

Note 1 to entry: See Figure 4.

Note 2 to entry: For equivalent terms in German, Chinese and Italian, see A.10.

3.10
potence
bras
accessoire ayant une flèche en porte-à-faux sur laquelle un ou plusieurs crochets de levage peuvent être montés

Note 1 à l'article: Voir la Figure 4.

Note 2 à l'article: Pour les termes équivalents en allemand, chinois et italien, voir A.10.

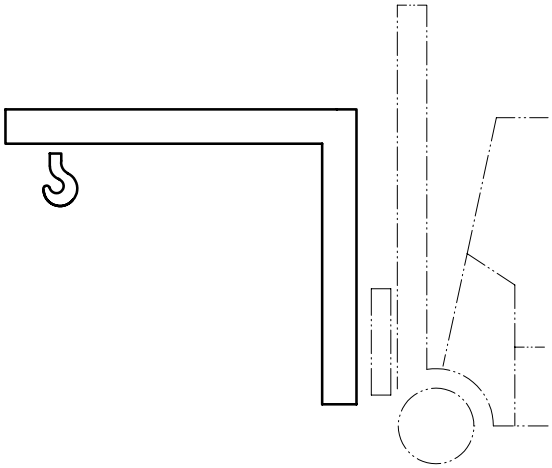

Figure 4 — Jib
Figure 4 — Potence

© ISO/IEC 2019 – All rights reserved/Tous droits réservés

Documents
Document Sharing Hub
Full document details: BS ISO 5053-2:2019

3.11
boom
ram
roll prong
static attachment to pick up a load through an opening in the load in the direction of the longitudinal axis of the industrial truck

Note 1 to entry: See Figure 5.

Note 2 to entry: For equivalent terms in German, Chinese and Italian, see A.11.

3.11
flèche
bras
éperon
accessoire statique pour prendre une charge à travers une ouverture dans la charge dans la direction de l'axe longitudinal du chariot de manutention

Note 1 à l'article: Voir la Figure 5.

Note 2 à l'article: Pour les termes équivalents en allemand, chinois et italien, voir A.11.

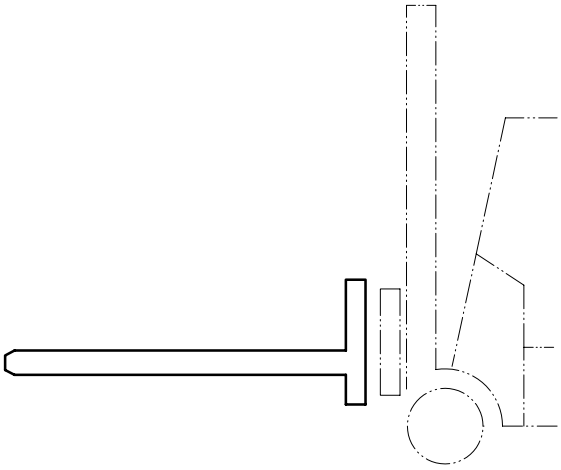

Figure 5 — Boom
Figure 5 — Flèche

3.12
telescopic fork arm
attachment arranged to increase the fork arm length and/or push/pull a load towards or away from the shank

Note 1 to entry: See Figure 6.

Note 2 to entry: For equivalent terms in German, Chinese and Italian, see A.12.

3.12
bras de fourche télescopique
accessoire adapté pour étendre la longueur du bras de fourche, et/ou pousser/tirer une charge vers ou à l'écart de la partie verticale

Note 1 à l'article: Voir la Figure 6.

Note 2 à l'article: Pour les termes équivalents en allemand, chinois et italien, voir A.12.

© ISO/IEC 2019 – All rights reserved/Tous droits réservés
Documents
Document Sharing Hub
Full document details: BS ISO 5053-2:2019

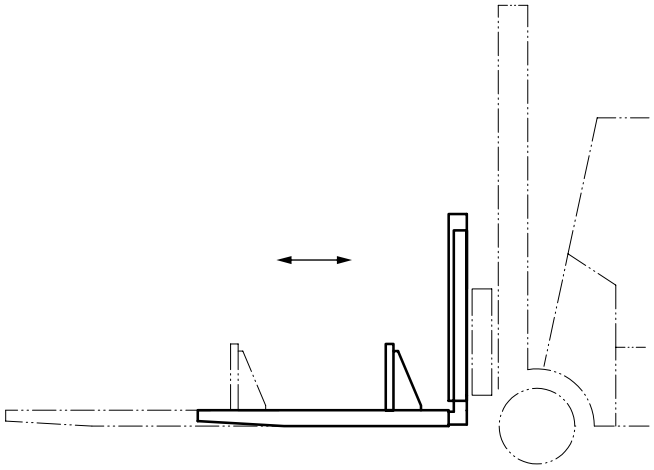

Figure 6 — Telescopic fork arm
Figure 6 — Bras de fourche télescopique

3.13
side shift (single, multiple)
powered attachment arranged to enable lateral movement relative to the industrial truck, of the load or load holding attachment (fork arm, clamp, etc.) to facilitate picking up and placement of the load

Note 1 to entry: See Figure 7.

Note 2 to entry: For equivalent terms in German, Chinese and Italian, see A.13.

3.13
déplacement latéral (unique, multiple)
accessoire mécanisé adapté pour permettre le mouvement latéral par rapport au chariot de manutention, de la charge ou l'accessoire de maintien de la charge (bras de fourche, pince, etc.) pour faciliter la prise et la mise en place de la charge

Note 1 à l'article: Voir la Figure 7.

Note 2 à l'article: Pour les termes équivalents en allemand, chinois et italien, voir A.13.

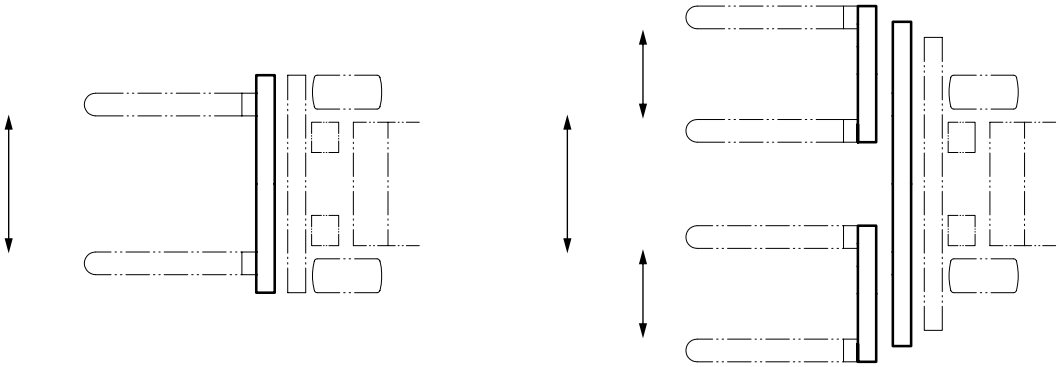

Figure 7 — Side shift (single, multiple)
Figure 7 — Déplacement latéral (unique, multiple)

© ISO/IEC 2019 – All rights reserved/Tous droits réservés

Documents
Document Sharing Hub
Full document details: BS ISO 5053-2:2019

3.14
fork positioner
fork arm attachment arranged to enable the lateral position of one or both fork arms to be adjusted

Note 1 to entry: Forks arms that have relative lateral adjustment are not designed to be used as a clamp.

Note 2 to entry: See Figure 8.

Note 3 to entry: For equivalent terms in German, Chinese and Italian, see A.14.

3.14
positionneur de fourche
accessoire du bras de fourche adapté pour permettre le réglage de la position latérale de l'un ou des deux bras de fourche

Note 1 à l'article: Les bras de fourche qui ont un réglage latéral relatif ne sont pas conçus pour être utilisés comme pince.

Note 2 à l'article: Voir la Figure 8.

Note 3 à l'article: Pour les termes équivalents en allemand, chinois et italien, voir A.14.

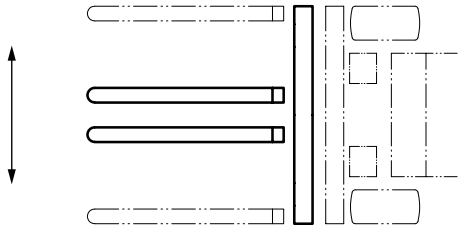

Figure 8 — Fork positioner
Figure 8 — Positionneur de fourche

3.15
pallet inverter
powered fork arm attachment to clamp the load and to reposition load by turning it 180°

Note 1 to entry: See Figure 9.

Note 2 to entry: For equivalent terms in German, Chinese and Italian, see A.15.

3.15
retourneur de palette
accessoire mécanisé du bras de fourche pour serrer la charge et repositionner la charge en la faisant tourner de 180°

Note 1 à l'article: Voir la Figure 9.

Note 2 à l'article: Pour les termes équivalents en allemand, chinois et italien, voir A.15.

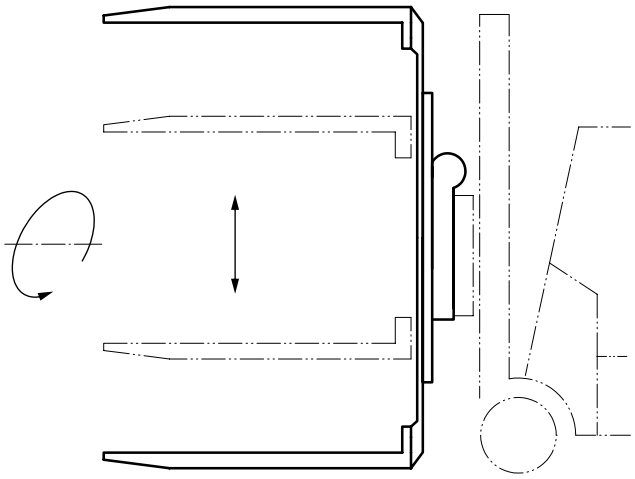

Figure 9 — Pallet inverter
Figure 9 — Retourneur de palette

© ISO/IEC 2019 – All rights reserved/Tous droits réservés
Documents
Document Sharing Hub
Full document details: BS ISO 5053-2:2019

3.16
fork clamp
powered fork attachment to clamp a load between the fork arms

Note 1 to entry: See Figure 10.

Note 2 to entry: For equivalent terms in German, Chinese and Italian, see A.16.

3.16
pince à fourche
accessoire de fourche mécanisé pour serrer une charge entre les bras de fourche

Note 1 à l'article: Voir la Figure 10.

Note 2 à l'article: Pour les termes équivalents en allemand, chinois et italien, voir A.16.

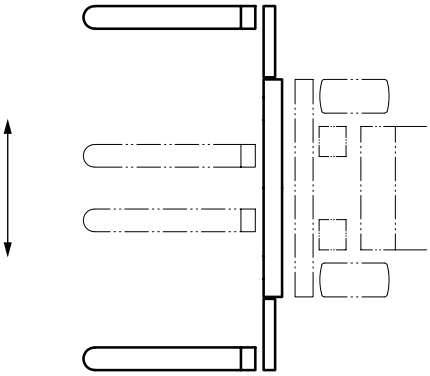

Figure 10 — Fork clamp
Figure 10 — Pince à fourche

3.17
turning fork clamp
powered fork attachment to clamp the load between the fork arms and the fork arms can be turned over their own longitudinal axis

Note 1 to entry: See Figure 11.

Note 2 to entry: For equivalent terms in German, Chinese and Italian, see A.17.

3.17
pince à fourche pivotante
accessoire de fourche mécanisé pour serrer la charge entre les bras de fourche et les bras de fourche peuvent être pivotés sur leur propre axe longitudinal

Note 1 à l'article: Voir la Figure 11.

Note 2 à l'article: Pour les termes équivalents en allemand, chinois et italien, voir A.17.

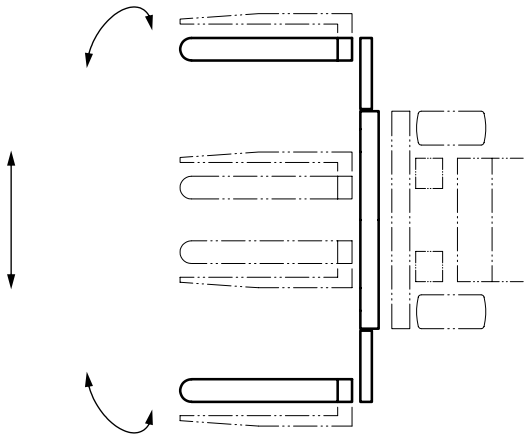

Figure 11 — Turning fork clamp
Figure 11 — Pince à fourche pivotante

© ISO/IEC 2019 – All rights reserved/Tous droits réservés

Documents
Document Sharing Hub
Full document details: BS ISO 5053-2:2019

3.18
multi pallet handler
powered attachment which can handle two or more pallets at once when fork arms separated and work as a normal fork when the fork arms are gathered

Note 1 to entry: See Figure 12.

Note 2 to entry: For equivalent terms in German, Chinese and Italian, see A.18.

3.18
tablier multi-fourches
accessoire mécanisé qui peut manipuler deux ou plusieurs palettes à la fois lorsque les bras de fourche sont écartés et fonctionnent comme une fourche normale lorsque les bras de fourche sont rapprochés

Note 1 à l'article: Voir la Figure 12.

Note 2 à l'article: Pour les termes équivalents en allemand, chinois et italien, voir A.18.

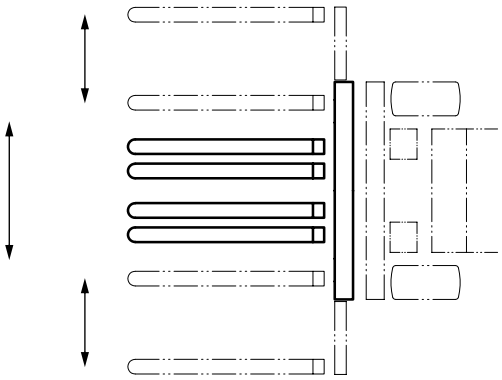

Figure 12 — Multi pallet handler
Figure 12 — Tablier multi-fourches

3.19
bale clamp
powered attachment which has a profiled surface to the inner side of the two clamp arms to clamp a baled load

Note 1 to entry: See Figure 13.

Note 2 to entry: For equivalent terms in German, Chinese and Italian, see A.19.

3.19
pince à balles
accessoire mécanisé qui a une surface profilée du côté interne des deux bras de serrage pour serrer une charge en balles

Note 1 à l'article: Voir la Figure 13.

Note 2 à l'article: Pour les termes équivalents en allemand, chinois et italien, voir A.19.

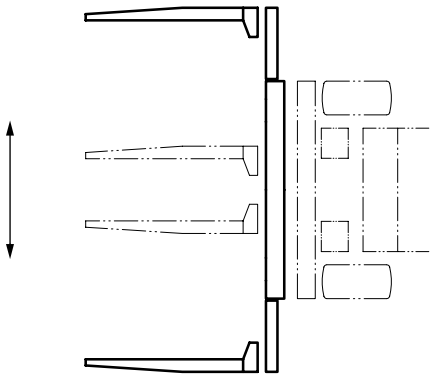

Figure 13 — Bale clamp
Figure 13 — Pince à balles

© ISO/IEC 2019 – All rights reserved/Tous droits réservés
Documents
Document Sharing Hub
Full document details: BS ISO 5053-2:2019

3.20
multipurpose clamp
powered attachment which has, for example, a rubber sheet on the contact plate of two clamp arms to clamp for example cardboard boxes, white goods, metal and wooden containers

Note 1 to entry: See Figure 14.

Note 2 to entry: For equivalent terms in German, Chinese and Italian, see A.20.

3.20
pince à usages multiples
accessoire mécanisé qui a, par exemple, une feuille de caoutchouc sur la plaque de contact de deux bras de serrage pour serrer, par exemple, des caisses en carton, des produits blancs, des conteneurs en métal et en bois

Note 1 à l'article: Voir la Figure 14.

Note 2 à l'article: Pour les termes équivalents en allemand, chinois et italien, voir A.20.

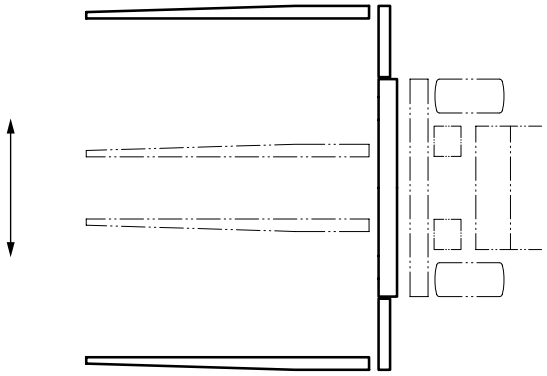

Figure 14 — Multipurpose clamp
Figure 14 — Pince à usages multiples

3.21
carton clamp
powered attachment whose two rubber coated contact plates can move to clamp cardboard boxes

Note 1 to entry: See Figure 15.

Note 2 to entry: For equivalent terms in German, Chinese and Italian, see A.21.

3.21
pince à cartons
accessoire mécanisé dont les deux plaques de contact en revêtues de caoutchouc peuvent se déplacer pour serrer des caisses en carton

Note 1 à l'article: Voir la Figure 15.

Note 2 à l'article: Pour les termes équivalents en allemand, chinois et italien, voir A.21.

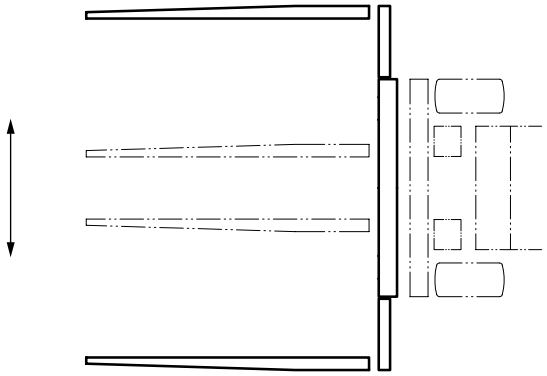

Figure 15 — Carton clamp
Figure 15 — Pince à cartons

© ISO/IEC 2019 – All rights reserved/Tous droits réservés

Documents
Document Sharing Hub
Full document details: BS ISO 5053-2:2019