DANIELI NORMALIZZAZIONE	SENSORI INDUTTIVI DI PROSSIMITA' (M-1)	NORMA 1.000.013	
		EDIZIONE 19-04-1989	PAGINA 1/5

TIPO 1-SENSORE INDUTTIVO DI PROSSIMITA' STANDARD

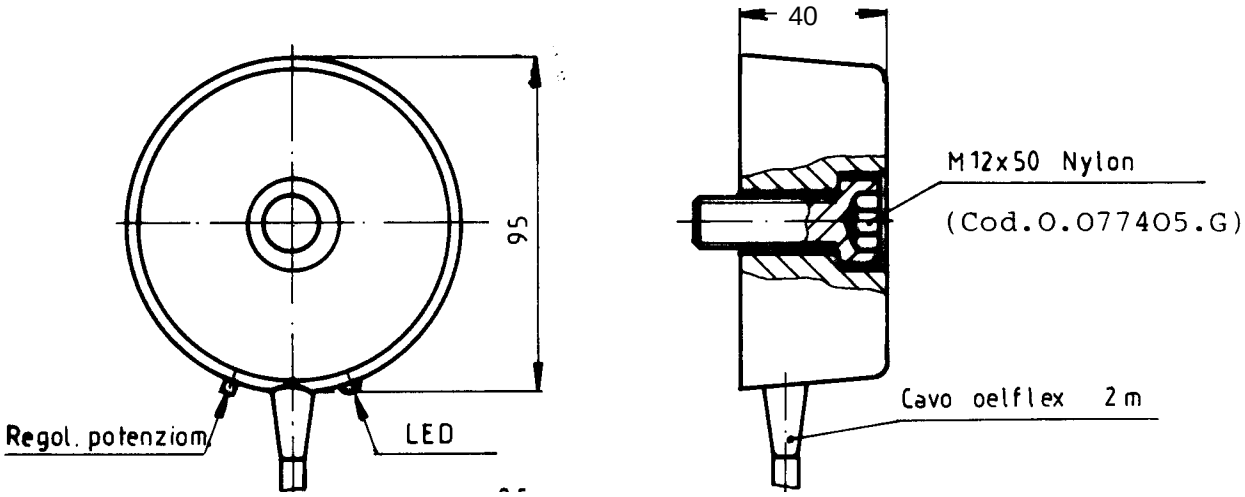

TIPO 2-SENSORE INDUTTIVO DI PROSSIMITA'CON PIASTRA

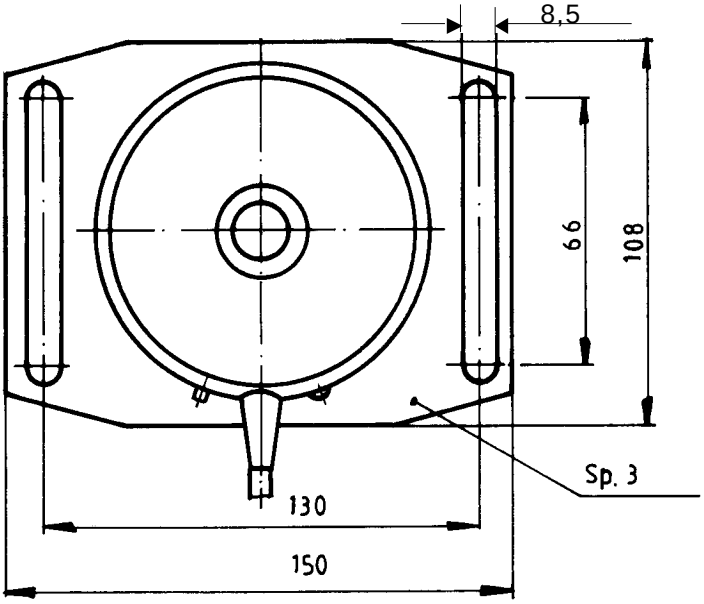

POSIZIONE DI INSTALLAZIONE

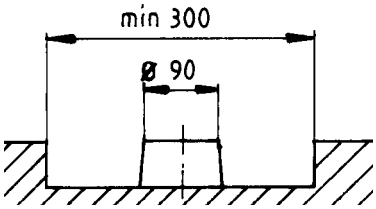

- Distanza di intervento: 70 mm
- Distanza fra gli interruttori: 280 mm
- Cavi di connessione:
  3 x 0,5mm^2 per CC;
  2 x 0,5mm^2 per CA;
- Temp. esercizio: -20° + 70°C
- NC = normalmente chiuso
- NA = normalmente aperto

- Interruttore completo di vite in nylon (per T1) e cacciavite di regolazione potenziometro.
La regolazione del potenziometro (col cacciavite in dotazione) può essere eseguita dopo aver tolto il grano di protezione

Esempio di designazione:
0.068849.S Interruttore. induttivo T 1 -PNP- NA- N 1.000.013 (Proximity limit switch)

FUNZIONE USCITA	ASSORB. CORRENTE	TENSIONE	SIGLA WEBER	CODICE	
				TIPO 1	TIPO 2
PNP - NC	3 mA	10-30V - CC	I 270 - 22	0.077396.F	0.077399.H
PNP - NA			I 270 - 23	0.068849.S	0.077400.P
NC	10 mA	80-250V - CA	I 270 - 64	0.077401.C	0.077403.E
NA		50 Hz	I 270 - 65	0.077402.D	0.077404.F

ORIGINE	SOSTITUISCE	COMPILATA	APPR.	VISTO DIR.
Cat. WEBER				

DATA | FIRMA | DESCRIZIONE MODIFICHE | EM

RIPRODUZIONE VIETATA
Mod. 3.1.28 by Mac.

AVA Documents Document Sharing Hub
Full document details: DANIELI 1.000.013 0

TIPO 3 -SENSORE INDUTTIVO DI PROSSIMITA' CON PIASTRA SCHERMATO

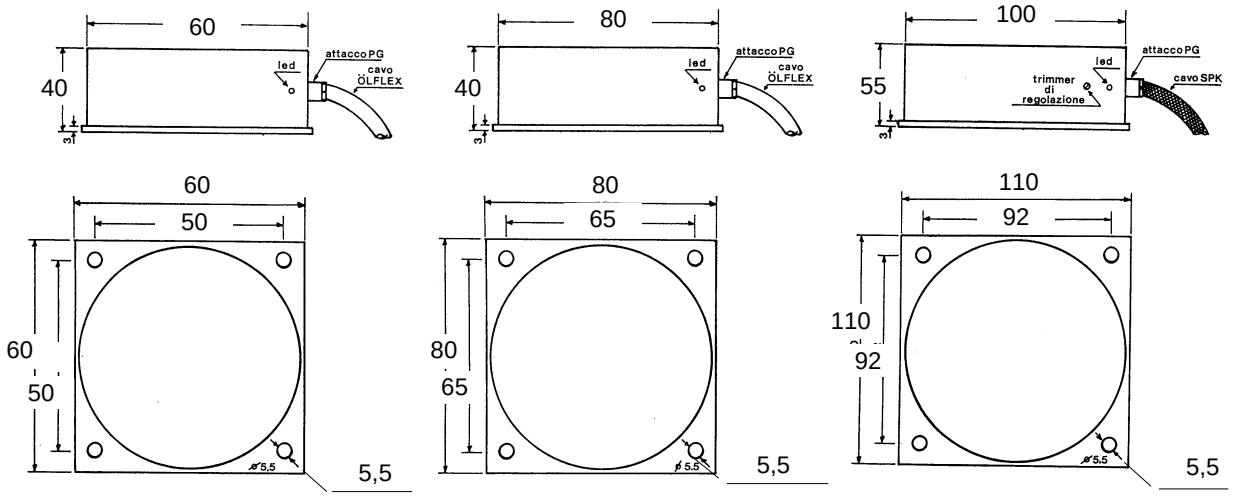

IKF 025 **IKG 040** **IKD 045**

- Montaggio in metallo: agguagliato
- Custodia: Alluminio, schermato lateralmente
- Collegamento: cavo Oelflex; lunghezza 2m
- Distanza di intervento regolabile con trimmer: 25-150% della distanza nominale
- Grado protezione: IP65

Esempio di designazione:

0.005667.N Interrutt. induttivo T3A-CC

IKF025.23- N 1.000.013 (Switch)

Impieghi: rilevamento materiali a passaggio su:
- impaccatori, vie a rulli.

* Normalmente aperto in assenza di segnale

SPECIFICHE TECNICHE	Esecuzione corrente continua			Esecuzione corrente alternata		
	T 3A	T 3B	T 3C	T 3D	T 3E	T 3F
SIGLA WEBER	**IKF025.23**	**IKG040.23**	**IKD045.23**	**IKF025.65**	**IKG040.65**	**IKD045.65**
Distanza interv. nominale (mm)	25	40	45	25	40	45
Altezza x Diametro (mm)	40 x ø60	40 x ø80	55 x ø100	40 x ø60	40 x ø80	55 x ø100
Temperatura esercizio °C	-25°+70°C	-25°+70°C	-10+65°C	-25°+70°C	-25°+70°C	-10+65°C
Collegamento	Oelflex	Oelflex	Oelflex	Oelflex	Oelflex	Oelflex
Schema collegamento	3	3	3	2+T	2+T	2+T
Funzione uscita *	PNP-NO	PNP-NO	PNP-NO	SCR-NO	SCR-NO	SCR-NO
Tensione di alimentazione	10-30V	10-30V	16-32V	90-260V	90-260V	90-260V
Frequenza di alimentazione	-	-	-	45-65Hz	45-65Hz	45-65Hz
Carico di uscita	0-400mA	0-400mA	0-500mA	5-200mA	5-200mA	20-400mA
Frequenza lavoro	100Hz	100Hz	100Hz	30Hz	25Hz	15Hz
LED	si	si	si	si	si	si
CODICE DANIELI	0.005667.N	0.005668.W	0.005669.X	0.005670.V	0.005671.H	0.005672.K

DATA | FIRMA | DESCRIZIONE MODIFICHE | EM
RIPRODUZIONE VIETATA
Mod. 3.1.28 by Mac.
DATA | FIRMA | DESCRIZIONE MODIFICHE | EM
Documents
Document Sharing Hub
Full document details: DANIELI 1.000.013 0