EM	DESCRIZIONE MODIFICHE	FIRMA	DATA
03	Sost. 1013/5K con 1032/2,5	Zorzut	10/91
02	Agg. criteri di montaggio	Zorzut	08/91
01	Aggiunto trad. inglese	Zorzut	05/91

A termini di legge la **DANIELI & C. S.p.A.** considera questo documento come segreto aziendale con **divieto per chiunque** di riprodurlo e/o di renderlo comunque noto, in tutto o in parte, a terzi, ovvero a ditte concorrenti, senza specifica autorizzazione scritta della **Direzione DANIELI.**

DANIELI

NORMALIZZAZIONE

BARRIERA FOTOELETTRICA AD INTERRUZIONE DI RAGGIO PHOTOELECTRIC METAL DETECTOR

(M -1)

NORMA	
1.000.015	
EDIZIONE 02/90	PAGINA 1/3

1. - SCOPO

- Rilevamento di materiali, costituito da barre di acciaio a temperatura ambiente, avente dimensioni minime di 3 mm.
- Il dispositivo esplora con continuità la finestra di passaggio del materiale, e dà un segnale ON con rilevamento del materiale stesso
- Il segnale é ON con primo rilevamento del materiale e OFF con fine presenza; il segnale é indipendente da eventuale tempo di scansione dell'area sorvegliata.

1 - SCOPE

- Detection of steel bars, minimum thickness 3 mm, at ambient temperature.
- The detector continuosly scans, throug h a slot in a shroud, the passage of the material and emits a signal "ON" when the material is detected.
- The signal "ON" is emitted immediately when material is detected and is "OFF" when passing material is no longer present. The signal is indipendent of the scanning time of the scanned area.

2. - DATI DI IMPIEGO

- Area sorvegliata:
  lunghezza: 1500 mm;
  altezza: 100 mm
- Dimensione materiale: min 3 mm
- Tempo di risposta: max 3 ms

2 - OPERATIONAL DATA

- Scanning area;
  length: 1500 mm
  heigth: 100 mm
- Material dimension: min 3 mm
- Response time: max 3 ms

3. - INSTALLAZIONE

- Posizione sensori: verticale
- Fissaggio: laterale
- Posizione finestra: in alto

3 - INSTALLATION

- Detector position: vertical
- Anchoring: lateral
- Position of slot: topwards

4. - CARATTERISTICHE TECNICHE

- Tensione di alimentazione: 24 V DC ± 10%
- Segnale di uscita: ON/OFF - PNP - NO
- Ambiente: tropicale - polveroso
- Temperatura ambiente: -10° +50°C
- Protezione: IP 65
- Custodia: Alluminio
- N° raggi: 32
- Risoluzione: 2,5 mm
- Tempo scansione: max 3 ms
- Cavo di alimentazione completo di connettore maschio lunghezza 3 m
- Cavo di sincronizzazione e alimentazione completo di connettori maschio-femmina
- Lunghezza cavo: 3 m
- Dimensioni scatole: 250mm x 80mm x 55mm
- Massa: 2,1 Kg

4 - TECNICHAL CHARACTERISTICS

- Power supply: 24 V DC ± 10%
- Output signal: ON/OFF - PNP - NO
- Ambient: tropical - dusty
- Ambient temperature: -10° +50°C
- Protection: IP 65
- Housing: Aluminium
- N° rays: 32
- Resolution: 2,5 mm
- Scanning time: max 3 ms
- Feed cable complete with male plug; cable length 3 m
- Syncronizing and feed cable complete with male- female connectors
- Cable length: 3 m
- Case dimensions: 250mm x 80mm x 55mm
- Mass: 2,1 Kg

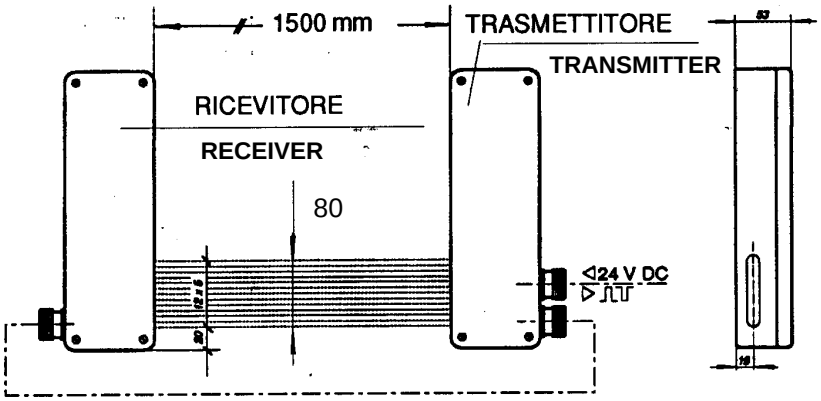

CODICE DANIELI 0.161840.P

SIGLA DIGISCAN: 1032/2,5

DANIELI CODE 0.161840.P

DIGISCAN SYMBOL: 1032/2,5

Tipo 1032/2,5 intercambiabile con il Tipo sostituito 1013/5K

ORIGINE	SOSTITUISCE	COMPILATA	APPR. NORM.	VISTO DIR.
		Zorzut		

Documents Document Sharing Hub

Full document details: DANIELI 1.000.015 0

DATA | FIRMA | DESCRIZIONE MODIFICHE | EM

A termini di legge la **DANIELI & C. S.p.A.** considera questo documento come segreto aziendale con **divieto per chiunque** di riprodurlo e/o di renderlo comunque noto, in tutto o in parte, a terzi, ovvero a ditte concorrenti, senza specifica autorizzazione scritta della **Direzione DANIELI.**

CRITERI DI ACQUISTO - PURCHASE CRITERIA

1 - Ogni barriera (emettitore + ricevitore) deve essere corredata del proprio schema di collegamento;

2 - Il connettore di alimentazione deve essere completo di cavo di lunghezza 3 m con i terminali chiaramente identificabili con le stesse sigle usate sullo schema;

3 - Ogni barriera (emettitore + ricevitore) dovrà essere richiesta in confezione singola.

1 - Detector (emitter + receiver) to be fitted with its own connection diagram;

2 - Feeding connector to be complete with 3 m long cable with clearly identifiable terminals having the same signs used in the diagram;

3 - Detector (emitter + receiver) to be requested in an individual package.

CRITERI DI MONTAGGIO - ASSEMBLY CRITERIA

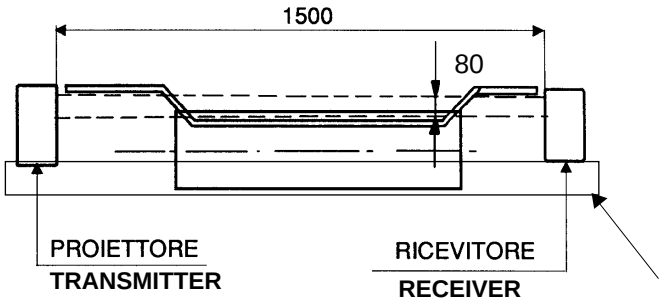

Trave di unione - Preferibilmente fissata a terra
Beam - Preferably fastened to the ground

1 - Il proiettore e ricevitore devono essere fissati rigidamente possibilmente a terra e non essere soggetti a vibrazioni;
devono essere accessibili per la manutenzione;
devono essere protetti da polvere, scaglia, urti.

2 - Deve essere possibile la regolazione del proiettore e ricevitore per la ricerca della migliore posizione di allineamento;

3 - Riferimento disegni di montaggio fotocellule:
8.027164.X
8.036617.W

1 - Preferably, emitter and receiver are to be rigidly fixed to the ground and free of any vibrations;
both devices to be easily accesible for maintenance;
both devices to be protected against dust, scale, shocks.

2 - Emitter and receiver are to be adjustable so as to assure the best alignment;

3 - Reference drawings for the assembly of detectors:
8.027164.X
8.036617.W

ESEMPIO MONTAGGIO

ASSEMBLY EXAMPLE

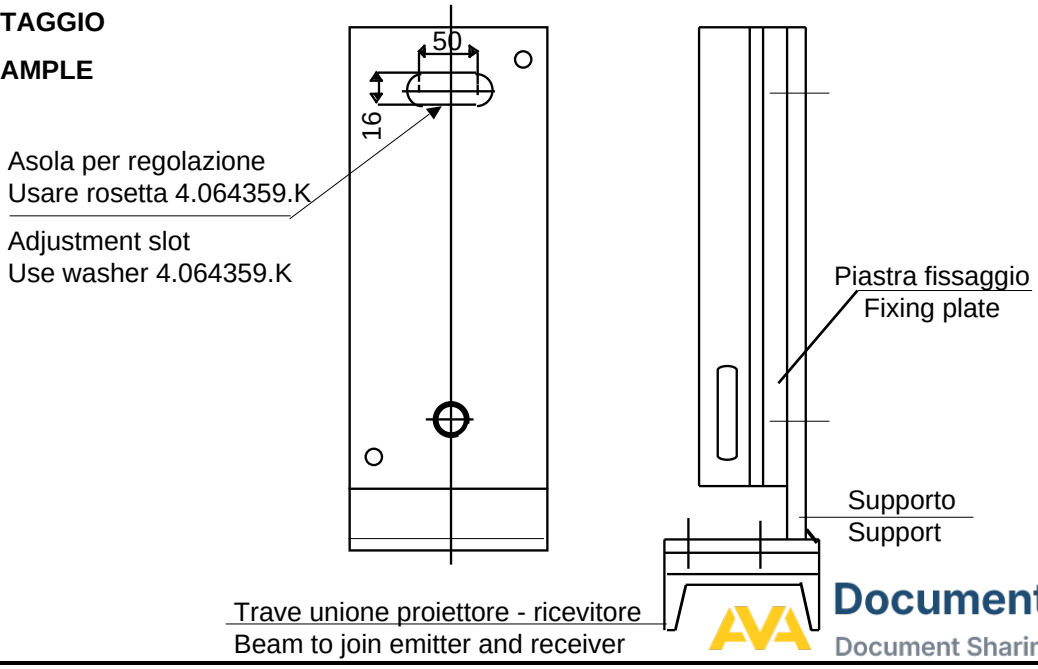

AVA Documents
Document Sharing Hub