DATA	FIRMA	DESCRIZIONE MODIFICHE	EM
	De P.		

DANIELI

NORMALIZZAZIONE

IMPIANTI ACQUA
GIUNTI FLESS. - RIDUTTORI PRESS. -ECC
WATER SYSTEM
COUPLINGS- PRESS. REDUCERS - ETC

NORMA **2.200.003**

EDIZIONE 08/89 | PAGINA 1/3

TIPO 13 - GIUNTO FLESSIBILE A SOFFIETTO DI NEOPRENE - PN 16 -ATTACCHI A MANICOTTO
(Flexible folding coupling of synthetic rubber PN16 with sleeve connections)

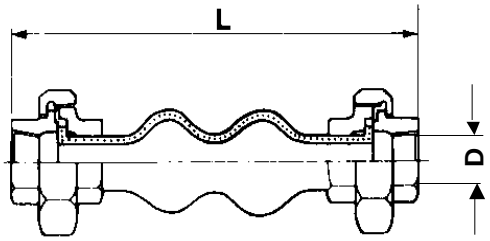

DN	D	L	Massa Kg	CODICE CODE
20	**3/4**	200	0,8	0.007281.D
25	**1**	200	0,85	0.007282.E
32	**1.1/4**	200	1,6	0.007283.F
40	**1.1/2**	200	2	0.007284.G
50	**2**	200	3	0.007285.A
65	**2.1/2**	230	2,3	0.151539.C
80	**3**	240	2,6	0.151540.Q

- Temp max: 100°C (A 100°C diminuire la press. del 30%)
- Corsa totale: ~28 mm (~22 mm compr.; ~6 mm estens.) (Total stroke)
- Bocchettoni in tre pezzi ghisa (Unions - Cast iron)

Es. di design.: 0.007282.E Giunto flessibile T 13 - D. 1" - N 2.200.003 (Flexible coupling)

TIPO 14 A- GIUNTO FLESSIBILE FLANG. PN 10
(Flanged flexible coupling)

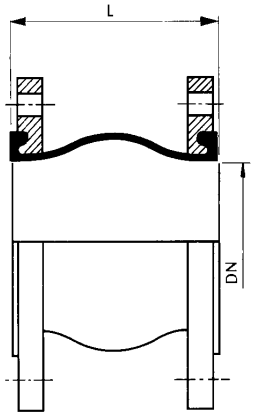

- Temp max: 100°C (A 100°C diminuire la pressione del 30%)
- Soffietto in neoprene con inserti tessili di nylon (Neoprene bellow with nylon fabric inserts)
- Flange in acciaio cadmiato PN10 (Galvanized steel flanges)

DN	Spostamenti (Stroke) Compr.	Estens.	L	Massa Kg	CODICE CODE
32	12	6	95	3,4	0.160827.B
40	12	6	95	3,8	0.160828.K
50	16	10	120	2,5	0.107789.L
65	16	10	128	3,4	0.107790.H
80	22	13	157	4,2	0.107791.E
100	22	13	157	5,6	0.107792.F
125	22	13	157	7,4	0.107793.G
150	22	13	157	8,9	0.107794.A
200	22	13	157	13	0.107795.B
250	32	19	203	20	0.107796.C
300	32	19	203	27,5	0.107797.D
350	32	19	203	37	0.107798.M
400	32	19	203	38	0.107799.N
450	32	19	203	48	0.107800.L
500	32	19	203	52	0.161720.P

Es. di designaz.: 0.007294.B Giunto flessibile T14A - DN100 - PN 10 - N 2.200.003 (Flexible coupling)

A termini di legge la **DANIELI & C. S.p.A.** considera questo documento come segreto aziendale con **divieto per chiunque** di riprodurlo e/o di renderlo comunque noto, in tutto o in parte, a terzi, ovvero a ditte concorrenti, senza specifica autorizzazione scritta della **Direzione DANIELI.**

TIPO 14 B - GIUNTO FLESSIBILE FLANG. PN 16
(Flanged flexible coupling)

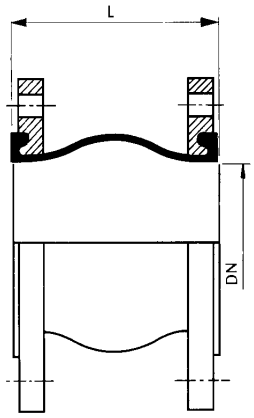

- Temp max: 100°C (A 100°C diminuire la pressione del 30%)
- Soffietto in neoprene con inserti tessili di nylon (Neoprene bellow with nylon fabric inserts)
- Flange in acciaio cadmiato PN 16 (Galvanized steel flanges)

DN	Spostamenti (Stroke) Compr.	Estens.	L	Massa Kg	CODICE CODE
32	12	6	95	3,4	0.160825.G
40	12	6	95	3,8	0.160826.A
50	16	10	120	2,5	0.007291.F*
65	16	10	128	3,4	0.007292.G*
80	22	13	157	4,2	0.007293.A*
100	22	13	157	5,6	0.007294.B*
125	22	13	157	7,4	0.007295.C
150	22	13	157	8,9	0.007296.D
200	22	13	157	13,2	0.007297.E
250	32	19	203	27	0.007298.N
300	32	19	203	36,5	0.007299.P
350	32	19	203	53	0.007300.V
400	32	19	203	54,4	0.007301.H
450	32	19	203	64	0.107801.G
500	32	19	203	72	0.161721.C

Es. di designaz.: 0.007294.B Giunto flessibile T14B - DN100 - PN 16 - N 2.200.003 (Flexible coupling)

DATA	FIRMA	DESCRIZIONE MODIFICHE	EM
06/91	Zorzut	Aggiornata	01

ORIGINE	SOSTITUISCE	COMPILATA	APPR. NORM.	VISTO DIR.
		Zorzut		

Documents
Document Sharing Hub
Full document details: DANIELI 2.200.003 0

DATA | FIRMA | DESCRIZIONE MODIFICHE | EM

TIPO 15 - RUBINETTI DIRITTI A MASCHIO E PREMISTOPPA PN16; ATTACCHI A MANICOTTO
(Straight coks, male and stuffing box PN16)

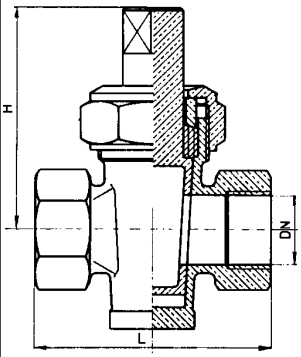

- Temp max: 120°C
- Mat. : bronzo (Bronze)
- Adatto per regolazioni grossolan, intercettazione, on-off. (Suitable for check, on-off, and rough setting).

DN	D	L	H	Massa Kg	CODICE CODE
8	**1/4"**	50	51	0,23	0.007311.B
10	**3/8"**	54	54	0,3	0.007312.C
15	**1/2"**	64	65	0,45	0.007313.D
20	**3/4"**	73	71	0,65	0.007314.E
25	**1"**	85	85	0,93	0.007315.F
32	**1.1/4"**	97	90	1,3	0.007316.G
40	**1.1/2"**	110	113	2,1	0.007317.A
50	**2"**	128	126	3	0.007318.H
65	**2.1/2"**	135	130	4,8	0.007319.K
80	**3"**	155	140	6,5	0.007320.Q
100	**4"**			9	0.007321.D

Es. di design.:
0.007315.F- Rubinetto a maschioT15 - DN1" - N 2.200.003 (Straight cock))

TIPO 16 - RUBINETTI DIRITTI A MASCHIO E PREMISTOPPA PN10; ATTACCHI FLANGIATI
(Straight coks, male and stuffing box PN16- Flanged unions)

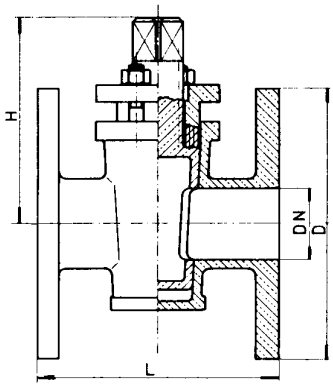

- Temp max: 120°C
- Mat. : bronzo (Bronze)
- Adatto per regolazioni grossolane, on-off. (Suitable for on-of and rough setting).
Flange UNI 2223 PN16 (Flanges)

DN	L	H	Massa Kg	CODICE CODE
15	75	65	1	0.007331.F
20	85	80	1,9	0.007332.G
25	100	85	2,6	0.007333.A
32	110	95	4	0.007334.B
40	130	110	5,5	0.007335.C
50	150	125	7,5	0.007336.D
65	190	160	14	0.007337.E
80	220	175	18	0.007338.N
100	250	215	25	0.007339.P

Es. di design.: 0.007339.P- Rubinetto a maschio T16 - DN100 - N 2.200.003 (Straight cock)

TIPO 17 - RIDUTTORI DI PRESSIONE TIPO BRAUKMAN DGM - ATTACCHI A MANICOTTO
(Pressure reducers type Braukman DGM - Sleeve couplings)

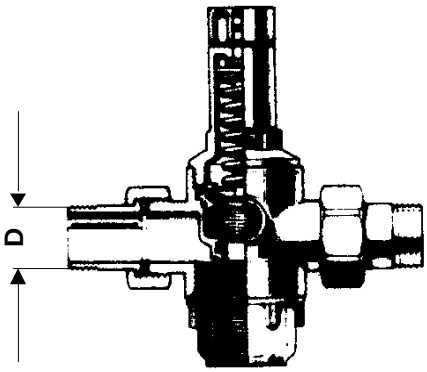

- Temp max: 70°C
- Mat. : Ottone (Brass)
- Pressione a monte: 2,5 - 16 bar (Upstream pressure)
- Pressione ridotta: 1,5 - 6 bar (Reduced pressure)
- Montaggio su tubazioni orizzontali (Assembled on horizontal pipings)

DN	D	Massa Kg	CODICE CODE
15	**1/2"**	0,7	0.007341.Q
20	**3/4"**	0,85	0.007342.H
25	**1"**	1,6	0.007343.K
32	**1.1/4"**	1,9	0.007344.L
40	**1.1/2"**	3	0.007345.M
50	**2"**	4	0.007346.N

Es. di designaz.:
0.007343.K- Riduttore T17 - DN1" - N 2.200.003 (Pressure reducer)

A termini di legge la **DANIELI & C. S.p.A.** considera questo documento come segreto aziendale con **divieto per chiunque** di riprodurlo e/o di renderlo comunque noto, in tutto o in parte, a terzi, ovvero a ditte concorrenti, senza specifica autorizzazione scritta della **Direzione DANIELI.**

Documents
Document Sharing Hub
Full document details: DANIELI 2.200.003 0