According to law Danieli&C. considers this document to be a company secret and therefore prohibits any person to reproduce it or make it known in whole or in part to other parties or to competitors without specific written authorization of Danieli's Management

DANIELI

STANDARDIZATION

PIASTRE PER FISSAGGIO E REGOLAZIONE INTERRUTTORI DI FINECORSA

PLATES FOR FASTENING AND ADJUSTMENT LIMIT SWITCHES

FOGLIO SHEET	1	DI OF	2	EDIZ. ISSUED	05/95
STANDARD N°	7.400.100				
REVIS.	1				
SOSTITUISCE REPLACES	7.700.007				

REV.	DATA DATE	DESCRIZIONE MODIFICA / DESCRIPTION OF MODIFICATION	REDATTO COMPILED	CONTROLLATO CHECKED	APPROVATO APPROVED
		Pag. / Rev.			
		Pag. / Rev.			
		Pag. / Rev.			
		Pag. / Rev.			
01	05/95	Nuova edizione / New edition Pag. 1 2	DTN	UIL/DMH	QAD

A termini di legge la **DANIELI & C. S.p.A.** considera questo documento come segreto aziendale con **divieto per chiunque** di riprodurlo e/o di renderlo comunque noto, in tutto o in parte, a terzi, ovvero a ditte concorrenti, senza specifica autorizzazione scritta della **Direzione DANIELI.**

AVA Documents Document Sharing Hub

Full document details: DANIELI 7.400.100 0

According to law Danieli&C. considers this document to be a company secret and therefore prohibits any person to reproduce it or make it known in whole or in part to other parties or to competitors without specific written authorization of Danieli's Management

DANIELI

STANDARDIZATION

PIASTRE PER FISSAGGIO E REGOLAZIONE INTERRUTTORI DI FINECORSA

PLATES FOR FASTENING AND ADJUSTMENT LIMIT SWITCHES

FOGLIO SHEET	2	DI OF	2	EDIZ. ISSUED	05/95
STANDARD N°	7.400.100				
REVIS.	1				
SOSTITUISCE REPLACES	7.700.007				

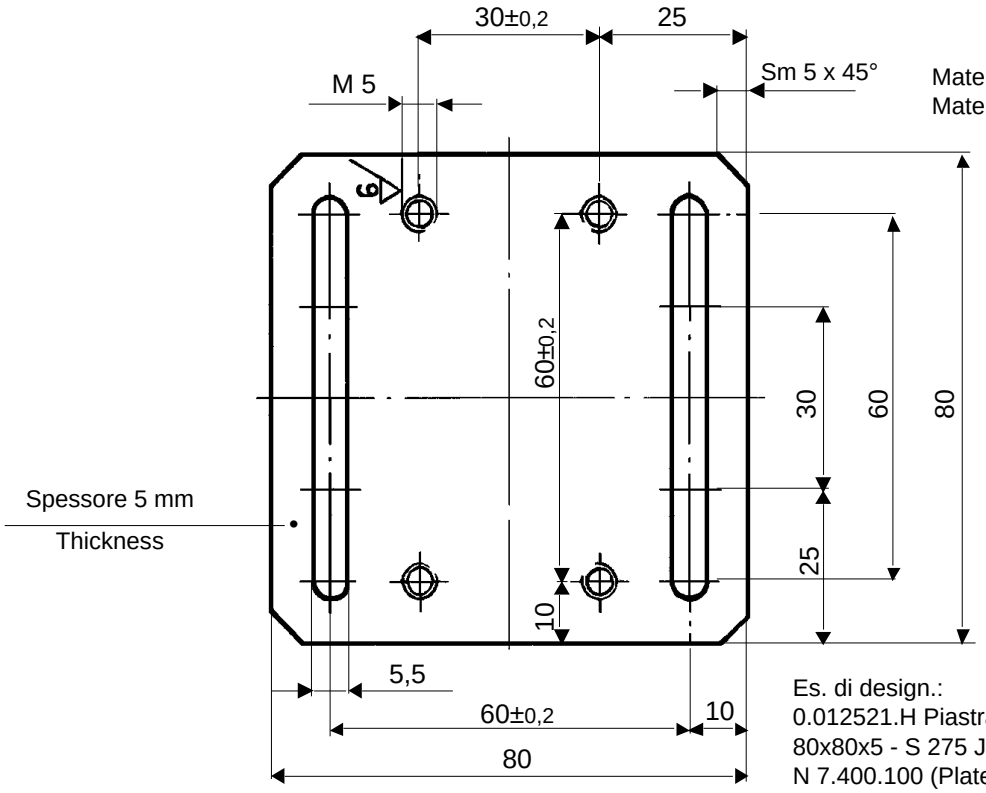

Materiale: S 275 JR EN 10025
Material

CODICE
CODE
0.012521.H

6

Es. di design.:
0.012521.H Piastra per interruttori
80x80x5 - S 275 JR EN 10025
N 7.400.100 (Plate for limit switch)

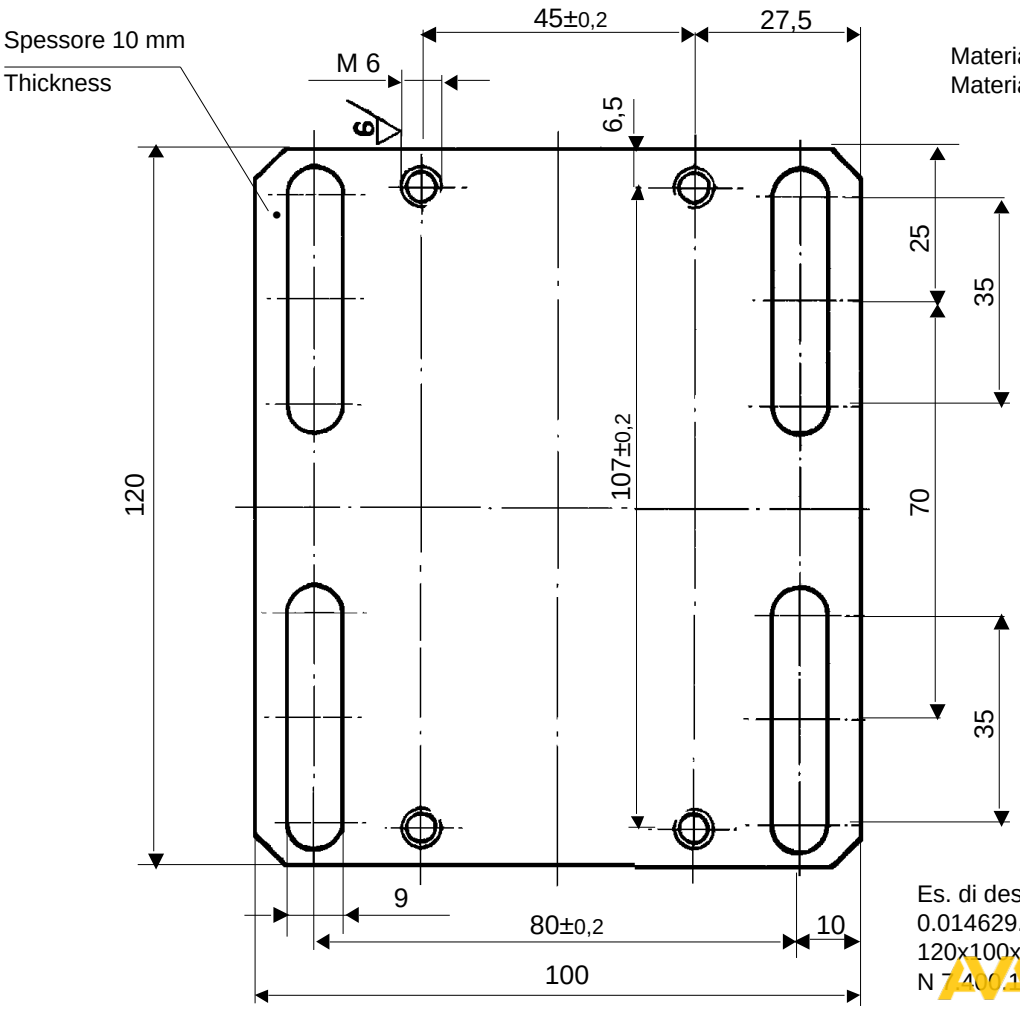

Materiale: S 275 JR EN 10025
Material

CODICE
CODE
0.014629.F

6

Es. di design.:
0.014629.F Piastra per interruttori
120x100x10 - S 275 JR EN 10025
N 7.400.100 (Plate for limit switch)

Rev	Date	Descrizione - Description

Documents
Document Sharing Hub