DANIELI	LEVE E SUPPORTI CON PIATTI DI GROSSO SPESSORE LEVERS AND SUPPORTS WITH THICK PLATES (M-7)	NORMA 7.700.006	
NORMALIZZAZIONE		EDIZIONE 12/79	PAGINA 1 / 2

Le leve ed i supporti in carpenteria devono essere realizzati nel modo più semplice e con il minor numero di pezzi, evitando le lavorazioni non strettamente necessarie in funzione ai carichi, urti e velocità.

Sono riportati tre esempi di montaggio per impieghi di forcelle con lamiera di grosso spessore (≥ 15 mm):

1 - Perno in acciaio legato bonificato e bussola cementata (o bronzina);

2 - Perno in acciaio al carbonio normalizzato e snodo sferico;

3 - Perno in acciaio al carbonio rettificato e cuscinetti a sfere con schermi stagni.

Le piastrine sono bloccate con 2 viti nel caso 1 e 2 , sono saldate al perno e bloccate con 1 vite nel caso 3.

The structural steel plates and supports must be made in the simplest manner and with the smallest number of pieces, omitting the finishing operations that are not necessary from the point of view of loads, impacts and speed.

Three types of assembly are given for the use with thick forks (≥ 15 mm):

1 - Hardened and tempered alloy-steel pin and casehardened sleeve (or bushing);

2 - Standardized carbon steel pin and ball joint;

3 - Ground carbon steel pin and ball bearigs with sealed shields.

The plates are fastened with 2 screws in cases 1 and 2; they are welded to the pin and fastened with 1 screw in the third case.

MONTAGGIO CON BUSSOLA CEMENTATA (O BRONZINA)
ASSEMBLY WITH CASEHARDENED SLEEVE (OR BUSHING)

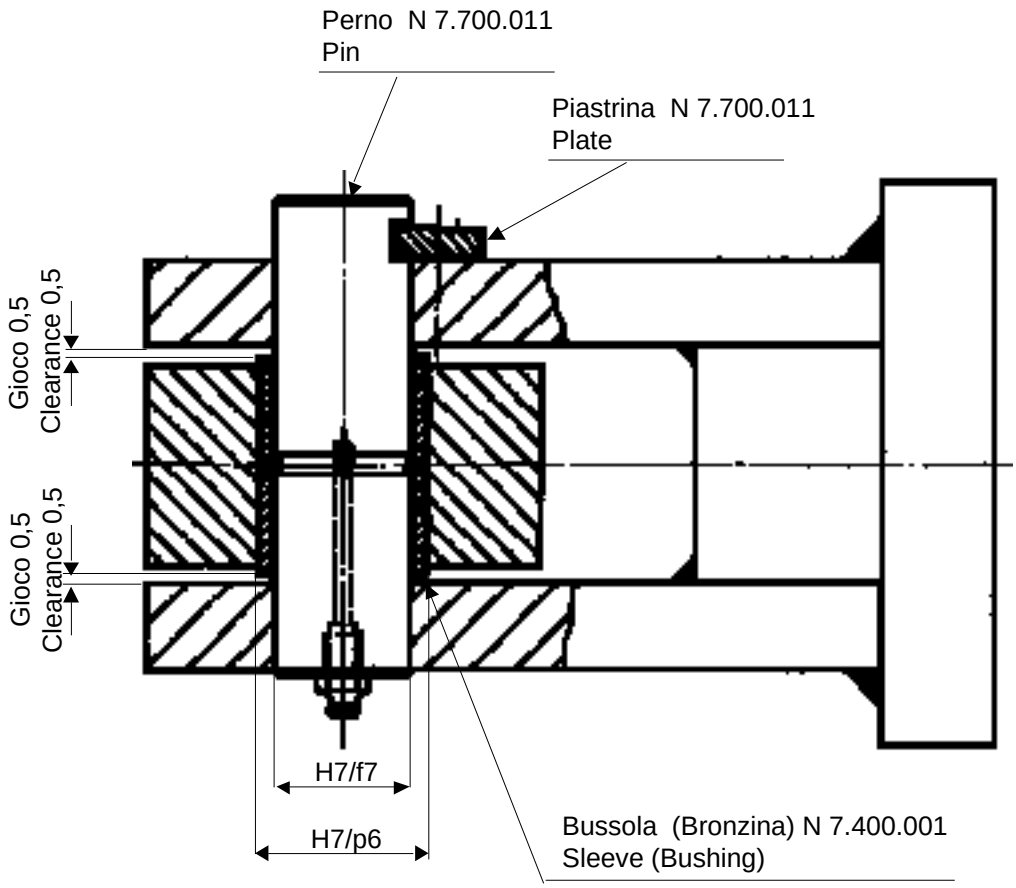

ORIGINE	SOSTITUISCE	REDATTA	APPROVATA	VISTO

EM	DESCRIZIONE MODIFICHE	FIRMA	DATA
2	Modificato posizione seeger pag. 2	Zorzut	08/91
1	Modificato riferimento Norme	Zorzut	12/82

EM	DESCRIZIONE MODIFICHE	FIRMA	DATA

A termini di legge la **DANIELI & C. S.p.A.** considera questo documento come segreto aziendale con **divieto per chiunque** di riprodurlo e/o di renderlo comunque noto, in tutto o in parte, a terzi, ovvero a ditte concorrenti, senza specifica autorizzazione scritta della **Direzione DANIELI.**

Documents
Document Sharing Hub
Full document details: DANIELI 7.700.006 0

MONTAGGIO CON SNODO SFERICO (O CUSCINETTO SINGOLO)
BALL JOINT ASSEMBLY (OR SINGLE BEARING)

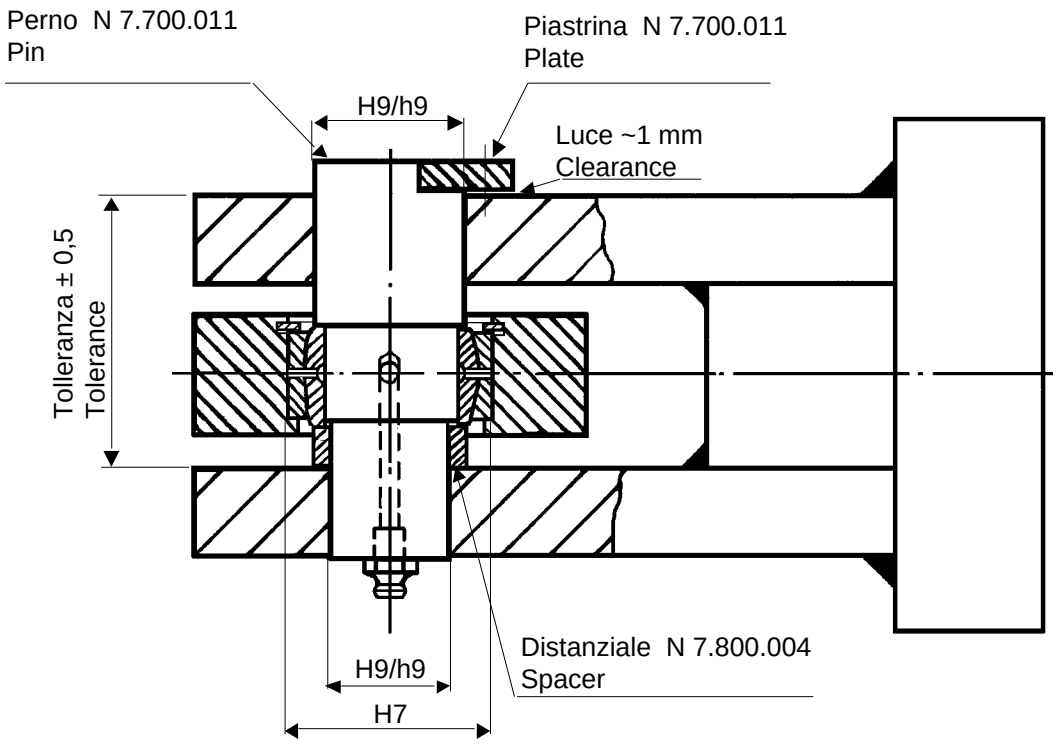

MONTAGGIO CON DUE CUSCINETTI
ASSEMBLY WITH TWO BEARINGS

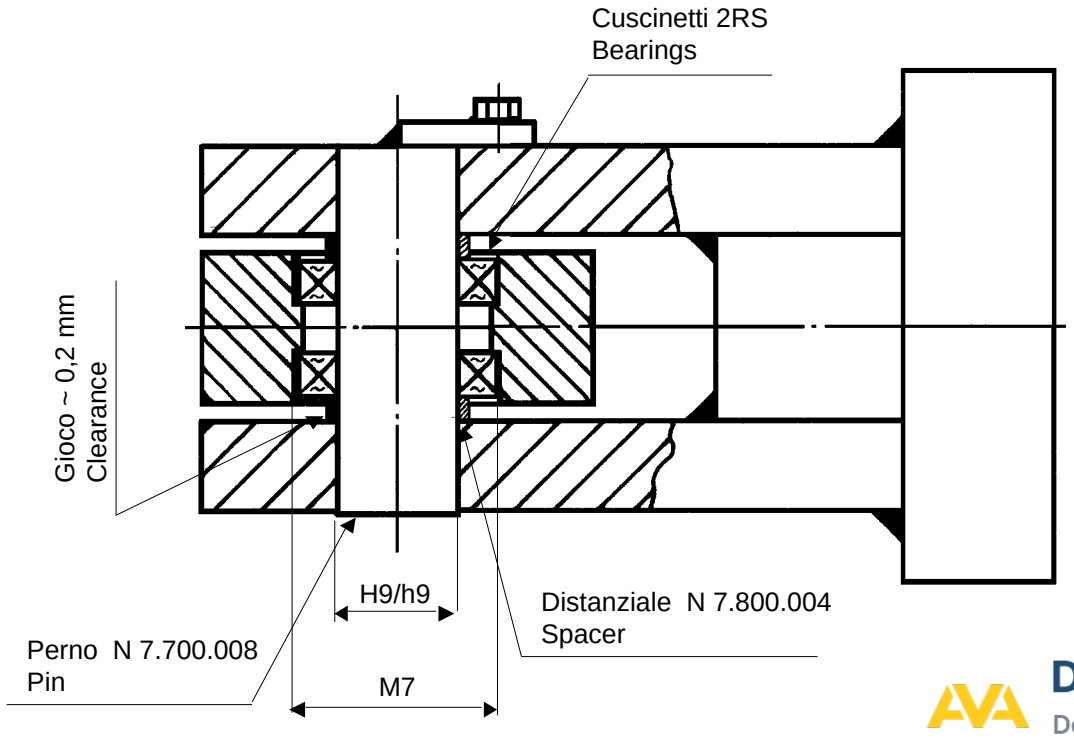

A termini di legge la DANIELI & C. S.p.A. considera questo documento come segreto aziendale con divieto per chiunque di riprodurlo e/o di renderlo comunque noto, in tutto o in parte, a terzi, ovvero a ditte concorrenti, senza specifica autorizzazione scritta della Direzione DANIELI.

EM	DESCRIZIONE MODIFICHE	FIRMA	DATA

EM	DESCRIZIONE MODIFICHE	FIRMA	DATA

AVA Documents
Document Sharing Hub
Full document details: DANIELI 7.700.006 0