Flachkopfschrauben mit Kreuzschlitz aus Kunststoff

DIN 34812

ICS 21.060.10

Plastic pan head screws with cross recess

Vis à tête cylindrque bombée large à empreinte cruciforme en plastique

Vorwort

Diese Norm wurde vom FMV 2.5 "Verbindungselemente aus Kunststoff" erstellt.

1 Anwendungsbereich

Diese Norm legt die Eigenschaften für Flachkopfschrauben mit Kreuzschlitz Form Z und Gewinden von M3 bis M8 aus Kunststoff fest.

2 Normative Verweisungen

Diese Norm enthält durch datierte oder undatierte Verweisungen Festlegungen aus anderen Publikationen. Diese normativen Verweisungen sind an den jeweiligen Stellen im Text zitiert, und die Publikationen sind nachstehend aufgeführt. Bei datierten Verweisungen gehören spätere Änderungen oder Überarbeitungen dieser Publikationen nur zu dieser Norm, falls sie durch Änderung oder Überarbeitung eingearbeitet sind. Bei undatierten Verweisungen gilt die letzte Ausgabe der in Bezug genommenen Publikation.

DIN 50014
Klimate und ihre technische Anwendung – Normalklimate

DIN 53479
Prüfung von Kunststoffen und Elastomeren – Bestimmung der Dichte

DIN 53483-2
Prüfung von Isolierstoffen – Bestimmung der dielektrischen Eigenschaften – Prüfung bei den festgelegten Frequenzen 50 Hz, 1 kHz, 1 MHz

DIN EN ISO 179
Kunststoffe – Bestimmung der Charpy-Schlagzähigkeit (ISO 179 : 1993); Deutsche Fassung EN ISO 179 : 1996

DIN EN ISO 527-1
Kunststoffe – Bestimmung der Zugeigenschaften – Teil 1: Allgemeine Grundsätze (ISO 527-1 : 1993 einschließlich Corr 1 : 1994); Deutsche Fassung EN ISO 527-1 : 1996

DIN EN ISO 2039-1
Kunststoffe – Bestimmung der Härte – Teil 1: Kugeleindruckversuch (ISO 2039-1 : 1993); Deutsche Fassung EN ISO 2039-1 : 1996

Fortsetzung Seite 2 bis 5

Normenausschuß Mechanische Verbindungselemente (FMV) im DIN Deutsches Institut für Normung e. V.

AVA Documents
Document Sharing Hub

Full document details: DIN 34812:1999-09

DIN EN ISO 4757
Kreuzschlitze für Schrauben (ISO 4757 : 1983); Deutsche Fassung EN ISO 4757 : 1994

E DIN EN ISO 4753
Verbindungselemente – Enden von Teilen mit metrischen ISO-Außengewinden (ISO/DIS 4753 : 1997); Deutsche Fassung prEN ISO 4753 : 1997

E DIN EN ISO 4759-1
Toleranzen für Verbindungselemente – Teil 1: Schrauben und Muttern – Produktklassen A, B und C (ISO/DIS 4759-1 : 1997); Deutsche Fassung prEN ISO 4759-1 : 1997

DIN IEC 60093
Prüfverfahren für Elektroisolierstoffe – Spezifischer Durchgangswiderstand und spezifischer Oberflächenwiderstand von festen, elektrisch isolierenden Werkstoffen (IEC 60093 : 1980); Deutsche Fassung HD 429S1 : 1983

3 Maße

Siehe Bild 1 und Tabelle 1.

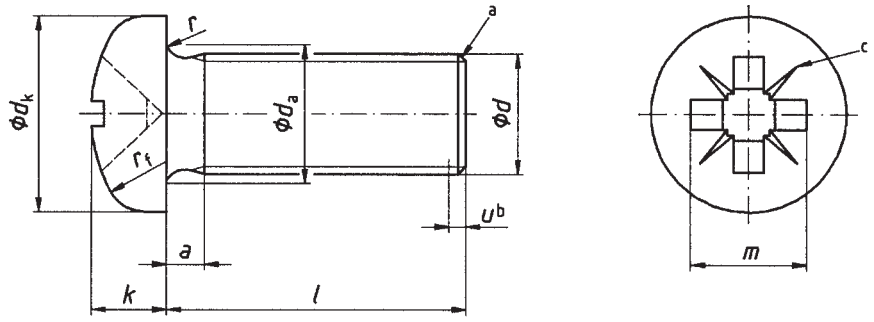

ANMERKUNG: Bei handelsüblichen Schrauben aus Kunststoff geht das Gewinde bis zum Kopf.

[a] Gewindeende CH nach E DIN EN ISO 4753
[b] Unvollständiges Gewinde $u \leq 2\ P$
[c] Sichtmarkierung nach Wahl des Herstellers

Bild 1: Maße

ANMERKUNG: Abweichend von den Festlegungen nach DIN EN ISO 4757 ist bei Schrauben aus Kunststoff die Sichtmarkierung, zumindest bei kleinen Nenngrößen, nicht in befriedigender Weise herstellbar.

Documents
Document Sharing Hub
Full document details: DIN 34812:1999-09