DEUTSCHE NORM

November 2007

DIN EN 3155-014

DIN

ICS 49.060

Luft- und Raumfahrt – Elektrische Kontakte zur Verwendung in Verbindungselementen – Teil 014: Elektrische Stiftkontakte, Typ A, crimpbar, Klasse S – Produktnorm; Deutsche und Englische Fassung EN 3155-014:2006

Aerospace series –
Electrical contacts used in elements of connection –
Part 014: Contacts, electrical, male, type A, crimp, class S – Product standard;
German and English version EN 3155-014:2006

Série aérospatiale –
Contacts électriques utilisés dans les organes de connexion –
Partie 014: Contacts électriques, mâles, type A, à sertir, classe S – Norme de produit;
Version allemande et anglaise EN 3155-014:2006

Gesamtumfang 25 Seiten

Normenausschuss Luft- und Raumfahrt (NL) im DIN

AVA Documents
Document Sharing Hub

Full document details: DIN EN 3155-014:2007-11

Nationales Vorwort

Die Europäische Vereinigung der Hersteller von Luft- und Raumfahrtgerät (ASD-STAN) ist vom Europäischen Komitee für Normung (CEN) für zuständig erklärt worden, Europäische Normen (EN) für das Gebiet der Luft- und Raumfahrt auszuarbeiten. Durch die Vereinbarung vom 3. Oktober 1986 wurde ASD Assoziierte Organisation (ASB) des CEN.

Die vorliegende Norm EN 3155-014:2006 wurde von ASD-STAN, Fachbereich Elektrotechnik, Avionik, unter Mitwirkung deutscher Experten des Normenausschusses Luft- und Raumfahrt erarbeitet.

Entsprechend Beschluss 57/9 des Technischen Ausschusses des Beirats des Normenausschusses Luft- und Raumfahrt (NL) im DIN Deutsches Institut für Normung e. V. sind die europäischen Luft- und Raumfahrt-Normungsergebnisse zweisprachig, in Deutsch und Englisch, in das Deutsche Normenwerk zu überführen. Aus diesem Grund wurde der Deutschen Fassung dieser EN-Norm die Englische Fassung hinzugefügt.

Documents
Document Sharing Hub

Full document details: DIN EN 3155-014:2007-11

EUROPÄISCHE NORM

EUROPEAN STANDARD

NORME EUROPÉENNE

EN 3155-014

Dezember 2006

ICS 49.060

Deutsche Fassung

Luft- und Raumfahrt – Elektrische Kontakte zur Verwendung in Verbindungselementen – Teil 014: Elektrische Stiftkontakte, Typ A, crimpbar, Klasse S – Produktnorm

Aerospace series –
Electrical contacts used in elements of connection –
Part 014: Contacts, electrical, male, type A, crimp, class S –
Product standard

Série aérospatiale –
Contacts électriques utilisés dans les organes de connexion –
Partie 014: Contacts électriques, mâles, type A, à sertir, classe S –
Norme de produit

Diese Europäische Norm wurde vom CEN am 28. September 2006 angenommen.

Die CEN-Mitglieder sind gehalten, die CEN/CENELEC-Geschäftsordnung zu erfüllen, in der die Bedingungen festgelegt sind, unter denen dieser Europäischen Norm ohne jede Änderung der Status einer nationalen Norm zu geben ist. Auf dem letzten Stand befindliche Listen dieser nationalen Normen mit ihren bibliographischen Angaben sind beim Management-Zentrum oder bei jedem CEN-Mitglied auf Anfrage erhältlich.

Diese Europäische Norm besteht in drei offiziellen Fassungen (Deutsch, Englisch, Französisch). Eine Fassung in einer anderen Sprache, die von einem CEN-Mitglied in eigener Verantwortung durch Übersetzung in seine Landessprache gemacht und dem Management-Zentrum mitgeteilt worden ist, hat den gleichen Status wie die offiziellen Fassungen.

CEN-Mitglieder sind die nationalen Normungsinstitute von Belgien, Dänemark, Deutschland, Estland, Finnland, Frankreich, Griechenland, Irland, Island, Italien, Lettland, Litauen, Luxemburg, Malta, den Niederlanden, Norwegen, Österreich, Polen, Portugal, Rumänien, Schweden, der Schweiz, der Slowakei, Slowenien, Spanien, der Tschechischen Republik, Ungarn, dem Vereinigten Königreich und Zypern.

EUROPÄISCHES KOMITEE FÜR NORMUNG
EUROPEAN COMMITTEE FOR STANDARDIZATION
COMITÉ EUROPÉEN DE NORMALISATION

Management-Zentrum: rue de Stassart, 36 B-1050 Brüssel

© 2006 CEN Alle Rechte der Verwertung, gleich in welcher Form und in welchem Verfahren, sind weltweit den nationalen Mitgliedern von CEN vorbehalten.

Ref. Nr. EN 3155-014:2006 D

Documents
Document Sharing Hub

Full document details: DIN EN 3155-014:2007-11

Inhalt

Seite

Vorwort 3

Einleitung 4

1 Anwendungsbereich 4

2 Normative Verweisungen 4

3 Begriffe 5

4 Anforderungen 5

5 Bezeichnung 11

6 Kennzeichnung 11

7 Technische Lieferbedingungen 11

Documents
Document Sharing Hub

Full document details: DIN EN 3155-014:2007-11

Vorwort

Dieses Dokument (EN 3155-014:2006) wurde vom Verband der Europäischen Luft-, Raumfahrt- und Verteidigungsindustrie – Normung (ASD-STAN) erstellt.

Nachdem Umfragen und Abstimmungen entsprechend den Regeln dieses Verbandes durchgeführt wurden, hat diese Norm die Zustimmung der nationalen Verbände und offiziellen Behörden der Mitgliedsländer der ASD erhalten, bevor sie CEN vorgelegt wurde.

Diese Europäische Norm muss den Status einer nationalen Norm erhalten, entweder durch Veröffentlichung eines identischen Textes oder durch Anerkennung bis Juni 2007, und etwaige entgegenstehende nationale Normen müssen bis Juni 2007 zurückgezogen werden.

Es wird auf die Möglichkeit hingewiesen, dass einige Texte dieses Dokuments Patentrechte berühren können. CEN [und/oder CENELEC] sind nicht dafür verantwortlich, einige oder alle diesbezüglichen Patentrechte zu identifizieren.

Entsprechend der CEN/CENELEC-Geschäftsordnung sind die nationalen Normungsinstitute der folgenden Länder gehalten, diese Europäische Norm zu übernehmen: Belgien, Dänemark, Deutschland, Estland, Finnland, Frankreich, Griechenland, Irland, Island, Italien, Lettland, Litauen, Luxemburg, Malta, Niederlande, Norwegen, Österreich, Polen, Portugal, Rumänien, Schweden, Schweiz, Slowakei, Slowenien, Spanien, Tschechische Republik, Ungarn, Vereinigtes Königreich und Zypern.

Documents
Document Sharing Hub

Full document details: DIN EN 3155-014:2007-11

Einleitung

Die in dieser Norm beschriebenen Kontakte sind von Kontakten nach SAE-AS39029/64 abgeleitet und mit Kontakten nach SAE-AS39029/63 kuppelbar. Anstelle einer 125 °C-Klasse sind sie als 200 °C-Klasse festgelegt, wie in der MIL-Norm beschrieben.

1 Anwendungsbereich

Diese Norm legt die Anforderungen, Prüfungen und Werkzeuge für elektrische Stiftkontakte 014, Typ A, crimpbar, Klasse S zur Verwendung in elektrischen Verbindungselementen nach EN 3155-002 fest.

Sie ist in Verbindung mit EN 3155-001 anzuwenden.

Die zugehörigen Buchsenkontakte sind in EN 3155-015 beschrieben.

2 Normative Verweisungen

Die folgenden zitierten Dokumente sind für die Anwendung dieses Dokuments erforderlich. Bei datierten Verweisungen gilt nur die in Bezug genommene Ausgabe. Bei undatierten Verweisungen gilt die letzte Ausgabe des in Bezug genommenen Dokuments (einschließlich aller Änderungen).

ISO 8843, *Aircraft — Crimp-removable contacts for electrical connectors — Identification system*

EN 2083, *Luft- und Raumfahrt — Leiter aus Kupfer oder Kupferlegierungen für elektrische Leitungen — Produktnorm*

EN 2591-*, *Luft- und Raumfahrt — Elektrische und optische Verbindungselemente — Prüfverfahren*

EN 3155-001, *Luft- und Raumfahrt — Elektrische Kontakte zur Verwendung in Verbindungselementen — Teil 001: Technische Lieferbedingungen* 1)

EN 3155-002, *Luft- und Raumfahrt — Elektrische Kontakte zur Verwendung in Verbindungselementen — Teil 002: Liste und Verwendung der Kontakte*

EN 3155-015, *Luft- und Raumfahrt — Elektrische Kontakte zur Verwendung in Verbindungselementen — Teil 015: Elektrische Buchsenkontakte, Typ A, crimpbar, Klasse S — Produktnorm*

MIL-DTL-22520, *Crimping tools, terminal, hand or power actuated, wire termination, and tool kits general specification for* 2)

MIL-I-81969, *Installing and removal tools, connector electrical contact, general specification for* 2)

SAE-AS39029, *Contacts, electrical connector, general specification for* 3)

SAE-AS39029/63, *Contacts, electrical connector, socket, crimp removable (for MIL-C-24308 connectors)* 3)

SAE-AS39029/64, *Contacts, electrical connector, pin, crimp removable (for MIL-C-24308 connectors)* 3)

---

* Alle in Tabelle 7 zitierten Teile.

1) Veröffentlicht als ASD-Vornorm zum Zeitpunkt der Herausgabe dieser Norm.

2) Herausgegeben durch: Department of Defense (DOD), the Pentagon, Washington D. C. 20301 USA.

3) Herausgegeben durch: Society of Automotive Engineering (SAE), 400 Commonwealth Drive, Warrendale, PA 15096, USA.

Documents
Document Sharing Hub
Full document details: DIN EN 3155-014:2007-11

3 Begriffe

Für die Anwendung dieses Dokuments gelten die Begriffe nach EN 3155-001.

4 Anforderungen

4.1 Besondere Anforderungen

Kontakte vom Typ A sind zur allgemeinen Verwendung und Klasse S entspricht einem Betriebstemperaturbereich von –65 °C bis 200 °C.

4.2 Maße und Masse

Siehe Bild 1, 2, 3 und 4 sowie Tabelle 1.

Die Maße und Grenzabmaße sind in Millimeter angegeben und gelten nach der Oberflächenbehandlung.

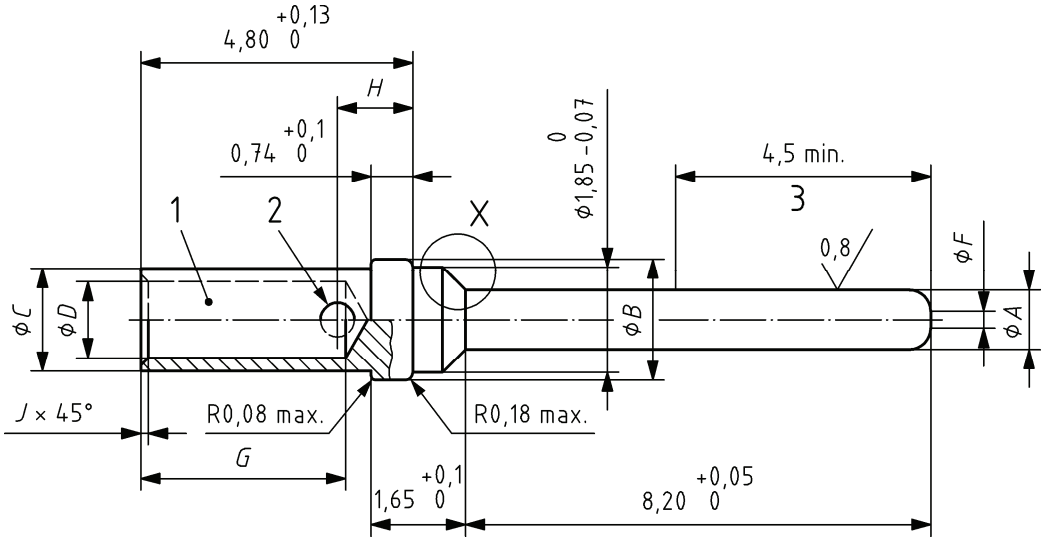

◎	∅ 010	Durchmesser im allgemeinen konzentrisch
	∅ 0,025	∅ *C* und ∅ *D*

Legende

1 Farbstreifen, siehe Tabelle 2.
2 ∅ *E* (nur auf einer Seite).
3 Schutz der wirksamen Kontaktfläche.

Bild 1

Documents
Document Sharing Hub
Full document details: DIN EN 3155-014:2007-11

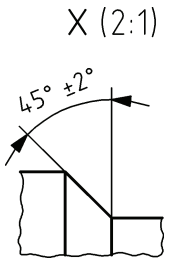

Bild 2

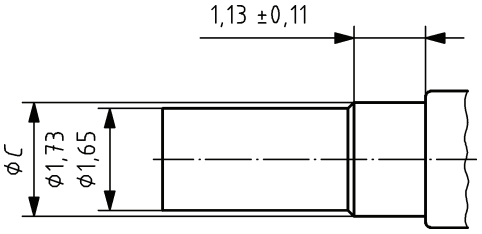

Bild 3 —Hülse 20-20

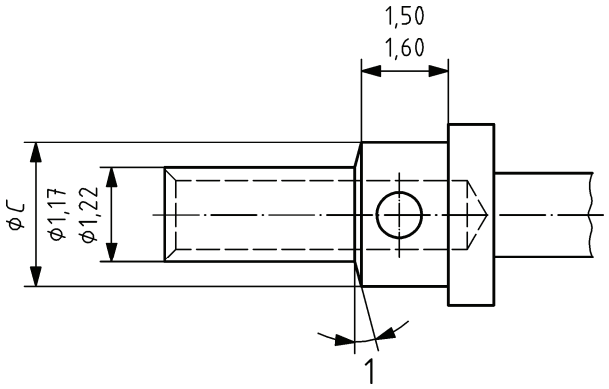

Legende

1 14° bis 16°

Bild 4 — Hülse 20-22

Tabelle 1

Größe		*A*	*B*	*C*	*D*	*E*	*F*	*G*	*H*	*K*	Masse g max.
Kontakt	Hülse						max.				
20	22	1,04 0,99	2,16 2,08	1,80 1,73	0,90 0,85	0,85 0,60	0,30	4,70 3,60	1,40 1,24	0,15 0,10	0,15
20	20	1,04 0,99	2,16 2,08	1,80 1,73	1,17 1,09	0,85 0,60	0,30	4,70 3,60	1,40 1,24	0,15 0,10	0,15
20	18	1,04 0,99	2,16 2,08	1,80 1,73	1,35 1,30	0,85 0,60	0,30	4,70 3,60	1,40 1,24	0,15 0,10	0,15

4.3 Kennzeichnung mit Farbstreifen

Siehe Tabelle 2.

Documents
Document Sharing Hub
Full document details: DIN EN 3155-014:2007-11