DEUTSCHE NORM

September 2009

DIN EN 3155-069

DIN

ICS 49.060

Luft- und Raumfahrt – Elektrische Kontakte zur Verwendung in Verbindungselementen – Teil 069: Elektrische koaxiale Buchsenkontakte, Größe 16, Typ D, zum Löten, Klasse P – Produktnorm; Deutsche und Englische Fassung EN 3155-069:2009

Aerospace series –
Electrical contacts used in elements of connection –
Part 069: Contacts, electrical, coaxial, size 16, female, type D, solder, class P – Product standard;
German and English version EN 3155-069:2009

Série aérospatiale –
Contacts électriques utilisés dans les organes de connexion –
Partie 069: Contacts, électriques, coaxiaux, taille 16, femelles, type D, à souder, classe P – Norme de produit;
Version allemande et anglaise EN 3155-069:2009

Gesamtumfang 30 Seiten

Normenausschuss Luft- und Raumfahrt (NL) im DIN

Documents
Document Sharing Hub

Full document details: DIN EN 3155-069:2009-09

Nationales Vorwort

Der Verband der Europäischen Luft-, Raumfahrt- und Verteidigungsindustrie Normung (ASD-STAN) ist vom Europäischen Komitee für Normung (CEN) für zuständig erklärt worden, Europäische Normen (EN) für das Gebiet der Luft- und Raumfahrt auszuarbeiten. Durch die Vereinbarung vom 3. Oktober 1986 wurde ASD Assoziierte Organisation (ASB) des CEN.

Die vorliegende Norm EN 3155-069:2009 wurde von ASD-STAN, Fachbereich Elektrotechnik, unter Mitwirkung deutscher Experten des Normenausschusses Luft- und Raumfahrt erarbeitet.

Das zuständige deutsche Normungsgremium ist der Arbeitsausschuss NA 131-04-03 AA „Elektrische Verbindungselemente“ im DIN Normenausschuss Luft- und Raumfahrt.

Entsprechend Beschluss 57/9 des Technischen Ausschusses des Beirats des Normenausschusses Luft- und Raumfahrt (NL) im DIN Deutsches Institut für Normung e. V. sind die europäischen Luft- und Raumfahrt-Normungsergebnisse zweisprachig, in Deutsch und Englisch, in das Deutsche Normenwerk zu überführen. Aus diesem Grund wurde der Deutschen Fassung dieser EN-Norm die Englische Fassung hinzugefügt.

Documents
Document Sharing Hub

Full document details: DIN EN 3155-069:2009-09

EUROPÄISCHE NORM

EUROPEAN STANDARD

NORME EUROPÉENNE

EN 3155-069

Februar 2009

ICS 49.060

Deutsche Fassung

Luft- und Raumfahrt — Elektrische Kontakte zur Verwendung in Verbindungselementen — Teil 069: Elektrische koaxiale Buchsenkontakte, Größe 16, Typ D, zum Löten, Klasse P — Produktnorm

Aerospace series —
Electrical contacts used in elements of connection —
Part 069: Contacts, electrical, coaxial,
size 16, female,
type D, solder, class P —
Product standard

Série aérospatiale —
Contacts électriques utilisés dans les
organes de connexion —
Partie 069: Contacts, électriques, coaxiaux, taille 16,
femelles, type D, à souder, classe P —
Norme de produit

Diese Europäische Norm wurde vom CEN am 4.Juli 2008 angenommen.

Die CEN-Mitglieder sind gehalten, die CEN/CENELEC-Geschäftsordnung zu erfüllen, in der die Bedingungen festgelegt sind, unter denen dieser Europäischen Norm ohne jede Änderung der Status einer nationalen Norm zu geben ist. Auf dem letzten Stand befindliche Listen dieser nationalen Normen mit ihren bibliographischen Angaben sind beim Management-Zentrum des CEN oder bei jedem CEN-Mitglied auf Anfrage erhältlich.

Diese Europäische Norm besteht in drei offiziellen Fassungen (Deutsch, Englisch, Französisch). Eine Fassung in einer anderen Sprache, die von einem CEN-Mitglied in eigener Verantwortung durch Übersetzung in seine Landessprache gemacht und dem Management-Zentrum mitgeteilt worden ist, hat den gleichen Status wie die offiziellen Fassungen.

CEN-Mitglieder sind die nationalen Normungsinstitute von Belgien, Bulgarien, Dänemark, Deutschland, Estland, Finnland, Frankreich, Griechenland, Irland, Island, Italien, Lettland, Litauen, Luxemburg, Malta, den Niederlanden, Norwegen, Österreich, Polen, Portugal, Rumänien, Schweden, der Schweiz, der Slowakei, Slowenien, Spanien, der Tschechischen Republik, Ungarn, dem Vereinigten Königreich und Zypern.

EUROPÄISCHES KOMITEE FÜR NORMUNG
EUROPEAN COMMITTEE FOR STANDARDIZATION
COMITÉ EUROPÉEN DE NORMALISATION

Management-Zentrum: Avenue Marnix 17, B-1000 Brüssel

© 2009 CEN Alle Rechte der Verwertung, gleich in welcher Form und in welchem Verfahren, sind weltweit den nationalen Mitgliedern von CEN vorbehalten.

Ref. Nr. EN 3155-069:2009 D

Documents
Document Sharing Hub

Full document details: DIN EN 3155-069:2009-09

Inhalt

Seite

Vorwort 3
Einleitung 4
1 Anwendungsbereich 5
2 Normative Verweisungen 5
3 Begriffe 6
4 Anforderungen 6
4.1 Besondere Anforderungen 6
4.2 Maße und Massen 6
4.3 Kennzeichnung mit Farbbändern 7
4.4 Werkstoff, Oberflächenbehandlung 7
4.5 Zulässige Leitungen 8
4.6 Abisolieren von Leitungen und Verdrahtungsverfahren 8
4.7 Werkzeuge 10
4.8 Prüfungen 10
4.9 Lehre 13
5 Bezeichnung 14
6 Kennzeichnung 14
7 Technische Lieferbedingungen 14

Documents
Document Sharing Hub
Full document details: DIN EN 3155-069:2009-09

Vorwort

Dieses Dokument (EN 3155-069:2009) wurde vom Verband der Europäischen Luft-, Raumfahrt- und Verteidigungsindustrie – Normung (ASD-STAN) erstellt.

Nachdem Umfragen und Abstimmungen entsprechend den Regeln dieses Verbandes durchgeführt wurden, hat diese Norm die Zustimmung der nationalen Verbände und offiziellen Behörden der Mitgliedsländer der ASD erhalten, bevor sie CEN vorgelegt wurde.

Diese Europäische Norm muss den Status einer nationalen Norm erhalten, entweder durch Veröffentlichung eines identischen Textes oder durch Anerkennung bis August 2009, und etwaige entgegenstehende nationale Normen müssen bis August 2009 zurückgezogen werden.

Es wird auf die Möglichkeit hingewiesen, dass einige Texte dieses Dokuments Patentrechte berühren können. CEN [und/oder CENELEC] sind nicht dafür verantwortlich, einige oder alle diesbezüglichen Patentrechte zu identifizieren.

Entsprechend der CEN/CENELEC-Geschäftsordnung sind die nationalen Normungsinstitute der folgenden Länder gehalten, diese Europäische Norm zu übernehmen: Belgien, Bulgarien, Dänemark, Deutschland, Estland, Finnland, Frankreich, Griechenland, Irland, Island, Italien, Lettland, Litauen, Luxemburg, Malta, Niederlande, Norwegen, Österreich, Polen, Portugal, Rumänien, Schweden, Schweiz, Slowakei, Slowenien, Spanien, Tschechische Republik, Ungarn, Vereinigtes Königreich und Zypern.

AVA Documents
Document Sharing Hub

Full document details: DIN EN 3155-069:2009-09

Einleitung

Der Kontakt nach dieser Norm ist abgeleitet von und austauschbar mit Kontakten nach SAE-AS39029/78.

Documents
Document Sharing Hub
Full document details: DIN EN 3155-069:2009-09

1 Anwendungsbereich

Diese Norm legt die Anforderungen, Prüfungen und Werkzeuge für elektrische koaxiale Buchsenkontakte, Größe 16, Typ D, zum Löten, Klasse P, zur Verwendung in elektrischen Verbindungselementen nach EN 3155-002 fest.

Die vorliegende Norm ist in Verbindung mit EN 3155-001 zu verwenden.

Die zugehörigen Stiftkontakte sind in EN 3155-058 festgelegt.

2 Normative Verweisungen

Die folgenden zitierten Dokumente sind für die Anwendung dieses Dokuments erforderlich. Bei datierten Verweisungen gilt nur die in Bezug genommene Ausgabe. Bei undatierten Verweisungen gilt die letzte Ausgabe des in Bezug genommenen Dokuments (einschließlich aller Änderungen).

EN 2591-*, *Luft- und Raumfahrt — Elektrische und optische Verbindungselemente — Prüfverfahren*

EN 3155-001, *Luft- und Raumfahrt — Elektrische Kontakte zur Verwendung in Verbindungselementen — Teil 001: Technische Lieferbedingungen* [1)]

EN 3155-002, *Luft- und Raumfahrt — Elektrische Kontakte zur Verwendung in Verbindungselementen — Teil 002: Auflistung und Verwendung der Kontakte*

EN 3155-058, *Luft- und Raumfahrt — Elektrische Kontakte zur Verwendung in Verbindungselementen — Teil 058: Elektrische koaxiale Stiftkontakte, Größe 16, Typ D, zum Löten, Klasse R — Produktnorm*

QQ-S-571, *Solder, tin alloy: tin-lead alloy and lead alloy* [2)]

MIL-I-81969/08, *Installing and removal tools, connector electrical contact, type I and II, class 2, composition A* [2)]

MIL-I-81969/14, *Installing and removal tools, connector electrical contact, type III, class 2, composition B* [2)]

MIL-PRF-5606, *Hydraulic fluid, petroleum base, aircraft, missile and ordnance* [2)]

MIL-PRF-7808, *Lubricating oil, aircraft turbine engine, synthetic base, NATO code number O-148* [2)]

MIL-PRF-7870, *Lubricating oil: general purpose, low temperature* [2)]

MIL-PRF-23699, *Lubricating oil, aircraft turbine engine, synthetic base, NATO code number O-156* [2)]

MIL-PRF-87937, *Cleaning compound aerospace equipment* [2)]

SAE-AMS1424, *Fluid, deicing/anti-icing, aircraft, SAE type I* [3)]

SAE-AS1241, *Fire resistant phosphate ester hydraulic fluid for aircraft* [3)]

---

* Und alle in dieser Norm angegebenen Teile.

1) Veröffentlicht als ASD-Vornorm zum Zeitpunkt der Herausgabe dieser Norm.

2) Herausgegeben durch: Department of Defense (DOD), the Pentagon, Washington D.C. 20301, USA.

3) Herausgegeben durch: Society of Automotive Engineering (SAE), 400 Commonwealth Drive, Warrendale, PA 15096, USA.

AVA Documents
Document Sharing Hub

Full document details: DIN EN 3155-069:2009-09

SAE-AS39029/78, *Contacts, electrical connector, socket, crimp removable, shielded, size 16 (for MIL-C-38999 series II and MIL-C-24308 connectors)* [3)]

TR 6058, *Luft- und Raumfahrt — Identifizierungsliste für Leitungskode* [4)]

3 Begriffe

Für die Anwendung dieser Norm gelten die Begriffe nach EN 3155-001.

4 Anforderungen

4.1 Besondere Anforderungen

Kontakte vom Typ D sind Kontakte zur allgemeinen Verwendung, Klasse P entspricht einem Betriebstemperaturbereich von –65 °C bis 125 °C.

4.2 Maße und Massen

Siehe Bild 1.

Die Maße und Grenzabmaße sind in Millimeter angegeben und gelten nach der Oberflächenbehandlung.

4) Veröffentlicht als ASD Fachbericht zum Zeitpunkt der Herausgabe dieser Norm.

Documents
Document Sharing Hub
Full document details: DIN EN 3155-069:2009-09

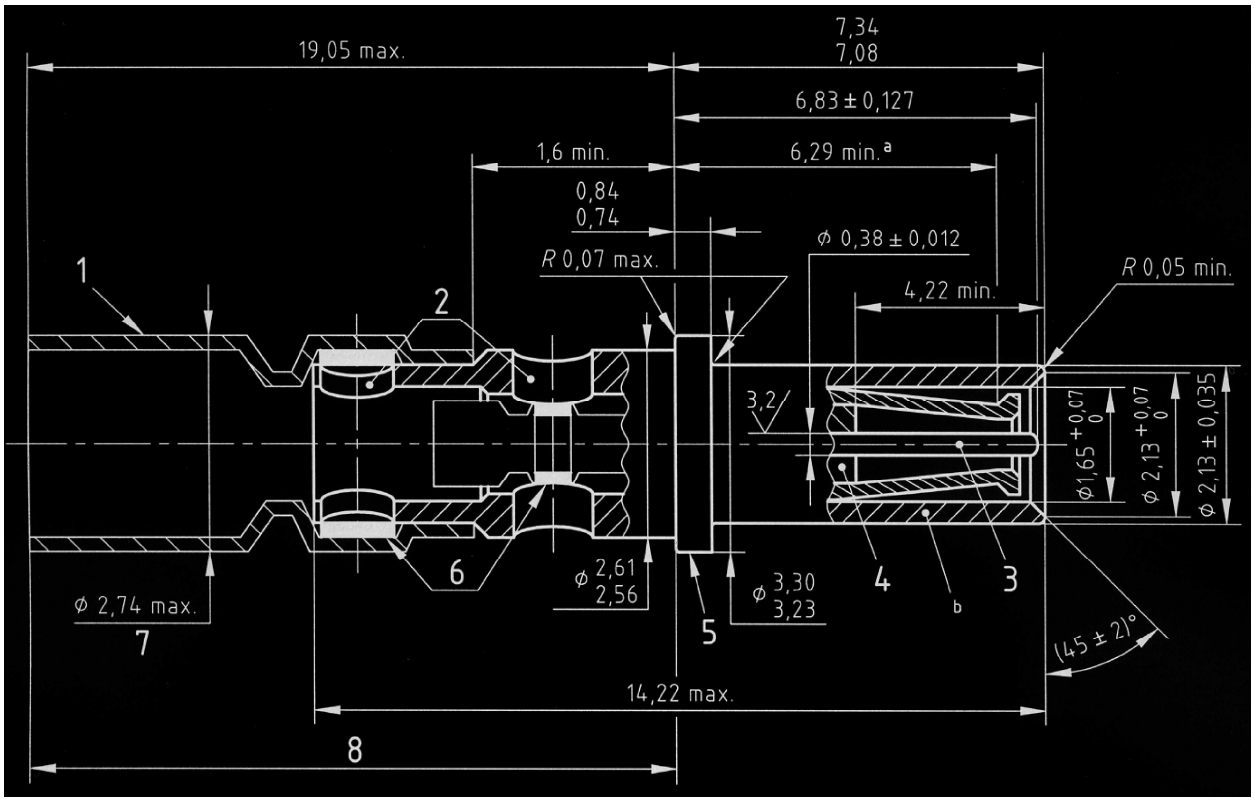

Legende

1 Wärmeschrumpfschlauch
2 Sichtfenster
3 Körper des inneren Stiftkontaktes
4 Dielektrikum
5 Körper des äußeren Buchsenkontaktes
6 Lötringe
7 Durchmesser nach der Anwendung
8 Heizbereich

a Siehe Anmerkung 1.

b Siehe Anmerkung 2.

Bild 1

ANMERKUNG 1 Punkt, an dem ein Lehren-Prüfstift mit quadratischem Ende und gleichem Grunddurchmesser wie der zugehörige Kontakt erstmalig das Federelement des Buchsenkontaktes kontaktiert.

ANMERKUNG 2 Der Außenkontakt passt zum Stiftkontaktdurchmesser 1,61/1,57.

Masse: 0,60 g.

4.3 Kennzeichnung mit Farbbändern

Nicht zutreffend.

4.4 Werkstoff, Oberflächenbehandlung

4.4.1 Werkstoff

Kontaktkörper: Kupferlegierung

AVA Documents
Document Sharing Hub

Full document details: DIN EN 3155-069:2009-09