DEUTSCHE NORM

September 2009

DIN EN 3660-019

ICS 49.060

Luft- und Raumfahrt – Endgehäuse für elektrische und optische Rund- und Rechteckstecksteckverbinder – Teil 019: Endgehäuse, Bauform A, 45°, nicht abgedichtet, mit Arm für Kabelbinder – Produktnorm; Deutsche und Englische Fassung EN 3660-019:2009

Aerospace series –
Cable outlet accessories for circular and rectangular electrical and optical connectors –
Part 019: Cable outlet, style A, 45°, unsealed, with cable tie strain relief – Product standard;
German and English version EN 3660-019:2009

Série aérospatiale –
Accessoires arrière pour connecteurs circulaires et rectangulaires électriques et optiques –
Partie 019: Raccord coudé, 45°, non étanche, type A, avec tenue du câble par frettage – Norme de produit;
Version allemande et anglaise EN 3660-019:2009

Gesamtumfang 21 Seiten

Normenausschuss Luft- und Raumfahrt (NL) im DIN

Documents
Document Sharing Hub

Full document details: DIN EN 3660-019:2009-09

Nationales Vorwort

Der Verband der Europäischen Luft-, Raumfahrt- und Verteidigungsindustrie Normung (ASD-STAN) ist vom Europäischen Komitee für Normung (CEN) für zuständig erklärt worden, Europäische Normen (EN) für das Gebiet der Luft- und Raumfahrt auszuarbeiten. Durch die Vereinbarung vom 3. Oktober 1986 wurde ASD Assoziierte Organisation (ASB) des CEN.

Dieses Dokument (EN 3660-019:2009) wurde von ASD-STAN, Fachbereich Elektrotechnik, unter Mitwirkung deutscher Experten des Normenausschusses Luft- und Raumfahrt erarbeitet.

Das zuständige deutsche Normungsgremium ist der Arbeitsausschuss NA 131-04-03 AA „Elektrische Verbindungselemente“ im DIN Normenausschuss Luft- und Raumfahrt.

Entsprechend Beschluss 57/9 des Technischen Ausschusses des Beirats des Normenausschusses Luft- und Raumfahrt (NL) im DIN Deutsches Institut für Normung e. V. sind die europäischen Luft- und Raumfahrt-Normungsergebnisse zweisprachig, in Deutsch und Englisch, in das Deutsche Normenwerk zu überführen. Aus diesem Grund wurde der Deutschen Fassung dieser EN-Norm die Englische Fassung hinzugefügt.

Documents
Document Sharing Hub

Full document details: DIN EN 3660-019:2009-09

EUROPÄISCHE NORM

EUROPEAN STANDARD

NORME EUROPÉENNE

EN 3660-019

Februar 2009

ICS 49.060

Deutsche Fassung

Luft- und Raumfahrt — Endgehäuse für elektrische und optische Rund- und Rechtecksteckverbinder — Teil 019: Endgehäuse, Bauform A, 45°, nicht abgedichtet, mit Arm für Kabelbinder — Produktnorm

Aerospace series —
Cable outlet accessories for circular and rectangular electrical and optical connectors —
Part 019: Cable outlet, style A, 45°, unsealed, with cable tie strain relief —
Product standard

Série aérospatiale —
Accessoires arrière pour connecteurs circulaires et rectangulaires électriques et optiques —
Partie 019: Raccord coudé, 45°, non étanche, type A, avec tenue du câble par frettage —
Norme de produit

Diese Europäische Norm wurde vom CEN am 6. September 2008 angenommen.

Die CEN-Mitglieder sind gehalten, die CEN/CENELEC-Geschäftsordnung zu erfüllen, in der die Bedingungen festgelegt sind, unter denen dieser Europäischen Norm ohne jede Änderung der Status einer nationalen Norm zu geben ist. Auf dem letzten Stand befindliche Listen dieser nationalen Normen mit ihren bibliographischen Angaben sind beim Management-Zentrum des CEN oder bei jedem CEN-Mitglied auf Anfrage erhältlich.

Diese Europäische Norm besteht in drei offiziellen Fassungen (Deutsch, Englisch, Französisch). Eine Fassung in einer anderen Sprache, die von einem CEN-Mitglied in eigener Verantwortung durch Übersetzung in seine Landessprache gemacht und dem Management-Zentrum mitgeteilt worden ist, hat den gleichen Status wie die offiziellen Fassungen.

CEN-Mitglieder sind die nationalen Normungsinstitute von Belgien, Bulgarien, Dänemark, Deutschland, Estland, Finnland, Frankreich, Griechenland, Irland, Island, Italien, Lettland, Litauen, Luxemburg, Malta, den Niederlanden, Norwegen, Österreich, Polen, Portugal, Rumänien, Schweden, der Schweiz, der Slowakei, Slowenien, Spanien, der Tschechischen Republik, Ungarn, dem Vereinigten Königreich und Zypern.

EUROPÄISCHES KOMITEE FÜR NORMUNG
EUROPEAN COMMITTEE FOR STANDARDIZATION
COMITÉ EUROPÉEN DE NORMALISATION

Management-Zentrum: Avenue Marnix 17, B-1000 Brüssel

© 2009 CEN Alle Rechte der Verwertung, gleich in welcher Form und in welchem Verfahren, sind weltweit den nationalen Mitgliedern von CEN vorbehalten.

Ref. Nr. EN 3660-019:2009 D

Documents
Document Sharing Hub

Full document details: DIN EN 3660-019:2009-09

Inhalt

Seite

Vorwort 3

1 Anwendungsbereich 4

2 Normative Verweisungen 4

3 Begriffe 4

4 Eigenschaften 4

5 Bezeichnung 10

6 Kennzeichnung 10

7 Technische Lieferbedingungen 10

Documents
Document Sharing Hub

Full document details: DIN EN 3660-019:2009-09

Vorwort

Dieses Dokument (EN 3660-019:2009) wurde vom Verband der Europäischen Luft-, Raumfahrt- und Verteidigungsindustrie — Normung (ASD-STAN) erstellt.

Nachdem Umfragen und Abstimmungen entsprechend den Regeln dieses Verbandes durchgeführt wurden, hat diese Norm die Zustimmung der nationalen Verbände und offiziellen Behörden der Mitgliedsländer der ASD erhalten, bevor sie CEN vorgelegt wurde.

Diese Europäische Norm muss den Status einer nationalen Norm erhalten, entweder durch Veröffentlichung eines identischen Textes oder durch Anerkennung bis August 2009, und etwaige entgegenstehende nationale Normen müssen bis August 2009 zurückgezogen werden.

Es wird auf die Möglichkeit hingewiesen, dass einige Texte dieses Dokuments Patentrechte berühren können. CEN [und/oder CENELEC] sind nicht dafür verantwortlich, einige oder alle diesbezüglichen Patentrechte zu identifizieren.

Entsprechend der CEN/CENELEC-Geschäftsordnung sind die nationalen Normungsinstitute der folgenden Länder gehalten, diese Europäische Norm zu übernehmen: Belgien, Bulgarien, Dänemark, Deutschland, Estland, Finnland, Frankreich, Griechenland, Irland, Island, Italien, Lettland, Litauen, Luxemburg, Malta, Niederlande, Norwegen, Österreich, Polen, Portugal, Rumänien, Schweden, Schweiz, Slowakei, Slowenien, Spanien, Tschechische Republik, Ungarn, Vereinigtes Königreich und Zypern.

Documents
Document Sharing Hub
Full document details: DIN EN 3660-019:2009-09

1 Anwendungsbereich

Diese Produktnorm legt eine Reihe von Endgehäusen, Bauform A, 45°, nicht abgedichtet, mit Arm für Kabelbinder fest.

Zugehörige elektrische Steckverbinder: EN 3660-002.

2 Normative Verweisungen

Die folgenden zitierten Dokumente sind für die Anwendung dieses Dokuments erforderlich. Bei datierten Verweisungen gilt nur die in Bezug genommene Ausgabe. Bei undatierten Verweisungen gilt die letzte Ausgabe des in Bezug genommenen Dokuments (einschließlich aller Änderungen).

EN 2424, *Luft- und Raumfahrt — Kennzeichnung von Luft- und Raumfahrt-Erzeugnissen*

EN 2591-100*, *Luft- und Raumfahrt — Elektrische und optische Verbindungselemente — Prüfverfahren — Teil 100: Allgemeines*

EN 3660-001, *Luft- und Raumfahrt — Endgehäuse für elektrische und optische Rund- und Rechteck-steckverbinder — Teil 001: Technische Lieferbedingungen*

EN 3660-002, *Luft- und Raumfahrt — Endgehäuse für elektrische und optische Rund- und Rechteck-steckverbinder — Teil 002: Übersicht über die Einzelnormen*

3 Begriffe

Für die Anwendung dieses Dokuments gelten die Begriffe nach EN 3660-001.

4 Eigenschaften

4.1 Maße und Massen

Hinsichtlich der Maße und Massen siehe Bild 1 und Tabelle 1.

---

* Alle in Tabelle 4 angegebenen Teile.

Documents
Document Sharing Hub
Full document details: DIN EN 3660-019:2009-09

Maße und Toleranzen in Millimeter

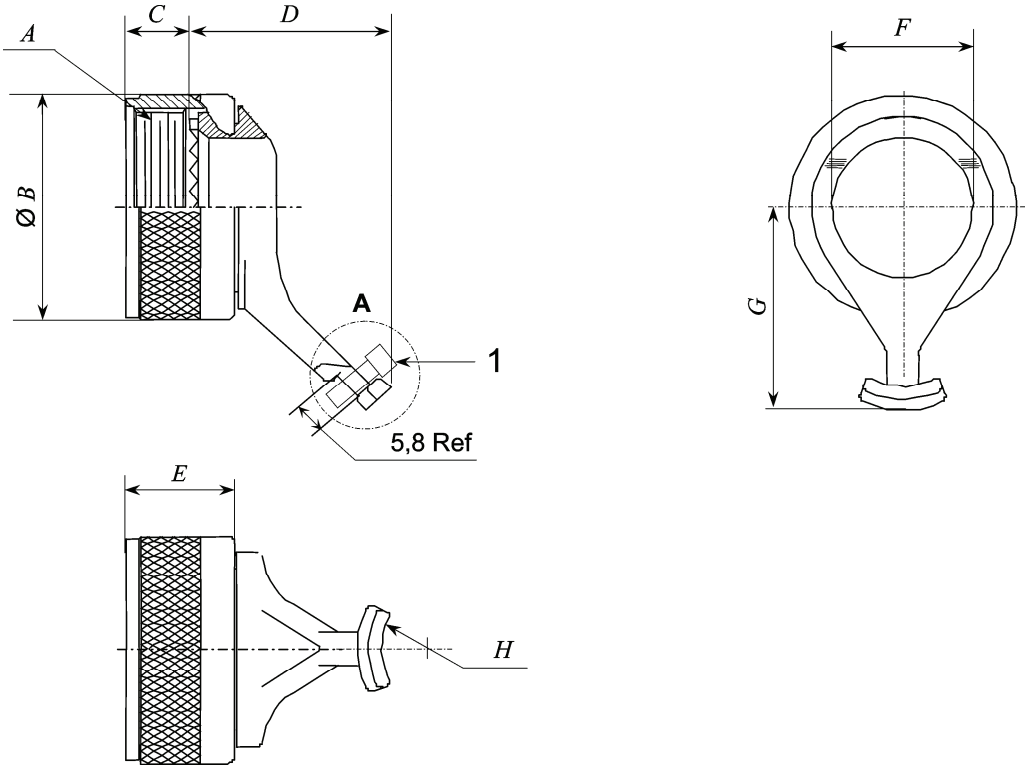

Legende

1 Kabelbinder oder Abbindegarn

Bild 1

Einzelheit A: siehe Bilder 2a) bis 2e).

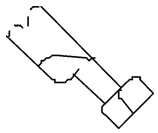

Bild 2a — Ohne Erdungsöse und Abstandshalter

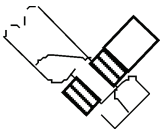

Bild 2b — Ohne Erdungsöse und mit Abstandshalter

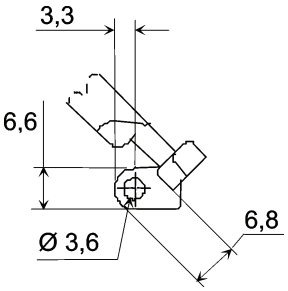

Bild 2c — Mit Erdungsöse und ohne Abstandshalter

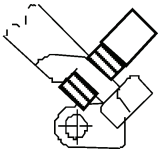

Bild 2d — Mit Erdungsöse und Abstandshalter

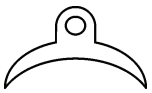

Bild 2e — Abstandshalter separat dargestellt

Documents
Document Sharing Hub
Full document details: DIN EN 3660-019:2009-09