DEUTSCHE NORM

Juni 2009

DIN EN 3660-022

ICS 49.060

Luft- und Raumfahrt – Endgehäuse für elektrische und optische Rund- und Rechtecksteckverbinder – Teil 022: Endgehäuse, Bauform A, gerade, Verbundwerkstoff, nicht abgedichtet, mit Arm für Kabelbinder – Produktnorm; Deutsche und Englische Fassung EN 3660-022:2008

Aerospace series –
Cable outlet accessories for circular and rectangular electrical and optical connectors –
Part 022: Cable outlet, style A, straight, composite, unsealed, with cable tie strain relief –
Product standard;
German and English version EN 3660-022:2008

Série aérospatiale –
Accessoires arrière pour connecteurs circulaires et rectangulaires électriques et optiques –
Partie 022: Raccord, type A, droit, composite, non étanche, avec tenue du câble par frettage – Norme de produit;
Version allemande et anglaise EN 3660-022:2008

Gesamtumfang 22 Seiten

Normenausschuss Luft- und Raumfahrt (NL) im DIN

Documents
Document Sharing Hub

Full document details: DIN EN 3660-022:2009-06

Nationales Vorwort

Der Verband der Europäischen Luft-, Raumfahrt- und Verteidigungsindustrie Normung (ASD-STAN) ist vom Europäischen Komitee für Normung (CEN) für zuständig erklärt worden, Europäische Normen (EN) für das Gebiet der Luft- und Raumfahrt auszuarbeiten. Durch die Vereinbarung vom 3. Oktober 1986 wurde ASD Assoziierte Organisation (ASB) des CEN.

Die vorliegende Norm EN 3660-022:2008 wurde von ASD-STAN, Fachbereich Elektrotechnik, unter Mitwirkung deutscher Experten des Normenausschusses Luft- und Raumfahrt erarbeitet.

Das zuständige deutsche Normungsgremium ist der Arbeitssauschuss NA 131-04-03 AA „Elektrische Verbindungselemente“ im DIN Normenausschuss Luft- und Raumfahrt.

Entsprechend Beschluss 57/9 des Technischen Ausschusses des Beirats des Normenausschusses Luft- und Raumfahrt (NL) im DIN Deutsches Institut für Normung e. V. sind die europäischen Luft- und Raumfahrt-Normungsergebnisse zweisprachig, in Deutsch und Englisch, in das Deutsche Normenwerk zu überführen. Aus diesem Grund wurde der Deutschen Fassung dieser EN-Norm die Englische Fassung hinzugefügt.

Documents
Document Sharing Hub

Full document details: DIN EN 3660-022:2009-06

EUROPÄISCHE NORM

EUROPEAN STANDARD

NORME EUROPÉENNE

EN 3660-022

April 2008

ICS 49.060

Deutsche Fassung

Luft- und Raumfahrt — Endgehäuse für elektrische und optische Rund- und Rechtecksteckverbinder — Teil 022: Endgehäuse, Bauform A, gerade, Verbundwerkstoff, nicht abgedichtet, mit Arm für Kabelbinder — Produktnorm

Aerospace series —
Cable outlet accessories for circular and rectangular electrical and optical connectors —
Part 022: Cable outlet, style A, straight, composite, unsealed, with cable tie strain relief —
Product standard

Série aérospatiale —
Accessoires arrières pour connecteurs circulaires et rectangulaires électriques et optiques —
Partie 022: Raccord, type A, droit, composite, non étanche, avec tenue du câble par frettage —
Norme de produit

Diese Europäische Norm wurde vom CEN am 12. Januar 2008 angenommen.

Die CEN-Mitglieder sind gehalten, die CEN/CENELEC-Geschäftsordnung zu erfüllen, in der die Bedingungen festgelegt sind, unter denen dieser Europäischen Norm ohne jede Änderung der Status einer nationalen Norm zu geben ist. Auf dem letzten Stand befindliche Listen dieser nationalen Normen mit ihren bibliographischen Angaben sind beim Management-Zentrum des CEN oder bei jedem CEN-Mitglied auf Anfrage erhältlich.

Diese Europäische Norm besteht in drei offiziellen Fassungen (Deutsch, Englisch, Französisch). Eine Fassung in einer anderen Sprache, die von einem CEN-Mitglied in eigener Verantwortung durch Übersetzung in seine Landessprache gemacht und dem Management-Zentrum mitgeteilt worden ist, hat den gleichen Status wie die offiziellen Fassungen.

CEN-Mitglieder sind die nationalen Normungsinstitute von Belgien, Bulgarien, Dänemark, Deutschland, Estland, Finnland, Frankreich, Griechenland, Irland, Island, Italien, Lettland, Litauen, Luxemburg, Malta, den Niederlanden, Norwegen, Österreich, Polen, Portugal, Rumänien, Schweden, der Schweiz, der Slowakei, Slowenien, Spanien, der Tschechischen Republik, Ungarn, dem Vereinigten Königreich und Zypern.

EUROPÄISCHES KOMITEE FÜR NORMUNG
EUROPEAN COMMITTEE FOR STANDARDIZATION
COMITÉ EUROPÉEN DE NORMALISATION

Management-Zentrum: rue de Stassart, 36 B-1050 Brüssel

© 2008 CEN Alle Rechte der Verwertung, gleich in welcher Form und in welchem Verfahren, sind weltweit den nationalen Mitgliedern von CEN vorbehalten.

Ref. Nr. EN 3660-022:2008 D

Documents
Document Sharing Hub

Full document details: DIN EN 3660-022:2009-06

Inhalt

Seite

Vorwort 3
1 Anwendungsbereich 4
2 Normative Verweisungen 4
3 Begriffe 4
4 Eigenschaften 4
4.1 Maße und Masse 4
4.2 Anschlussmaße 6
4.2.1 Zugehörige Steckverbinder 6
4.2.2 Standard-Anschlussmaße nach AS85049 6
4.3 Werkstoff und Oberflächenschutz 6
4.4 Anziehdrehmoment 7
4.5 Prüfdrehmomente für Festigkeit der Anschlussgewinde 7
4.6 Prüfungen 8
5 Bezeichnung 9
6 Kennzeichnung 10
7 Technische Lieferbedingungen 10

Documents
Document Sharing Hub
Full document details: DIN EN 3660-022:2009-06

Vorwort

Dieses Dokument (EN 3660-022:2008) wurde vom Verband der Europäischen Luft-, Raumfahrt- und Verteidigungsindustrie — Normung (ASD-STAN) erstellt.

Nachdem Umfragen und Abstimmungen entsprechend den Regeln dieses Verbandes durchgeführt wurden, hat diese Norm die Zustimmung der nationalen Verbände und offiziellen Behörden der Mitgliedsländer der ASD erhalten, bevor sie CEN vorgelegt wurde.

Diese Europäische Norm muss den Status einer nationalen Norm erhalten, entweder durch Veröffentlichung eines identischen Textes oder durch Anerkennung bis Oktober 2008, und etwaige entgegenstehende nationale Normen müssen bis Oktober 2008 zurückgezogen werden.

Es wird auf die Möglichkeit hingewiesen, dass einige Texte dieses Dokuments Patentrechte berühren können, ohne dass diese vorstehend identifiziert wurden. CEN [und/oder CENELEC] sind nicht dafür verantwortlich, einige oder alle diesbezüglichen Patentrechte zu identifizieren.

Entsprechend der CEN/CENELEC-Geschäftsordnung sind die nationalen Normungsinstitute der folgenden Länder gehalten, diese Europäische Norm zu übernehmen: Belgien, Bulgarien, Dänemark, Deutschland, Estland, Finnland, Frankreich, Griechenland, Irland, Island, Italien, Lettland, Litauen, Luxemburg, Malta, Niederlande, Norwegen, Österreich, Polen, Portugal, Rumänien, Schweden, Schweiz, Slowakei, Slowenien, Spanien, Tschechische Republik, Ungarn, Vereinigtes Königreich und Zypern.

AVA Documents
Document Sharing Hub

Full document details: DIN EN 3660-022:2009-06

1 Anwendungsbereich

Diese Produktnorm legt eine Reihe von Endgehäusen, gerade, Verbundwerkstoff, Bauform A, für die Verwendung unter folgenden Bedingungen fest:

Zugehörige(r) elektrische(r) Steckverbinder: EN 3660-002

Temperaturbereich, Klasse P: –55 °C bis 200 °C

2 Normative Verweisungen

Die folgenden zitierten Dokumente sind für die Anwendung dieses Dokuments erforderlich. Bei datierten Verweisungen gilt nur die in Bezug genommene Ausgabe. Bei undatierten Verweisungen gilt die letzte Ausgabe des in Bezug genommenen Dokuments (einschließlich aller Änderungen).

EN 2591-*, *Luft- und Raumfahrt — Elektrische und optische Verbindungselemente — Prüfverfahren*

EN 3660-001, *Luft- und Raumfahrt — Endgehäuse für elektrische und optische Rund- und Rechteck-steckverbinder — Teil 001: Technische Lieferbedingungen*

EN 3660-002, *Luft- und Raumfahrt — Endgehäuse für elektrische und optische Rund- und Rechteck-steckverbinder — Teil 002: Übersicht über die Einzelnormen*

AS85049, *Connector accessories, electrical general specification for* [1)]

3 Begriffe

Für die Anwendung dieses Dokuments gelten die Begriffe nach EN 3660-001.

4 Eigenschaften

4.1 Maße und Masse

Hinsichtlich der Maße und Masse siehe Bild 1, Bild 2 und Tabelle 1.

Anschlussmaße siehe 4.2.

---

* Alle entsprechenden Teile, die in dieser Norm angegeben sind.

1) Herausgegeben durch: Society of Automotive Engineers, Inc. (SAE), 400 Commonwealth Drive, Warrendale, PA 15096-0001.

Documents
Document Sharing Hub
Full document details: DIN EN 3660-022:2009-06

Alle Maße in Millimeter

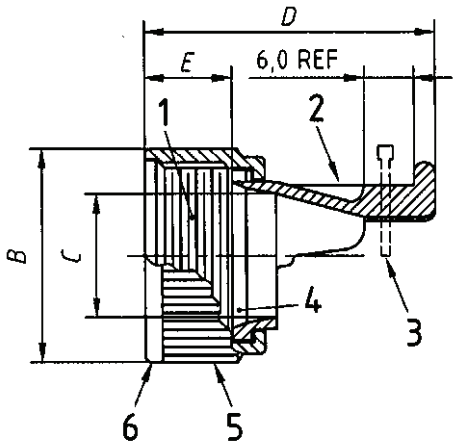

Legende

1 Gewinde *A*
2 Gehäusegröße und Zugentlastung, Kennzeichnung in diesem Bereich
3 Kabelbinder oder Kabelbaumschnur
4 Zähne *N* (siehe Tabelle 2)
5 gerade Rändelung
6 Kennzeichnung (siehe Abschnitt 6)

Bild 1

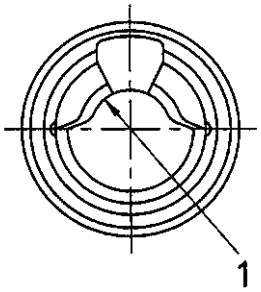

Legende

1 Radius *F*

Bild 2

Tabelle 1

Gehäuse-größe	*A* **Gewinde Klasse 2B** Inch	∅ *B* max. mm	∅ *C* max. mm	*D* max. mm	*E* [a] $^{0}_{-0,56}$ mm	*F* **Radius** max. mm	**Masse** max. g
08	0.500-20UNEF	15,55	6,80	28,20	7,75	2,23	3,1
10	0.625-24UNEF	18,52	9,49			3,03	3,7
12	0.750-20UNEF	21,67	12,87	29,65		3,93	4,4
14	0.875-20UNEF	24,87	14,72	32,25		4,93	5,3
16	1.000-20UNEF	28,13	18,03			5,83	6,2
18	1.0625-18UNEF	30,30	19,90	36,05		7,26	6,9
20	1.1875-18UNEF	33,48	23,08	39,35		7,23	8,0
22	1.3125-18UNEF	36,65	26,31	42,35		8,07	9,0
24	1.4375-18UNEF	39,83	29,22	45,65		9,03	9,8

[a] Das Maß „*E*“ wird genommen, wenn die Überwurfmutter nach vorne geschoben wird.

AVA Documents
Document Sharing Hub

Full document details: DIN EN 3660-022:2009-06