DEUTSCHE NORM

September 2009

DIN EN 3660-027

ICS 49.060

Luft- und Raumfahrt – Endgehäuse für elektrische und optische Rund- und Rechtecksteckverbinder – Teil 027: Endgehäuse, Bauform A, 45°, nicht abgedichtet, mit Arm für Kabelbinder für EN 3646 – Produktnorm; Deutsche und Englische Fassung EN 3660-027:2009

Aerospace series –
Cable outlet accessories for circular and rectangular electrical and optical connectors –
Part 027: Cable outlet, style A , 45°, unsealed, with cable tie strain relief for EN 3646 –
Product standard;
German and English version EN 3660-027:2009

Série aérospatiale –
Accessoires arrière pour connecteurs circulaires et rectangulaires électriques et optiques –
Partie 027 : Raccord, type A, coudé 45°, non étanche, avec tenue du câble par frettage pour EN 3646 – Norme de produit;
Version allemande et anglaise EN 3660-027:2009

Gesamtumfang 24 Seiten

Normenausschuss Luft- und Raumfahrt (NL) im DIN

Documents
Document Sharing Hub

Full document details: DIN EN 3660-027:2009-09

Nationales Vorwort

Der Verband der Europäischen Luft-, Raumfahrt- und Verteidigungsindustrie Normung (ASD-STAN) ist vom Europäischen Komitee für Normung (CEN) für zuständig erklärt worden, Europäische Normen (EN) für das Gebiet der Luft- und Raumfahrt auszuarbeiten. Durch die Vereinbarung vom 3. Oktober 1986 wurde ASD Assoziierte Organisation (ASB) des CEN.

Die vorliegende Norm EN 3660-027:2009 wurde von ASD-STAN, Fachbereich Elektrotechnik, unter Mitwirkung deutscher Experten des Normenausschusses Luft- und Raumfahrt erarbeitet.

Das zuständige deutsche Normungsgremium ist der Arbeitsausschuss NA 131-04-03 AA „Elektrische Verbindungselemente“ im DIN Normenausschuss Luft- und Raumfahrt.

Entsprechend Beschluss 57/9 des Technischen Ausschusses des Beirats des Normenausschusses Luft- und Raumfahrt (NL) im DIN Deutsches Institut für Normung e. V. sind die europäischen Luft- und Raumfahrt-Normungsergebnisse zweisprachig, in Deutsch und Englisch, in das Deutsche Normenwerk zu überführen. Aus diesem Grund wurde der deutschen Fassung dieser EN-Norm die Englische Fassung hinzugefügt.

Documents
Document Sharing Hub

Full document details: DIN EN 3660-027:2009-09

EUROPÄISCHE NORM

EUROPEAN STANDARD

NORME EUROPÉENNE

EN 3660-027

Februar 2009

ICS 49.060

Deutsche Fassung

Luft- und Raumfahrt — Endgehäuse für elektrische und optische Rund- und Rechtecksteckverbinder — Teil 027: Endgehäuse, Bauform A, 45°, nicht abgedichtet, mit Arm für Kabelbinder für EN 3646 — Produktnorm

Aerospace series —
Cable outlet accessories for circular and rectangular electrical and optical connectors —
Part 027: Cable outlet, style A , 45°, unsealed, with cable tie strain relief for EN 3646 —
Product standard

Série aérospatiale —
Accessoires arrière pour connecteurs circulaires et rectangulaires électriques et optiques —
Partie 027: Raccord, type A, coudé 45°, non étanche, avec tenue du câble par frettage pour EN 3646 —
Norme de produit

Diese Europäische Norm wurde vom CEN am 6. September 2008 angenommen.

Die CEN-Mitglieder sind gehalten, die CEN/CENELEC-Geschäftsordnung zu erfüllen, in der die Bedingungen festgelegt sind, unter denen dieser Europäischen Norm ohne jede Änderung der Status einer nationalen Norm zu geben ist. Auf dem letzten Stand befindliche Listen dieser nationalen Normen mit ihren bibliographischen Angaben sind beim Management-Zentrum des CEN oder bei jedem CEN-Mitglied auf Anfrage erhältlich.

Diese Europäische Norm besteht in drei offiziellen Fassungen (Deutsch, Englisch, Französisch). Eine Fassung in einer anderen Sprache, die von einem CEN-Mitglied in eigener Verantwortung durch Übersetzung in seine Landessprache gemacht und dem Management-Zentrum mitgeteilt worden ist, hat den gleichen Status wie die offiziellen Fassungen.

CEN-Mitglieder sind die nationalen Normungsinstitute von Belgien, Bulgarien, Dänemark, Deutschland, Estland, Finnland, Frankreich, Griechenland, Irland, Island, Italien, Lettland, Litauen, Luxemburg, Malta, den Niederlanden, Norwegen, Österreich, Polen, Portugal, Rumänien, Schweden, der Schweiz, der Slowakei, Slowenien, Spanien, der Tschechischen Republik, Ungarn, dem Vereinigten Königreich und Zypern.

EUROPÄISCHES KOMITEE FÜR NORMUNG
EUROPEAN COMMITTEE FOR STANDARDIZATION
COMITÉ EUROPÉEN DE NORMALISATION

Management-Zentrum: Avenue Marnix 17, B-1000 Brüssel

© 2009 CEN Alle Rechte der Verwertung, gleich in welcher Form und in welchem Verfahren, sind weltweit den nationalen Mitgliedern von CEN vorbehalten.

Ref. Nr. EN 3660-027:2009 D

Documents
Document Sharing Hub

Full document details: DIN EN 3660-027:2009-09

Inhalt

Seite

Vorwort 3
1 Anwendungsbereich 4
2 Normative Verweisungen 4
3 Begriffe 4
4 Eigenschaften 4
5 Bezeichnung 11
6 Kennzeichnung 11
7 Technische Lieferbedingungen 11

Documents
Document Sharing Hub
Full document details: DIN EN 3660-027:2009-09

Vorwort

Dieses Dokument (EN 3660-027:2009) wurde vom Verband der Europäischen Luft-, Raumfahrt- und Verteidigungsindustrie – Normung (ASD-STAN) erstellt.

Nachdem Umfragen und Abstimmungen entsprechend den Regeln dieses Verbandes durchgeführt wurden, hat diese Norm die Zustimmung der nationalen Verbände und offiziellen Behörden der Mitgliedsländer der ASD erhalten, bevor sie CEN vorgelegt wurde.

Diese Europäische Norm muss den Status einer nationalen Norm erhalten, entweder durch Veröffentlichung eines identischen Textes oder durch Anerkennung bis August 2009, und etwaige entgegenstehende nationale Normen müssen bis August 2009 zurückgezogen werden.

Es wird auf die Möglichkeit hingewiesen, dass einige Texte dieses Dokuments Patentrechte berühren können. CEN [und/oder CENELEC] sind nicht dafür verantwortlich, einige oder alle diesbezüglichen Patentrechte zu identifizieren.

Entsprechend der CEN/CENELEC-Geschäftsordnung sind die nationalen Normungsinstitute der folgenden Länder gehalten, diese Europäische Norm zu übernehmen: Belgien, Bulgarien, Dänemark, Deutschland, Estland, Finnland, Frankreich, Griechenland, Irland, Island, Italien, Lettland, Litauen, Luxemburg, Malta, Niederlande, Norwegen, Österreich, Polen, Portugal, Rumänien, Schweden, Schweiz, Slowakei, Slowenien, Spanien, Tschechische Republik, Ungarn, Vereinigtes Königreich und Zypern.

Documents
Document Sharing Hub

Full document details: DIN EN 3660-027:2009-09

1 Anwendungsbereich

Diese Produktnorm legt eine Reihe von Endgehäusen, 45°, Bauform A, für die Verwendung unter folgenden Bedingungen fest:

Zugehörige(r) elektrische(r) Steckverbinder		:	EN 3660-002
Temperaturbereich,	Klasse A	:	–65 °C bis 200 °C
	Klasse N	:	–65 °C bis 200 °C
	Klasse W	:	–65 °C bis 175 °C

2 Normative Verweisungen

Die folgenden zitierten Dokumente sind für die Anwendung dieses Dokuments erforderlich. Bei datierten Verweisungen gilt nur die in Bezug genommene Ausgabe. Bei undatierten Verweisungen gilt die letzte Ausgabe des in Bezug genommenen Dokuments (einschließlich aller Änderungen).

EN 2591-100*), *Luft- und Raumfahrt — Elektrische und optische Verbindungselemente — Prüfverfahren — Teil 100: Allgemeines*

EN 3660-001, *Luft- und Raumfahrt — Endgehäuse für elektrische und optische Rund- und Rechteck-steckverbinder — Teil 001: Technische Lieferbedingungen*

EN 3660-002, *Luft- und Raumfahrt — Endgehäuse für elektrische und optische Rund- und Rechteck-steckverbinder — Teil 002: Übersicht über die Einzelnormen*

EN 3660-036, *Luft- und Raumfahrt — Endgehäuse für elektrische und optische Rund- und Rechteck-steckverbinder — Teil 036: Einzelteile, Distanzplättchen*[1)]

3 Begriffe

Für die Anwendung dieses Dokuments gelten die Begriffe nach EN 3660-001.

4 Eigenschaften

4.1 Maße und Massen

Hinsichtlich der Maße und Massen siehe Bild 1 und Tabelle 1.

---

*) Alle entsprechenden Teile, die in Tabelle 5 angegeben sind.

1) Zum Zeitpunkt der Herausgabe dieser Norm in Vorbereitung.

Documents
Document Sharing Hub
Full document details: DIN EN 3660-027:2009-09

Anschlussmaße siehe 4.3.

Alle Maße sind in Millimeter angegeben.

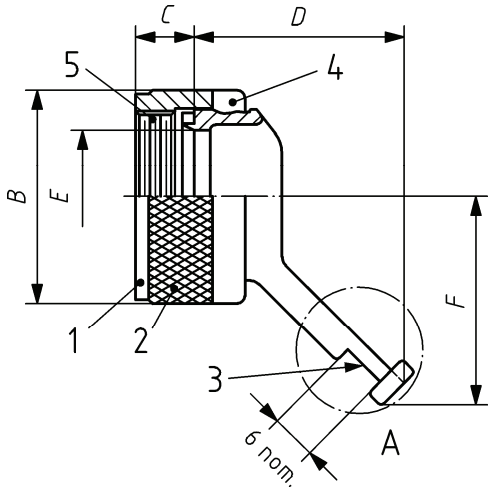

Einzelheit A

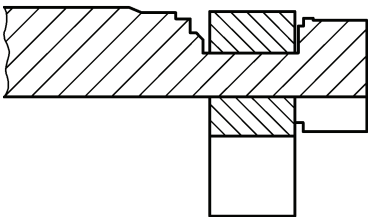

Legende

1 Bereich für die Kennzeichnung (siehe Abschnitt 6)
2 Rändelung nach Wahl des Herstellers
3 Bereich für Kabelbinder oder Kabelbaumschnur
4 3 Sicherungsdrahtlöcher in gleichem Abstand für Draht mit max. 0,8 mm Durchmesser
5 Gewinde A (siehe Tabelle 1)

Bild 1

Documents
Document Sharing Hub
Full document details: DIN EN 3660-027:2009-09

Tabelle 1

Gehäuse-größe	*A* Gewinde Klasse 2B	*B* max.	*C*[a] $^{0}_{-0,56}$	*D* max.	*E* ± 0,8	*F* max.	Masse ohne Distanzplättchen Klassen A, N und W max.
	Zoll	mm	mm	mm	mm	mm	g
08	0.500-20UNF	15,7	7,75	27,1	6,35	18,6	4,9
10	0.625-24UNEF	18,6	7,75	27,1	9,02	20,1	6,0
12	0.750-20UNEF	21,8	7,75	27,1	12,76	21,7	6,9
14	0.875-20UNEF	25,0	7,75	31,1	14,35	27,8	8,4
16	1.000-18UNEF	28,2	7,75	31,1	17,61	29,4	10,5
18	1.063-18UNEF	30,9	7,75	31,1	19,61	31,0	13,0
20	1.188-18UNEF	34,2	7,75	31,1	22,69	31,8	17,1
22	1.313-18UNEF	37,3	7,75	31,1	25,71	34,1	18,0
24	1.438-18UNEF	40,5	7,75	31,1	28,94	35,3	18,8

[a] Das Maß „*C*“ wird genommen, wenn die Überwurfmutter nach vorne geschoben wird.

4.2 Einzelteile

Distanzplättchen siehe EN 3660-036.

4.3 Anschlussmaße

4.3.1 Zugehöriger Steckverbinder

Siehe EN 3660-002.

4.3.2 Anschluss

Siehe Bilder 2 und 3 und Tabelle 2.

Documents
Document Sharing Hub
Full document details: DIN EN 3660-027:2009-09