DIN 13193

ICS 11.040.30

Einsprüche bis 2016-08-03
Vorgesehen als Ersatz für
DIN 13193:2005-12

Entwurf

Medizinische Instrumente – Hohlmeißelzangen nach Luer

Medical instruments –
Rongeurs type Luer

Instruments médicaux –
Pince-gouge de Luer

Anwendungswarnvermerk

Dieser Norm-Entwurf mit Erscheinungsdatum 2016-06-03 wird der Öffentlichkeit zur Prüfung und Stellungnahme vorgelegt.

Weil die beabsichtigte Norm von der vorliegenden Fassung abweichen kann, ist die Anwendung dieses Entwurfes besonders zu vereinbaren.

Stellungnahmen werden erbeten

- vorzugsweise online im Norm-Entwurfs-Portal des DIN unter www.entwuerfe.din.de bzw. für Norm-Entwürfe der DKE auch im Norm-Entwurfs-Portal der DKE unter www.entwuerfe.normenbibliothek.de, sofern dort wiedergegeben;
- oder als Datei per E-Mail an nafuo@din.de möglichst in Form einer Tabelle. Die Vorlage dieser Tabelle kann im Internet unter www.din.de/stellungnahme oder für Stellungnahmen zu Norm-Entwürfen der DKE unter www.dke.de/stellungnahme abgerufen werden;
- oder in Papierform an den DIN-Normenausschuss Feinmechanik und Optik (NAFuO) (Hausanschrift: Alexander-Wellendorff-Str. 2, 75172 Pforzheim).

Die Empfänger dieses Norm-Entwurfs werden gebeten, mit ihren Kommentaren jegliche relevanten Patentrechte, die sie kennen, mitzuteilen und unterstützende Dokumentationen zur Verfügung zu stellen.

Gesamtumfang 9 Seiten

DIN-Normenausschuss Feinmechanik und Optik (NAFuO)

AVA Documents
Document Sharing Hub

Full document details: E DIN 13193:2016-07

Vorwort

Dieses Dokument wurde vom Arbeitsausschuss NA 027-02-01 AA „Chirurgische Instrumente“ im DIN-Normenausschuss Feinmechanik und Optik (NAFuO) erarbeitet.

Änderungen

Gegenüber DIN 13193:2005-12 wurden folgende Änderungen vorgenommen:

a) in Bild 2 wurden die Maße für den Schluss von 8 ± 1 und 12 ± 1 auf 7 ± 1 und 11 ± 1 geändert;

b) für die Formen E und F wurde als zusätzliche Option für die Schlusslänge D 30 aufgenommen;

c) in Bild 6 wurde der Vermerk „wie in Form A“ zu „wie in Form E“ korrigiert;

d) in Bild 8 wurde die Form richtig als „Form H“ benannt.

e) die zusätzlichen Angaben für die Bundeswehr wurden gestrichen.

1 Anwendungsbereich

Diese Norm legt Anforderungen für medizinische Instrumente fest, wie sie in der Chirurgie und im Gesundheitswesen verwendet werden.

2 Normative Verweisungen

Die folgenden Dokumente, die in diesem Dokument teilweise oder als Ganzes zitiert werden, sind für die Anwendung dieses Dokuments erforderlich. Bei datierten Verweisungen gilt nur die in Bezug genommene Ausgabe. Bei undatierten Verweisungen gilt die letzte Ausgabe des in Bezug genommenen Dokuments (einschließlich aller Änderungen).

DIN 58298:2005-12, *Medizinische Instrumente – Werkstoffe, Ausführung und Prüfung*

DIN 58300, *Schlussarten für chirurgische Instrumente*

Documents
Document Sharing Hub

Full document details: E DIN 13193:2016-07

3 Maße und Bezeichnung

3.1 Maße

Form A

Maße in Millimeter

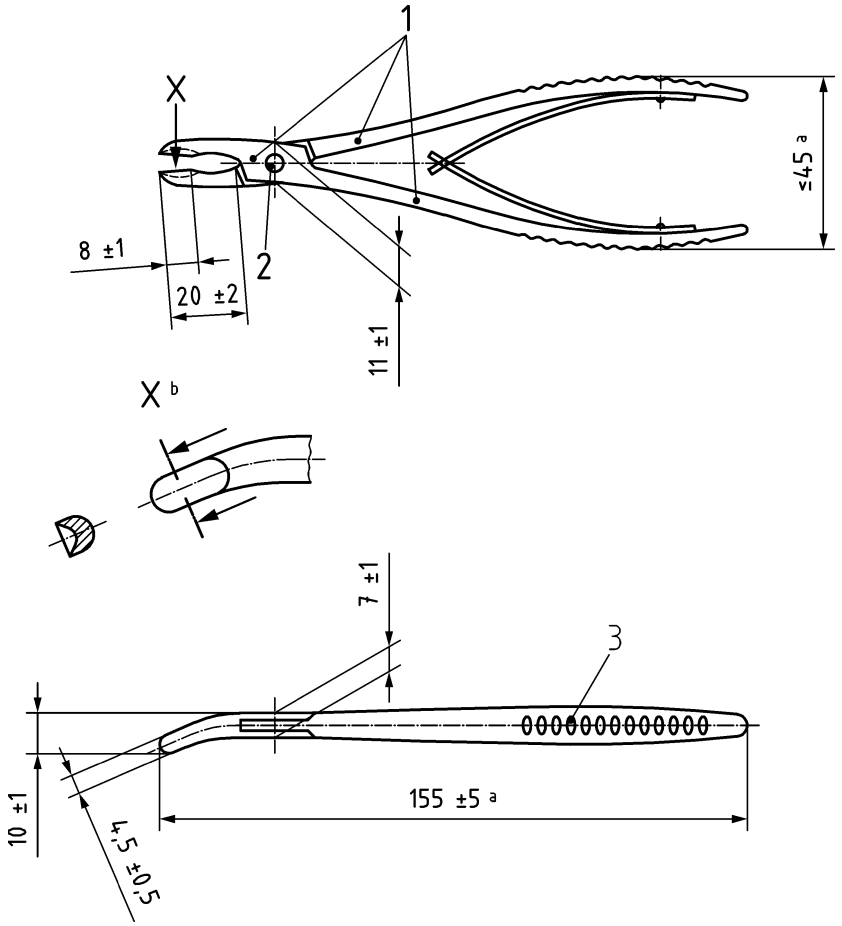

Legende

1 Platz für Kennzeichnung

2 Durchsteckschluss DIN 58300 – D 20

3 Oberflächenprofil der Griffflächen nach Wahl des Herstellers

a bei geschlossener Zange

b vergrößert

Nicht angegebene Einzelheiten sind zweckentsprechend zu wählen.

Bild 1 — Hohlmeißelzangen nach Luer - Form A

Documents
Document Sharing Hub

Full document details: E DIN 13193:2016-07