DIN EN 3155-070

ICS 49.060

Einsprüche bis 2019-10-30
Vorgesehen als Ersatz für
DIN EN 3155-070:2015-02

Entwurf

Luft- und Raumfahrt – Elektrische Kontakte zur Verwendung in Verbindungselementen – Teil 070: Elektrische Stiftkontakte, Typ A, crimpbar, Klasse S – Produktnorm; Deutsche und Englische Fassung FprEN 3155-070:2019

Aerospace series –
Electrical contacts used in elements of connection –
Part 070: Contacts, electrical, male, type A, crimp, class S – Product standard;
German and English version FprEN 3155-070:2019

Série aérospatiale –
Contacts électriques utilisés dans les organes de connexion –
Partie 070: Contacts électriques, mâles, type A, à sertir, classe S – Norme de produit;
Version allemande et anglaise FprEN 3155-070:2019

Anwendungswarnvermerk

Dieser Norm-Entwurf mit Erscheinungsdatum 2019-08-30 wird der Öffentlichkeit zur Prüfung und Stellungnahme vorgelegt.

Weil die beabsichtigte Norm von der vorliegenden Fassung abweichen kann, ist die Anwendung dieses Entwurfs besonders zu vereinbaren.

Stellungnahmen werden erbeten

- vorzugsweise online im Norm-Entwurfs-Portal von DIN unter www.din.de/go/entwuerfe bzw. für Norm-Entwürfe der DKE auch im Norm-Entwurfs-Portal der DKE unter www.entwuerfe.normenbibliothek.de, sofern dort wiedergegeben;
- oder als Datei per E-Mail an nl@din.de möglichst in Form einer Tabelle. Die Vorlage dieser Tabelle kann im Internet unter www.din.de/go/stellungnahmen-norm-entwuerfe oder für Stellungnahmen zu Norm-Entwürfen der DKE unter www.dke.de/stellungnahme abgerufen werden;
- oder in Papierform an den DIN-Normenausschuss Luft- und Raumfahrt (NL), 10772 Berlin, Saatwinkler Damm 42/43, 13627 Berlin.

Die Empfänger dieses Norm-Entwurfs werden gebeten, mit ihren Kommentaren jegliche relevanten Patentrechte, die sie kennen, mitzuteilen und unterstützende Dokumentationen zur Verfügung zu stellen.

Gesamtumfang 28 Seiten

DIN-Normenausschuss Luft- und Raumfahrt (NL)

AVA Documents Document Sharing Hub

Full document details: E DIN EN 3155-070:2019-10

Nationales Vorwort

Der Verband der Europäischen Luft-, Raumfahrt- und Verteidigungsindustrie – Normung (ASD-STAN) ist vom Europäischen Komitee für Normung (CEN) für zuständig erklärt worden, Europäische Normen (EN) für das Gebiet der Luft- und Raumfahrt auszuarbeiten. Durch die Vereinbarung vom 3. Oktober 1986 wurde ASD Assoziierte Organisation (ASB) des CEN.

Das vorliegende Dokument (FprEN 3155-070:2019) wurde von ASD-STAN, Fachbereich Elektrik, unter Mitwirkung deutscher Experten des DIN-Normenausschusses Luft- und Raumfahrt (NL) erarbeitet. Das zuständige deutsche Normungsgremium ist der Arbeitsausschuss NA 131-04-03 AA „Elektrische Verbindungselemente“ im DIN-Normenausschuss Luft- und Raumfahrt (NL).

Entsprechend Beschluss 57/9 des Technischen Ausschusses des Beirats des DIN-Normenausschusses Luft- und Raumfahrt (NL) sind die europäischen Luft- und Raumfahrt-Normungsergebnisse zweisprachig, in Deutsch und Englisch, in das Deutsche Normenwerk zu überführen. Aus diesem Grund wurde der Deutschen Fassung dieses Dokuments die Englische Fassung hinzugefügt.

Es wird darauf hingewiesen, dass auf Grund der Verfahrensweise zur Normenerstellung bei ASD-STAN dieser Norm-Entwurf E DIN EN 3155-070 ausschließlich der formellen Annahme der deutschen Sprachfassung von EN 3155-070 dienen kann. Im Rahmen dieser Umfrage sind daher ausschließlich redaktionelle Stellungnahmen zur deutschen Übersetzung möglich.

Für die in diesem Dokument zitierten internationalen Dokumente wird im Folgenden auf die entsprechenden deutschen Dokumente hingewiesen:

ISO 8843 siehe DIN ISO 8843

Änderungen

Gegenüber DIN EN 3155-070:2015-02 wurden folgende Änderungen vorgenommen:

a) die Einleitung mit den Verweisen auf die SAE-AS39029-Standards entfiel;

b) die normativen Verweisungen wurden überarbeitet;

c) Bild 1 wurde überarbeitet;

d) in Tabelle 1 wurden Werte geändert;

e) in Tabelle 2 wurden eine Alternative bei identischen Farbstreifen und eine Fußnote zur Streifenbreite aufgenommen;

f) in 4.4 wurde eine Verweisung auf EN 3155-001 aufgenommen;

g) Tabelle 4 ist auch für elektrische Leitungen nach EN 4434 anwendbar;

h) in Tabelle 5 entfiel für Kontakt-/Hülsengröße 22/20 das Ausbauwerkzeug für nicht verdrahtete Kontakte;

i) Unterabschnitt 4.8, Prüfungen, wurde überarbeitet und erweitert, eine Tabelle 8 und Bild 2 für mögliche Kontaktanordnungen wurden aufgenommen;

j) ein Unterabschnitt 4.10, Kontakte für Qualifikationsprüfungen, wurde neu hinzugefügt.

Documents
Document Sharing Hub

Full document details: E DIN EN 3155-070:2019-10

Nationaler Anhang NA
(informativ)

Literaturhinweise

DIN ISO 8843, *Luft- und Raumfahrt — Lösbare Crimpkontakte für elektrische Steckverbinder — Kennzeichnungssystem*

Documents
Document Sharing Hub

Full document details: E DIN EN 3155-070:2019-10

— Leerseite —

Documents
Document Sharing Hub
Full document details: E DIN EN 3155-070:2019-10

– Entwurf –

ASD/TC

Datum: 2019-03

FprEN 3155-070:2019

ASD/TC

Sekretariat:

Luft- und Raumfahrt — Elektrische Kontakte zur Verwendung in Verbindungselementen — Teil 070: Elektrische Stiftkontakte, Typ A, crimpbar, Klasse S — Produktnorm

Série aérospatiale — Contacts électriques utilisés dans les organes de connexion — Partie 070 : Contacts électriques, mâles, type A, à sertir, classe S — Norme de produit

Aerospace series — Electrical contacts used in elements of connection — Part 070: Contacts, electrical, male, type A, crimp, class S — Product standard

ICS:

Deskriptoren

Dokument-Typ: Europäische Norm
Dokument-Untertyp:
Dokument-Stage: formelle Abstimmung
Dokument-Sprache: D

STD Version 2.9p

Documents
Document Sharing Hub

Full document details: E DIN EN 3155-070:2019-10

Inhalt

Seite

Europäisches Vorwort 3

1 Anwendungsbereich 4

2 Normative Verweisungen 4

3 Begriffe 5

4 Anforderungen 5
4.1 Besondere Anforderungen 5
4.2 Maße und Masse 5
4.3 Kennzeichnung mit Farbstreifen 6
4.4 Werkstoff, Oberflächenbehandlung 7
4.5 Zulässige Leitungen 7
4.6 Werkzeuge 7
4.6.1 Crimpwerkzeuge 7
4.6.2 Einbau-/Ausbauwerkzeuge 8
4.7 Abisolieren der Leitungen 8
4.8 Prüfungen 9
4.9 Lehren 11

5 Bezeichnung 11

6 Kennzeichnung 12

7 Technische Lieferbedingungen 12

Documents
Document Sharing Hub

Full document details: E DIN EN 3155-070:2019-10

Europäisches Vorwort

Dieses Dokument (FprEN 3155-070:2019) wurde vom Verband der Europäischen Luft-, Raumfahrt- und Verteidigungsindustrie – Normung (ASD-STAN) erstellt.

Nachdem Umfragen und Abstimmungen entsprechend den Regeln dieses Verbandes durchgeführt wurden, hat diese Norm die Zustimmung der nationalen Verbände und offiziellen Behörden der Mitgliedsländer der ASD erhalten, bevor sie CEN vorgelegt wurde.

Dieses Dokument ist derzeit zur formellen Abstimmung vorgelegt.

Dieses Dokument wird EN 3155-070:2014 ersetzen.

Documents
Document Sharing Hub

Full document details: E DIN EN 3155-070:2019-10

1 Anwendungsbereich

Dieses Dokument legt die Anforderungen, Prüfungen und Werkzeuge für elektrische Stiftkontakte, Größe 070, Typ A, crimpbar, Klasse S zur Verwendung in Verbindungselementen nach EN 3155-002 fest.

Es ist in Verbindung mit EN 3155-001 anzuwenden.

Die dazugehörigen Buchsenkontakte sind in EN 3155-003, EN 3155-009 und EN 3155-071 festgelegt.

2 Normative Verweisungen

Die folgenden Dokumente werden im Text in solcher Weise in Bezug genommen, dass einige Teile davon oder ihr gesamter Inhalt Anforderungen des vorliegenden Dokuments darstellen. Bei datierten Verweisungen gilt nur die in Bezug genommene Ausgabe. Bei undatierten Verweisungen gilt die letzte Ausgabe des in Bezug genommenen Dokuments (einschließlich aller Änderungen).

EN 2083, *Luft- und Raumfahrt — Leiter aus Kupfer oder Kupferlegierung für elektrische Leitungen — Produktnorm*

EN 2242, *Luft- und Raumfahrt — Crimpen von elektrischen Leitungen mit Leitern nach EN 2083, EN 4434 und EN 2346*

EN 2591 (alle Teile), *Luft- und Raumfahrt — Elektrische und optische Verbindungselemente — Prüfverfahren*

EN 3155-001, *Luft- und Raumfahrt — Elektrische Kontakte zur Verwendung in Verbindungselementen — Teil 001: Technische Lieferbedingungen*

EN 3155-002, *Luft- und Raumfahrt — Elektrische Kontakte zur Verwendung in Verbindungselementen — Teil 002: Liste und Verwendung der Kontakte*

EN 3155-003, *Luft- und Raumfahrt — Elektrische Kontakte zur Verwendung in Verbindungselementen — Teil 003: Elektrische Buchsenkontakte, Typ A, crimpbar, Klasse S — Produktnorm*

EN 3155-009, *Luft- und Raumfahrt — Elektrische Kontakte zur Verwendung in Verbindungselementen — Teil 009: Elektrische Buchsenkontakte, Typ A, crimpbar, Klasse S — Produktnorm*

EN 3155-071, *Luft- und Raumfahrt — Elektrische Kontakte zur Verwendung in Verbindungselementen — Teil 071: Elektrische Buchsenkontakte, Typ A, crimpbar, Klasse S — Produktnorm*

EN 4165-001, *Luft- und Raumfahrt — Elektrischer Rechtecksteckverbinder in modularer Bauweise — Betriebstemperatur 175 °C konstant — Teil 001: Technische Lieferbedingungen*

EN 4434, *Luft- und Raumfahrt — Leichter Leiter aus Kupfer oder Kupferlegierung für elektrische Leitungen — Produktnorm (Normale und enge Toleranzen)*

ISO 8843, *Aircraft — Crimp-removable contacts for electrical connectors — Identification system*[1]

SAE-AS22520, *Crimping tools, wire termination, general specification for* [2]

SAE-AS81969, *Installing and removal tools, connector electrical contact, general specification for* [2]

---

1 Herausgeber: ISO International Organization for Standardization http://www.iso.ch/.

2 Herausgeber: SAE National (US) Society of Automotive Engineers http://www.sae.org/.

Documents
Document Sharing Hub
Full document details: E DIN EN 3155-070:2019-10

3 Begriffe

Für die Anwendung dieses Dokuments gelten die Begriffe nach EN 3155-001.

ISO und IEC stellen terminologische Datenbanken für die Verwendung in der Normung unter den folgenden Adressen bereit:

— IEC Electropedia: verfügbar unter http://www.electropedia.org/

— ISO Online Browsing Platform: verfügbar unter http://www.iso.org/obp

4 Anforderungen

4.1 Besondere Anforderungen

Kontakte vom Typ A sind zur allgemeinen Verwendung vorgesehen und Klasse S entspricht einem Betriebstemperaturbereich von −65 °C bis 200 °C.

4.2 Maße und Masse

Siehe Bild 1 und Tabelle 1.

Die Maße und Grenzabmaße sind in Millimeter angegeben und gelten nach der Oberflächenbehandlung.

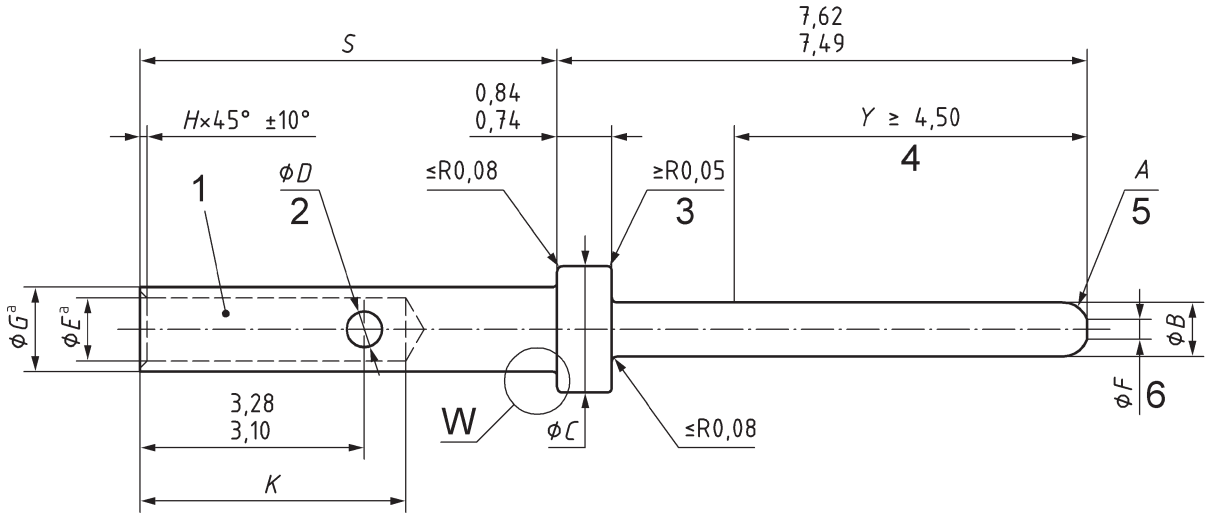

Documents
Document Sharing Hub
Full document details: E DIN EN 3155-070:2019-10