DIN EN 3660-025

DIN

ICS 49.060

Einsprüche bis 2013-03-07
Vorgesehen als Ersatz für
DIN EN 3660-025:2009-09

Entwurf

Luft- und Raumfahrt – Endgehäuse für elektrische und optische Rund- und Rechteckstecksteckverbinder – Teil 025: Endgehäuse, Bauform A, gerade, nicht abgedichtet, mit Arm für Kabelbinder für EN 3646 – Produktnorm; Deutsche und Englische Fassung FprEN 3660-025:2012

Aerospace series –
Cable outlet accessories for circular and rectangular electrical and optical connectors –
Part 025: Cable outlet, style A, straight, unsealed, with cable tie strain relief for EN 3646 –
Product standard;
German and English version FprEN 3660-025:2012

Série aérospatiale –
Accessoires arrière pour connecteurs circulaires et rectangulaires électriques et optiques –
Partie 025: Raccord, droit, type A, non étanche, avec tenue du câble par frettage pour EN 3646 – Norme de produit;
Version allemande et anglaise FprEN 3660-025:2012

Anwendungswarnvermerk

Dieser Norm-Entwurf mit Erscheinungsdatum 2012-12-17 wird der Öffentlichkeit zur Prüfung und Stellungnahme vorgelegt.

Weil die beabsichtigte Norm von der vorliegenden Fassung abweichen kann, ist die Anwendung dieses Entwurfes besonders zu vereinbaren.

Stellungnahmen werden erbeten

- vorzugsweise online im Norm-Entwurfs-Portal des DIN unter www.entwuerfe.din.de bzw. für Norm-Entwürfe der DKE auch im Norm-Entwurfs-Portal der DKE unter www.entwuerfe.normenbibliothek.de, sofern dort wiedergegeben;
- oder als Datei per E-Mail an nl@din.de möglichst in Form einer Tabelle. Die Vorlage dieser Tabelle kann im Internet unter www.din.de/stellungnahme oder für Stellungnahmen zu Norm-Entwürfen der DKE unter www.dke.de/stellungnahme abgerufen werden;
- oder in Papierform an den Normenausschuss Luft- und Raumfahrt (NL) im DIN, 10772 Berlin (Hausanschrift: Burggrafenstr. 6, 10787 Berlin).

Die Empfänger dieses Norm-Entwurfs werden gebeten, mit ihren Kommentaren jegliche relevanten Patentrechte, die sie kennen, mitzuteilen und unterstützende Dokumentationen zur Verfügung zu stellen.

Gesamtumfang 23 Seiten

Normenausschuss Luft- und Raumfahrt (NL) im DIN

AVA Documents
Document Sharing Hub

Full document details: E DIN EN 3660-025:2013-01

Nationales Vorwort

Der Verband der Europäischen Luft-, Raumfahrt- und Verteidigungsindustrie Normung (ASD-STAN) ist vom Europäischen Komitee für Normung (CEN) für zuständig erklärt worden, Europäische Normen (EN) für das Gebiet der Luft- und Raumfahrt auszuarbeiten. Durch die Vereinbarung vom 3. Oktober 1986 wurde ASD Assoziierte Organisation (ASB) des CEN.

Das vorliegende Dokument FprEN 3660-025:2012 wurde von ASD-STAN, Fachbereich Elektrik unter Mitwirkung deutscher Experten des Normenausschusses Luft- und Raumfahrt erarbeitet.

Das zuständige deutsche Normungsgremium ist der Arbeitsausschuss NA 131-04-03 AA „Elektrische Verbindungselemente“ im DIN Normenausschuss Luft- und Raumfahrt.

Entsprechend Beschluss 57/9 des Technischen Ausschusses des Beirats des Normenausschusses Luft- und Raumfahrt (NL) im DIN Deutsches Institut für Normung e. V. sind die europäischen Luft- und Raumfahrt-Normungsergebnisse zweisprachig, in Deutsch und Englisch, in das Deutsche Normenwerk zu überführen. Aus diesem Grund wurde der Deutschen Fassung dieses Dokuments die Englische Fassung hinzugefügt.

Es wird darauf hingewiesen, dass auf Grund der Verfahrensweise zur Normenerstellung bei ASD-STAN dieser Norm-Entwurf E DIN EN 3660-025 ausschließlich der formellen Annahme der deutschen Sprachfassung von EN 3660-025 dienen kann. Im Rahmen dieser Umfrage sind daher ausschließlich redaktionelle Stellungnahmen zur deutschen Übersetzung möglich.

Diese Europäische Norm enthält neben den gesetzlichen Einheiten auch die Einheit „in (inch)“, die in Deutschland nicht zugelassen ist. Es wird ausdrücklich darauf hingewiesen, dass die Anwendung dieser Einheiten im nationalen amtlichen und geschäftlichen Verkehr aufgrund des Gesetzes über Einheiten im Messwesen nicht zulässig ist.

Umrechnung:

Nicht zugelassene Einheit	Zugelassene Einheit	Umrechnung
in (inch)	mm	1 inch = 25,4 mm

Änderungen

Gegenüber DIN EN 3660-025:2009-09 wurden folgende Änderungen vorgenommen:

a) die Bilder 1 bis 3 wurden überarbeitet;

b) in Tabelle 1 wurde die Spalte E durch den Begriff Radius ergänzt.

Documents
Document Sharing Hub

Full document details: E DIN EN 3660-025:2013-01

— Entwurf —

ASD/TC

Datum: 2012-07

FprEN 3660-025:2012

ASD/TC

Sekretariat:

Luft- und Raumfahrt — Endgehäuse für elektrische und optische Rund- und Rechtecksteckverbinder — Teil 025: Endgehäuse, Bauform A, gerade, nicht abgedichtet, mit Arm für Kabelbinder für EN 3646 — Produktnorm

Série aérospatiale — Accessoires arrière pour connecteurs circulaires et rectangulaires électriques et optiques — Partie 025 : Raccord, droit, type A, non étanche, avec tenue du câble par frettage pour EN 3646 — Norme de produit

Aerospace series — Cable outlet accessories for circular and rectangular electrical and optical connectors — Part 025: Cable outlet, style A, straight, unsealed, with cable tie strain relief for EN 3646 — Product standard

ICS:

Deskriptoren

Dokument-Typ: Europäische Norm
Dokument-Untertyp:
Dokument-Stage: formelle Abstimmung
Dokument-Sprache: D

STD Version 2.4e - RC2

Documents
Document Sharing Hub

Full document details: E DIN EN 3660-025:2013-01

— *Entwurf* —

Inhalt

Seite

Vorwort 3
1 Anwendungsbereich 4
2 Normative Verweisungen 4
3 Begriffe 4
4 Eigenschaften 4
5 Kennzeichnung 10
6 Kennzeichnung 10
7 Technische Lieferbedingungen 10

Documents
Document Sharing Hub
Full document details: E DIN EN 3660-025:2013-01

Vorwort

Dieses Dokument (FprEN 3660-025:2012) wurde vom Verband der Europäischen Luft-, Raumfahrt- und Verteidigungsindustrie – Normung (ASD-STAN) erstellt.

Nachdem Umfragen und Abstimmungen entsprechend den Regeln dieses Verbandes durchgeführt wurden, hat diese Norm die Zustimmung der nationalen Verbände und offiziellen Behörden der Mitgliedsländer der ASD erhalten, bevor sie CEN vorgelegt wurde.

Dieses Dokument ist derzeit zur formellen Abstimmung vorgelegt.

Dieses Dokument wird EN 3660-025:2009 ersetzen.

Documents
Document Sharing Hub
Full document details: E DIN EN 3660-025:2013-01

1 Anwendungsbereich

Diese Produktnorm legt eine Reihe Endgehäuse, gerade, Bauform A, zur Verwendung unter folgenden Bedingungen fest:

Zugehörige elektrische Steckverbinder	:	EN 3660-002
Temperaturbereich, Klasse A	:	–65 °C bis 200 °C
Klasse N	:	–65 °C bis 200 °C
Klasse W	:	–65 °C bis 175 °C

2 Normative Verweisungen

Die folgenden Dokumente, die in diesem Dokument teilweise oder als Ganzes zitiert werden, sind für die Anwendung dieses Dokuments erforderlich. Bei datierten Verweisungen gilt nur die in Bezug genommene Ausgabe. Bei undatierten Verweisungen gilt die letzte Ausgabe des in Bezug genommenen Dokuments (einschließlich aller Änderungen).

EN 2591-100*, *Luft- und Raumfahrt — Elektrische und optische Verbindungselemente — Prüfverfahren — Teil 100: Allgemeines*

EN 3660-001, *Luft- und Raumfahrt — Endgehäuse für elektrische und optische Rund- und Rechtecksteckverbinder — Teil 001: Technische Lieferbedingungen*

EN 3660-002, *Luft- und Raumfahrt — Endgehäuse für elektrische und optische Rund- und Rechtecksteckverbinder — Teil 002: Übersicht über die Einzelnormen*

EN 3660-036, *Luft- und Raumfahrt — Endgehäuse für elektrische und optische Rund- und Rechtecksteckverbinder — Teil 036: Abstandshalter für Endgehäuse, Bauform Z — Produktnorm*

3 Begriffe

Für die Anwendung dieses Dokuments gelten die Begriffe nach EN 3660-001.

4 Eigenschaften

4.1 Maße und Masse

Maße und Masse nach Bild 1 und Tabelle 1.

Anschlussmaße siehe 4.3.

---

* Alle in dieser Norm zitierten Teile.

Documents
Document Sharing Hub
Full document details: E DIN EN 3660-025:2013-01

Maße in Millimeter

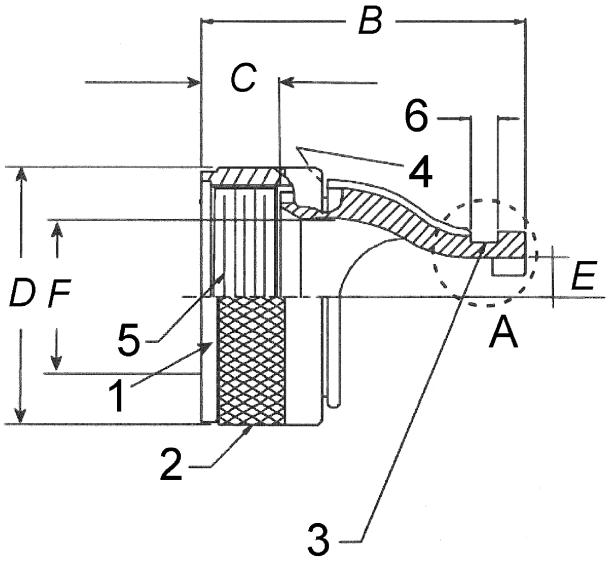

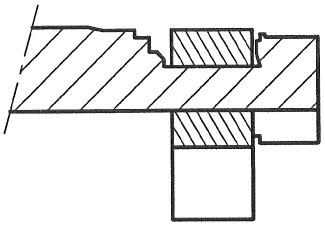

Einzelheit A

Legende

1 Bereich für die Kennzeichnung (siehe Abschnitt 6)
2 Rändelung nach Wahl des Herstellers
3 Bereich für Kabelbinder oder Ausbindefaden
4 Drei Sicherungsdrahtlöcher in gleichem Abstand für Draht mit max. 0,8 mm Durchmesser
5 Gewinde *A* (siehe Tabelle 1)
6 6,0 nom.

Bild 1

Tabelle 1

Gehäusegröße	*A* **Gewinde Klasse 2B** Zoll	*B* max. mm	*C* [a] 0 −0,56 mm	*D* max. mm	*E* **Radius** ±0,8 mm	*F* ±0,8 mm	**Masse ohne Abstandhalter Klassen A, N und W** max. g
08	0.500-20UNF	30,3	7,75	15,7	2,1	6,9	4,8
10	0.625-24UNEF			18,7	2,9	9,5	6,4
12	0.750-20UNEF	31,8		21,8	3,8	12,9	7,5
14	0.875-20UNEF	36,4		25,0	4,8	14,9	9,2
16	1.000-20UNEF			28,3	5,7	18,0	11,2
18	1.063-18UNEF	38,1		31,0	7,2	20,0	12,7
20	1.188-18UNEF	41,4		34,2		23,2	14,8
22	1.313-18UNEF	44,5		37,3	7,8	26,4	18,1
24	1.438-18UNEF	47,8		40,5	8,9	29,3	19,3

[a] Maß *C* wird verwendet, wenn die Überwurfmutter nach vorne geschoben wird.

AVA Documents
Document Sharing Hub

Full document details: E DIN EN 3660-025:2013-01