NORME INTERNATIONALE

INTERNATIONAL STANDARD

CEI
IEC
60061-2

Edition 3.32

2005-01

Culots de lampes et douilles ainsi que calibres pour le contrôle de l'interchangeabilité et de la sécurité –

Partie 2: Douilles

Lamp caps and holders together with gauges for the control of interchangeability and safety –

Part 2: Lampholders

© IEC 2005 Droits de reproduction réservés — Copyright - all rights reserved

International Electrotechnical Commission, 3, rue de Varembé, PO Box 131, CH-1211 Geneva 20, Switzerland
Telephone: +41 22 919 02 11 Telefax: +41 22 919 03 00 E-mail: inmail@iec.ch Web: www.iec.ch

Documents
Document Sharing Hub

Full document details: IEC 60061-2-2005

Documents
Document Sharing Hub

Full document details: IEC 60061-2-2005

NORME INTERNATIONALE

INTERNATIONAL STANDARD

CEI
IEC

60061-2

Edition 3.32
2005-01

Modifiée selon les Compléments:
Amended in accordance with Supplements:
A(1970), B(1971), C(1972), D(1975), E(1975), F(1980), G(1983), H(1987), J(1989), K(1992), L(1994), M(1994), N(1995), P(1996), Q(1996), R(1996), S(1997) et les amendements/and amendments 18(1998), 19(1999), 20(1999), 21(2000), 22(2001), 23(2001), 24(2001), 25(2002), 26(2002), 27(2002), 28(2003), 29(2003), 30(2003), 31(2004) et/and 32(2004)

Culots de lampes et douilles ainsi que calibres pour le contrôle de l'interchangeabilité et de la sécurité –

Partie 2: Douilles

Lamp caps and holders together with gauges for the control of interchangeability and safety –

Part 2: Lampholders

© IEC 2005 Droits de reproduction réservés — Copyright - all rights reserved

Aucune partie de cette publication ne peut être reproduite ni utilisée sous quelque forme que ce soit et par aucun procédé, électronique ou mécanique, y compris la photocopie et les microfilms, sans l'accord écrit de l'éditeur.

No part of this publication may be reproduced or utilized in any form or by any means, electronic or mechanical, including photocopying and microfilm, without permission in writing from the publisher.

International Electrotechnical Commission, 3, rue de Varembé, PO Box 131, CH-1211 Geneva 20, Switzerland
Telephone: +41 22 919 02 11 Telefax: +41 22 919 03 00 E-mail: inmail@iec.ch Web: www.iec.ch

Commission Electrotechnique Internationale
International Electrotechnical Commission
Международная Электротехническая Комиссия

CODE PRIX
PRICE CODE **XF**

Pour prix, voir catalogue en vigueur
For price, see current catalogue

Documents
Document Sharing Hub

Full document details: IEC 60061-2-2005

Documents
Document Sharing Hub

Full document details: IEC 60061-2-2005

LAMPHOLDERS

DOUILLES

BA7	7005-11-3
B8.4d & BX8.4d	7005-140-1
BA9	7005-12-2
BAX9s	7005-8-1
BAY9s	7005-9-1
B15d	7005-16-4
BA15, BAU15, BAW15, BAY15 & BAZ15	7005-13-5
BAU15s	7005-19-1
BA20	7005-14-2
BA21-3	7005-15-2
B22d	7005-10-8
B22d-3(90°/135°)	7005-10A-4
BY22d	7005-17-5
EP10	7005-30-1
EY10	7005-7-1
EZ10	7005-116-1
E11	7005-6-1
E12	7005-28-1
Edison thread/filetée	7005-20-5
E26	7005-21A-1
E26d	7005-29-2
E39	7005-24A-3
Fc2	7005-114-1
Fa6	7005-55-3
Fa8	7005-58-1
GUX2.5d, GUY2.5d & GUZ2.5d	7005-137-1
G4	7005-72-2
GU4	7005-108-2
GZ4	7005-67-1
G5	7005-51-3
G5.3	7005-73-1
G5.3-4.8	7005-126-1
GU5.3	7005-109-2
GX5.3	7005-73A-4
GY5.3	7005-73B-4
G6.35, GX6.35 & GY6.35	7005-59-2
GZ6.35	7005-59A-3
2G7	7005-102-1
GU7	7005-113-2
2GX7	7005-103-1
GZX7d, GZY7d & GZZ7d	7005-136-1
G7.9 & GX7.9	7005-139-1
2G8	7005-141-1
GR8	7005-68-4
G8.5	7005-122-1
G9	7005-129-1
G9.5	7005-70-1
GX9.5	7005-70A-2
GY9.5, GZ9.5, GZX9.5, GZY9.5 & GZZ9.5	7005-70B-2
G10q	7005-56-2
GR10q	7005-77-3
GRX10q	7005-101-1
GRZ10d	7005-131-1
GRZ10t	7005-132-1
GU10	7005-121-2
GU10q	7005-123-1
GX10q	7005-84-2
GY10q	7005-85-2
GZ10	7005-120-2
GZ10q	7005-124-1
2G10	7005-118-1
2G11	7005-82-2
G12	7005-63-3
GX12	7005-135-1
G13	7005-50-4

CONTENTS BY DESIGNATION
SOMMAIRE PAR DESIGNATION

Documents
Document Sharing Hub

Full document details: IEC 60061-2-2005

LAMPHOLDERS

DOUILLES

2G13	7005-33-1
2GX13	7005-125-2
G17q, GX17q & GY17q	7005-45-2
G17.5t-1	7005-117-1
G22	7005-75-2
GY22	7005-119-1
G23	7005-69-1
GX23	7005-86-1
G24, GX24 & GY24	7005-78-7
G32, GX32 & GY32	7005-87-3
G38	7005-76-2
GX38q	7005-65-1
GX53	7005-142-1
P11.5d	7005-79-1
PG12 & PGX12	7005-64-4
PG13 & PGJ13	7005-107-2
PX13.5s	7005-35-1
P14.5s	7005-46-3
P18s	7005-38-3
PGJ19	7005-110-2
P20, PX20, PY20 & PZ20	7005-31-2
PG20 & PGU20	7005-127-2
P22 & PX22	7005-32-2
PK22s	7005-47-2
PKX22s	7005-37-1
P23t	7005-138-1
P26s	7005-36-1
PX26	7005-5-3
P26.4 & PJ24.6	7005-128-2
P28s	7005-42-6
P29	7005-66-1
P30s-10.3	7005-44-2
P32 & PK32	7005-111-3
P38t	7005-133-1
P40	7005-43-3
P43t	7005-39-4
PX43t	7005-34-1
PY43d	7005-88-1
PZ43t	7005-89-1
P45t	7005-95-2
R7s & RX7s	7005-53-4
R7s & RX7s	7005-53A-5
R17d	7005-57-1
SV7 & SV8.5	7005-80-3
S14	7005-112-1
SK15s	7005-83-1
W2x4.6d	7005-94-2
W2.1x9.5d	7005-91-1
W2.5x16	7005-104-1
WU2.5x16	7005-104D-1
WX2.5x16	7005-104A-1
WY2.5x16	7005-104B-1
WZ2.5x16	7005-104C-1
W3x16d & WX3x16d	7005-105-2
W3x16q & WX3x16q	7005-106-2
WP4x9d	7005-93-1
W4.3x8.5d	7005-115-1
W10.6x8.5d	7005-90-2
X511	7005-99-2
Magicube Type X	7005-98-1

Documents
Document Sharing Hub

Full document details: IEC 60061-2-2005

SOMMAIRE

DOUILLES - SOMMAIRE PAR DÉSIGNATION

	Feuilles
Douilles PX26	7005-5-3
Douille E11	7005-6-1
Douille EY10	7005-7-1
Douilles pour culots à baïonnette BAX9s	7005-8-1
Douilles pour culots à baïonnette BAY9s	7005-9-1
Douilles à baïonnette B22d	7005-10-8
Douilles à baïonnette B22d-3(90°/135°)	7005-10A-4
Douilles pour culots à baïonnette pour automobiles BA7	7005-11-3
Douilles pour culots à baïonnette pour automobiles BA9	7005-12-2
Douilles BA15, BAU15, BAW15, BAY15 & BAZ15	7005-13-5
Douilles pour culots à baïonnette pour automobiles BA20	7005-14-2
Douilles pour culots à baïonnette BA21-3	7005-15-2
Douilles à baïonnette B15d	7005-16-4
Douilles à baïonnette BY22d	7005-17-5
Douille pour culots à baïonette BAU15s	7005-19-1
Position de la chemise filetée de la douille Edison par rapport au contact central	7005-20-5
Douilles E26	7005-21A-1
Douilles E39	7005-24A-3
Douille E12	7005-28-1
Position de la chemise filetée par rapport aux contacts central et intermédiaire de la douille E26d	7005-29-2
Douille préfocus EP10	7005-30-1
Douilles P20, PX20, PY20 & PZ20	7005-31-2
Douilles P22 & PX22	7005-32-2
Douilles 2G13	7005-33-1
Douille PX43t	7005-34-1
Douille PX13.5s	7005-35-1
Douille P26s	7005-36-1
Douille PKX22s	7005-37-1
Douille préfocus P18s	7005-38-3
Douilles P43t	7005-39-4
Douilles préfocus P28s	7005-42-6
Douille préfocus P40	7005-43-3
Douille de précision P30s pour culot préfocus P30s-10.3	7005-44-2
Douilles G17q, GX17q & GY17q	7005-45-2
Douille pour automobiles P14.5s	7005-46-3
Douille PK22s	7005-47-2
Distance de montage pour ensemble de deux douilles non flexibles G13	7005-50-4
Distance de montage pour ensemble de deux douilles non flexibles G5	7005-51-3
Combinaisons de deux douilles R7s & RX7s	7005-53-4
Douilles R7s & RX7s	7005-53A-5
Douille Fa6	7005-55-3
Douille G10q	7005-56-2
Douille pour culot à deux contacts en retrait R17d	7005-57-1
Douilles et connecteurs Fa8	7005-58-1
Douilles G6.35, GX6.35 & GY6.35	7005-59-2

CONTENTS

LAMPHOLDERS - CONTENTS BY DESIGNATION

	Sheet
Lampholders PX26	7005-5-3
Lampholder E11	7005-6-1
Lampholder EY10	7005-7-1
Lampholders for bayonet caps BAX9s	7005-8-1
Lampholders for bayonet caps BAY9s	7005-9-1
Bayonet lampholders B22d	7005-10-8
Bayonet lampholders B22d-3(90°/135°)	7005-10A-4
Lampholders for bayonet automobile caps BA7	7005-11-3
Lampholders for bayonet automobile caps BA9	7005-12-2
Lampholders BA15, BAU15, BAW15, BAY15 & BAZ15	7005-13-5
Lampholders for bayonet automobile caps BA20	7005-14-2
Lampholders for bayonet caps BA21-3	7005-15-2
Bayonet lampholders B15d	7005-16-4
Bayonet lampholders BY22d	7005-17-5
Lampholder for bayonet caps BAU15s	7005-19-1
Position of holder thread in relation to central contact of the Edison lampholder	7005-20-5
Lampholders E26	7005-21A-1
Lampholders E39	7005-24A-3
Lampholder E12	7005-28-1
Position of holder thread in relation to the central and intermediate contacts of the lampholder E26d	7005-29-2
Prefocus lampholder EP10	7005-30-1
Lampholders P20, PX20, PY20 & PZ20	7005-31-2
Lampholders P22 & PX22	7005-32-2
Lampholders 2G13	7005-33-1
Lampholder PX43t	7005-34-1
Lampholder PX13.5s	7005-35-1
Lampholder P26s	7005-36-1
Lampholder PKX22s	7005-37-1
Prefocus lampholder P18s	7005-38-3
Lampholders P43t	7005-39-4
Prefocus lampholders P28s	7005-42-6
Prefocus lampholder P40	7005-43-3
Precision holder P30s for prefocus cap P30s-10.3	7005-44-2
Lampholders G17q, GX17q & GY17q	7005-45-2
Lampholder for automobile lamps P14.5s	7005-46-3
Lampholder PK22s	7005-47-2
Mounting of combined pair of inflexible lampholders G13	7005-50-4
Mounting of combined pair of inflexible lampholders G5	7005-51-3
Combined pairs of lampholders R7s & RX7s	7005-53-4
Lampholders R7s & RX7s	7005-53A-5
Lampholder Fa6	7005-55-3
Lampholder G10q	7005-56-2
Lampholder for recessed double-contact cap R17d	7005-57-1
Lampholders and connectors Fa8	7005-58-1
Lampholders G6.35, GX6.35 & GY6.35	7005-59-2

IEC 60061-2
CEI 60061-2
Documents
Document Sharing Hub
Full document details: IEC 60061-2-2005

	Feuilles		Sheet
Connecteur GZ6.35	7005-59A-3	Connector GZ6.35	7005-59A-3
Douille G12	7005-63-3	Lampholder G12	7005-63-3
Douilles PG12 & PGX12	7005-64-4	Lampholders PG12 & PGX12	7005-64-4
Douille GX38q	7005-65-1	Lampholder GX38q	7005-65-1
Douille P29	7005-66-1	Lampholder P29	7005-66-1
Connecteur pour socle de lampe à deux broches GZ4	7005-67-1	Connector for bi-pin lamp base GZ4	7005-67-1
Douille GR8	7005-68-4	Lampholder GR8	7005-68-4
Douille G23	7005-69-1	Lampholder G23	7005-69-1
Douille G9.5	7005-70-1	Lampholder G9.5	7005-70-1
Douille GX9.5	7005-70A-2	Lampholder GX9.5	7005-70A-2
Douilles GY9.5, GZ9.5, GZX9.5, GZY9.5 & GZZ9.5	7005-70B-2	Lampholders GY9.5, GZ9.5, GZX9.5, GZY9.5 & GZZ9.5	7005-70B-2
Douille G4	7005-72-2	Lampholder G4	7005-72-2
Douilles G5.3	7005-73-1	Lampholders G5.3	7005-73-1
Douilles GX5.3	7005-73A-4	Lampholders GX5.3	7005-73A-4
Douilles GY5.3	7005-73B-4	Lampholders GY5.3	7005-73B-4
Douille G22	7005-75-2	Lampholder G22	7005-75-2
Douilles G38	7005-76-2	Lampholders G38	7005-76-2
Douille GR10q	7005-77-3	Lampholder GR10q	7005-77-3
Douilles G24, GX24 & GY24	7005-78-7	Lampholders G24, GX24 & GY24	7005-78-7
Douille P11.5d	7005-79-1	Lampholder P11.5d	7005-79-1
Principes pour la construction des douilles SV7 & SV8.5	7005-80-3	Principles for design of lampholders SV7 & SV8.5	7005-80-3
Douilles 2G11	7005-82-2	Lampholders 2G11	7005-82-2
Distance de montage pour ensemble de deux douilles pour lampes tubulaires à radiation infrarouge munies des culots SK15s	7005-83-1	Mounting of a combined pair of lampholders for tubular infra-red lamps with caps SK15s	7005-83-1
Douilles GX10q	7005-84-2	Lampholders GX10q	7005-84-2
Douilles GY10q	7005-85-2	Lampholders GY10q	7005-85-2
Douille GX23	7005-86-1	Lampholder GX23	7005-86-1
Douilles G32, GX32 & GY32	7005-87-3	Lampholders G32, GX32 & GY32	7005-87-3
Douille PY43d	7005-88-1	Lampholder PY43d	7005-88-1
Douille PZ43t	7005-89-1	Lampholder PZ43t	7005-89-1
Douille pour lampes flash W10.6x8.5d	7005-90-2	Lampholder for photo-flash lamps W10.6x8.5d	7005-90-2
Douille (rigide) W2.1x9.5d	7005-91-1	Lampholder (rigid) W2.1x9.5d	7005-91-1
Douille pour socle préfocus WP4x9d	7005-93-1	Lampholder for prefocus base WP4x9d	7005-93-1
Douille (rigide) W2x4.6d	7005-94-2	Lampholder (rigid) W2x4.6d	7005-94-2
Douille P45t	7005-95-2	Lampholder P45t	7005-95-2
Douilles pour magicube type X	7005-98-1	Lampholders for magicube type X	7005-98-1
Douille pour lampes pour automobiles X511	7005-99-2	Lampholder for automobile lamps X511	7005-99-2
Douilles GRX10q	7005-101-1	Lampholders GRX10q	7005-101-1
Douille 2G7	7005-102-1	Lampholder 2G7	7005-102-1
Douille 2GX7	7005-103-1	Lampholder 2GX7	7005-103-1
Douilles W2.5x16	7005-104-1	Lampholders W2.5x16	7005-104-1
Douilles WX2.5x16	7005-104A-1	Lampholders WX2.5x16	7005-104A-1
Douilles WY2.5x16	7005-104B-1	Lampholders WY2.5x16	7005-104B-1
Douilles WZ2.5x16	7005-104C-1	Lampholders WZ2.5x16	7005-104C-1
Douilles WU2.5x16	7005-104D-1	Lampholders WU2.5x16	7005-104D-1
Douilles W3x16d & WX3x16d	7005-105-2	Lampholders W3x16d & WX3x16d	7005-105-2
Douilles W3x16q & WX3x16q	7005-106-2	Lampholders W3x16q & WX3x16q	7005-106-2
Connecteurs et orifices de montage PG13 & PGJ13	7005-107-2	Connectors and mounting holes PG13 & PGJ13	7005-107-2
Douille GU4	7005-108-2	Lampholder GU4	7005-108-2
Douille GU5.3	7005-109-2	Lampholder GU5.3	7005-109-2
Douilles et connecteurs PGJ19	7005-110-2	Holders and connectors PGJ19	7005-110-2
Douilles P32 & PK32	7005-111-3	Lampholders P32 & PK32	7005-111-3
Douilles S14	7005-112-1	Lampholders S14	7005-112-1
Douille GU7	7005-113-2	Lampholder GU7	7005-113-2

Documents
IEC 60061-2
CEI 60061-2
Document Sharing Hub
Full document details: IEC 60061-2-2005

	Feuilles		Sheet
Douille Fc 2	7005-114-1	Lampholder Fc 2	7005-114-1
Douille W4.3x8.5d	7005-115-1	Lampholder W4.3x8.5d	7005-115-1
Douille EZ10	7005-116-1	Lampholder EZ10	7005-116-1
Douille G17.5t-1	7005-117-1	Lampholder G17.5t-1	7005-117-1
Douilles 2G10	7005-118-1	Lampholders 2G10	7005-118-1
Douille GY22	7005-119-1	Lampholder GY22	7005-119-1
Douille GZ10	7005-120-2	Lampholder GZ10	7005-120-2
Douille GU10	7005-121-2	Lampholder GU10	7005-121-2
Douille G8.5	7005-122-1	Lampholder G8.5	7005-122-1
Douille GU10q	7005-123-1	Lampholder GU10q	7005-123-1
Douille GZ10q	7005-124-1	Lampholder GZ10q	7005-124-1
Douille 2GX13	7005-125-2	Lampholder 2GX13	7005-125-2
Connecteur G5.3-4.8	7005-126-1	Connector G5.3-4.8	7005-126-1
Douilles et connecteurs PG20 & PGU20	7005-127-2	Lampholders and connectors PG20 & PGU20	7005-127-2
Douilles P26.4 & PJ26.4	7005-128-2	Lampholders P26.4 & PJ26.4	7005-128-2
Douille G9	7005-129-1	Lampholder G9	7005-129-1
Douille GRZ10d	7005-131-1	Lampholder GRZ10d	7005-131-1
Douille GRZ10t	7005-132-1	Lampholder GRZ10t	7005-132-1
Douilles P38t	7005-133-1	Lampholders P38t	7005-133-1
Douille GX12	7005-135-1	Lampholder GX12	7005-135-1
Connecteurs pour circuit imprimé GZX7d, GZY7d & GZZ7d	7005-136-1	Printed circuit connectors GZX7d, GZY7d & GZZ7d	7005-136-1
Connecteurs pour circuit imprimé GUX2.5d, GUY2.5d & GGUZ2.5d	7005-137-1	Printed circuit connectors GUX2.5d, GUY2.5d & GGUZ2.5d	7005-137-1
Douille P23t	7005-138-1	Holder P23t	7005-138-1
Douilles G7.9 & GX7.9	7005-139-1	Lampholders G7.9 & GX7.9	7005-139-1
Douilles B8.4d & BX8.4d	7005-140-1	Holders B8.4d & BX8.4d	7005-140-1
Douilles 2G8	7005-141-1	Lampholders 2G8	7005-141-1
Douilles GX53	7005-142-1	Holders GX53	7005-142-1

Documents
IEC 60061-2
CEI 60061-2
Document Sharing Hub

Full document details: IEC 60061-2-2005

COMMISSION ÉLECTROTECHNIQUE INTERNATIONALE

CULOTS DE LAMPES ET DOUILLES AINSI QUE CALIBRES POUR LE CONTRÔLE DE L'INTERCHANGEABILITÉ ET DE LA SÉCURITÉ –

Partie 2: Douilles

AVANT-PROPOS

1) La Commission Electrotechnique Internationale (CEI) est une organisation mondiale de normalisation composée de l'ensemble des comités électrotechniques nationaux (Comités nationaux de la CEI). La CEI a pour objet de favoriser la coopération internationale pour toutes les questions de normalisation dans les domaines de l'électricité et de l'électronique. A cet effet, la CEI – entre autres activités – publie des Normes internationales, des Spécifications techniques, des Rapports techniques, des Spécifications accessibles au public (PAS) et des Guides (ci-après dénommés "Publication(s) de la CEI"). Leur élaboration est confiée à des comités d'études, aux travaux desquels tout Comité national intéressé par le sujet traité peut participer. Les organisations internationales, gouvernementales et non gouvernementales, en liaison avec la CEI, participent également aux travaux. La CEI collabore étroitement avec l'Organisation Internationale de Normalisation (ISO), selon des conditions fixées par accord entre les deux organisations.

2) Les décisions ou accords officiels de la CEI concernant les questions techniques représentent, dans la mesure du possible, un accord international sur les sujets étudiés, étant donné que les Comités nationaux de la CEI intéressés sont représentés dans chaque comité d'études.

3) Les Publications de la CEI se présentent sous la forme de recommandations internationales et sont agréées comme telles par les Comités nationaux de la CEI. Tous les efforts raisonnables sont entrepris afin que la CEI s'assure de l'exactitude du contenu technique de ses publications; la CEI ne peut pas être tenue responsable de l'éventuelle mauvaise utilisation ou interprétation qui en est faite par un quelconque utilisateur final.

4) Dans le but d'encourager l'uniformité internationale, les Comités nationaux de la CEI s'engagent, dans toute la mesure possible, à appliquer de façon transparente les Publications de la CEI dans leurs publications nationales et régionales. Toutes divergences entre toutes Publications de la CEI et toutes publications nationales ou régionales correspondantes doivent être indiquées en termes clairs dans ces dernières.

5) La CEI n'a prévu aucune procédure de marquage valant indication d'approbation et n'engage pas sa responsabilité pour les équipements déclarés conformes à une de ses Publications.

6) Tous les utilisateurs doivent s'assurer qu'ils sont en possession de la dernière édition de cette publication.

7) Aucune responsabilité ne doit être imputée à la CEI, à ses administrateurs, employés, auxiliaires ou mandataires, y compris ses experts particuliers et les membres de ses comités d'études et des Comités nationaux de la CEI, pour tout préjudice causé en cas de dommages corporels et matériels, ou de tout autre dommage de quelque nature que ce soit, directe ou indirecte, ou pour supporter les coûts (y compris les frais de justice) et les dépenses découlant de la publication ou de l'utilisation de cette Publication de la CEI ou de toute autre Publication de la CEI, ou au crédit qui lui est accordé.

8) L'attention est attirée sur les références normatives citées dans cette publication. L'utilisation de publications référencées est obligatoire pour une application correcte de la présente publication.

9) L'attention est attirée sur le fait que certains des éléments de la présente Publication de la CEI peuvent faire l'objet de droits de propriété intellectuelle ou de droits analogues. La CEI ne saurait être tenue pour responsable de ne pas avoir identifié de tels droits de propriété et de ne pas avoir signalé leur existence.

La présente partie de la Norme internationale CEI 60061 a été établie par le sous-comité 34B: Culots et douillles, du comité d'études 34 de la CEI: Lampes et équipements associés.

La présente version consolidée de la CEI 60061-2 est issue de la troisième édition (1969) de ses compléments A(1970), B(1971), C(1972), D(1975), E(1975), F(1980), G(1983), H(1987), J(1989), K(1992), L(1994), M(1994), N(1995), P(1996), Q(1996), R(1996), S(1997), et de ses amendements 18(1998), 19(1999), 20(1999), 21(2000), 22(2001), 23(2001), 24(2001), 25(2002), 26(2002), 27(2002), 28(2003), 29(2003), 30(2003), 31(2004) et 32(2004).

Elle porte le numéro d'édition 3.32.

Documents
Document Sharing Hub

Full document details: IEC 60061-2-2005

INTERNATIONAL ELECTROTECHNICAL COMMISSION

LAMP CAPS AND HOLDERS TOGETHER WITH GAUGES FOR THE CONTROL OF INTERCHANGEABILITY AND SAFETY –

Part 2: Lampholders

FOREWORD

1) The International Electrotechnical Commission (IEC) is a worldwide organization for standardization comprising all national electrotechnical committees (IEC National Committees). The object of IEC is to promote international co-operation on all questions concerning standardization in the electrical and electronic fields. To this end and in addition to other activities, IEC publishes International Standards, Technical Specifications, Technical Reports, Publicly Available Specifications (PAS) and Guides (hereafter referred to as "IEC Publication(s)"). Their preparation is entrusted to technical committees; any IEC National Committee interested in the subject dealt with may participate in this preparatory work. International, governmental and non-governmental organizations liaising with the IEC also participate in this preparation. IEC collaborates closely with the International Organization for Standardization (ISO) in accordance with conditions determined by agreement between the two organizations.
2) The formal decisions or agreements of IEC on technical matters express, as nearly as possible, an international consensus of opinion on the relevant subjects since each technical committee has representation from all interested IEC National Committees.
3) IEC Publications have the form of recommendations for international use and are accepted by IEC National Committees in that sense. While all reasonable efforts are made to ensure that the technical content of IEC Publications is accurate, IEC cannot be held responsible for the way in which they are used or for any misinterpretation by any end user.
4) In order to promote international uniformity, IEC National Committees undertake to apply IEC Publications transparently to the maximum extent possible in their national and regional publications. Any divergence between any IEC Publication and the corresponding national or regional publication shall be clearly indicated in the latter.
5) IEC provides no marking procedure to indicate its approval and cannot be rendered responsible for any equipment declared to be in conformity with an IEC Publication.
6) All users should ensure that they have the latest edition of this publication.
7) No liability shall attach to IEC or its directors, employees, servants or agents including individual experts and members of its technical committees and IEC National Committees for any personal injury, property damage or other damage of any nature whatsoever, whether direct or indirect, or for costs (including legal fees) and expenses arising out of the publication, use of, or reliance upon, this IEC Publication or any other IEC Publications.
8) Attention is drawn to the Normative references cited in this publication. Use of the referenced publications is indispensable for the correct application of this publication.
9) Attention is drawn to the possibility that some of the elements of this IEC Publication may be the subject of patent rights. IEC shall not be held responsible for identifying any or all such patent rights.

This part of International Standard IEC 60061 has been prepared by subcommittee 34B: Lamp caps and holders, of IEC technical committee 34: Lamps and related equipment.

This consolidated version of IEC 60061-2 is based on the third edition (1969) and its supplements A(1970), B(1971), C(1972), D(1975), E(1975), F(1980), G(1983), H(1987), J(1989), K(1992), L(1994), M(1994), N(1995), P(1996), Q(1996), R(1996), S(1997), and amendments 18(1998), 19(1999), 20(1999), 21(2000), 22(2001), 23(2001), 24(2001), 25(2002), 26(2002), 27(2002), 28(2003) and 29(2003), 30(2003), 31(2004) and 32(2004).

It bears the edition number 3.32.

Documents
Document Sharing Hub

Full document details: IEC 60061-2-2005

La CEI 60061 *Culots de lampes et douilles ainsi que calibres pour le contrôle de l'interchangeabilité et de la sécurité* est consituée de quatre parties:

Partie 1: Culots de lampes

Partie 2: Douilles

Partie 3: Calibres

Partie 4: Guide et information générale

Ces parties sont indépendantes, mais il convient que chacune d'elles soit toujours utilisée conjointement avec les autres.

Le comité a décidé que le contenu de cet amendement et de la publication de base ne sera pas modifié avant la date de maintenance indiquée sur le site web de la CEI sous "http://webstore.iec.ch" dans les données relatives à la publication recherchée. A cette date, la publication sera

- reconduite,
- supprimée,
- remplacée par une édition révisée, ou
- amendée.

PRÉFACE

à la troisième édition – 1969

La présente Norme internationale contient des recommandations de la CEI concernant les culots de lampes et les douilles généralement utilisés à l'heure actuelle, ainsi que les calibres appropriés, destinés à assurer leur interchangeabilité sur le plan international. Les formes de calibres représentées dans le fascicule, bien qu'ayant été acceptées en principe sur une base générale, ne constituent pas nécessairement les seules possibles.

Etant donné l'augmentation du nombre de feuilles de normes que comprend la CEI 60061, il a été décidé, à l'occasion de la troisième édition, de subdiviser la publication en trois parties, numérotées CEI 60061-1, CEI 60061-2 et CEI 60061-3, traitant respectivement des culots, des douilles et des calibres. Une partie supplémentaire intitulée «Guide et information générale» et numérotée 60061-4, a été ajoutée en 1990.

Afin de faciliter l'utilisation de la publication, chacune des parties comprend un sommaire des feuilles de normes qu'elle renferme, avec la date de l'édition. Un sommaire révisé sera joint à chaque nouveau complément.

Les travaux de la CEI relatifs aux culots de lampes, aux douilles et aux calibres ont débuté en 1925, lorsque fut créé un Comite d'Etudes (N° 6) chargé de la normalisation des culots de lampes et des douilles, en vue de réaliser leur interchangeabilité sur le plan international. Dans ses travaux, le Comite d'Etudes N° 6 a bénéficié jusqu'en 1939 de la coopération active du Comité Indépendant de Normalisation des Culots et Douilles de Lampes (INDECO). Pendant les années de guerre, 1939-1945, il ne fut pas possible au Comité de se réunir et ce n'est qu'au début de 1947 qu'il put reprendre ses travaux.

A cette époque, le Bureau Central de la CEI écrivit aux Comités nationaux pour leur proposer la formation d'un comité préparatoire restreint, comprenant des représentants des fabricants de culots de lampes et de douilles. Cette proposition aboutit à la création d'un comité composé d'experts des divers pays autrefois représentés au sein de l'INDECO auxquels vinrent se joindre un expert des Etats-Unis et, plus tard, un représentant de la Suède.

Ce Comite Préparatoire d'Experts (EPC) a pris en considération les travaux de l'INDECO et les recommandations résultant de ses travaux ont été soumises aux Comités nationaux par l'ensemble du Sous-Comité des culots et douilles (34B) pour être approuvées.

Documents
Document Sharing Hub
Full document details: IEC 60061-2-2005

IEC 60061 *Lamp caps and holders together with gauges for the control of interchangeablility and safety* consists of four Parts:

Part 1: Lamp caps

Part 2: Lampholders

Part 3: Gauges

Part 4: Guidelines and general information

Each part is independent of the other, but a given part should always be studied in conjunction with the other parts.

The committee has decided that the contents of this publication will remain unchanged until the maintenance result date indicated on the IEC web site under "http://webstore.iec.ch" in the data related to the specific publication. At this date, the publication will be

- reconfirmed,
- withdrawn,
- replaced by a revised edition, or
  amended.

PREFACE

to the third edition – 1969

This International Standard contains the recommendations of the IEC in regard to lamp caps and holders in general use today, together with relevant gauges, with the object of securing international interchangeability. The gauges illustrated, although generally accepted in principle, are not necessarily the only form in which they can be made.

In view of the increased number of Standard Sheets contained in IEC 60061, the opportunity has been taken, at the issue of this third edition, to split the single publication into three parts, numbered IEC 60061-1, IEC 60061-2, IEC 60061-3, covering lamp caps, lampholders and gauges respectively. A supplementary part “Guidelines and general information”, numbered IEC 60061-4, was added in 1990.

In order to facilitate use, each part contains a dated Contents list of the sheets included in that part. An updated Contents list will be included in every additional annex.

IEC work on Lamp caps and holders, and gauges, dates back to 1925, when an Advisory Committee (No. 6) for the standardization of lamp caps and holders was appointed with the object of securing international interchangeability. In this work Advisory Committee No. 6 profited by the active co-operation of the Independent Committee on Standardization of Lamp Caps and Holders (INDECO) up to May 1939. During the war years, 1939-1945, no meetings could be held and it was not until early in 1947 that it was found possible to resume activities.

At this time the IEC Central Office wrote to the National Committees proposing the appointment of a small preparatory committee of representatives of manufacturers of both lamp caps and lampholders. The outcome of this proposal was that a Committee was duly formed comprising experts from the majority of countries formerly represented by INDECO, with the addition of an expert from the U.S.A., and, at a later date, a representative from Sweden.

This Experts Preparatory Committee (EPC) took into account the work of the INDECO and the resultant recommendations were submitted to the National Committees by the full subcommittee on Lamp caps and holders (34B) for approval.

Documents
Document Sharing Hub

Full document details: IEC 60061-2-2005

Documents
Document Sharing Hub

Full document details: IEC 60061-2-2005

LAMPHOLDERS

DOUILLES

PX26

Dimensions in millimetres - Dimensions en millimètres

The drawing is intended only to illustrate the dimensions essential for interchangeability.
Le dessin a pour seul but d'illustrer les dimensions essentielles pour l'interchangeabilité.

For details of prefocus cap PX26d, see sheet 7004-5.
Pour les détails du culot préfocus PX26d, voir feuille 7004-5.

Holder A
Douille A

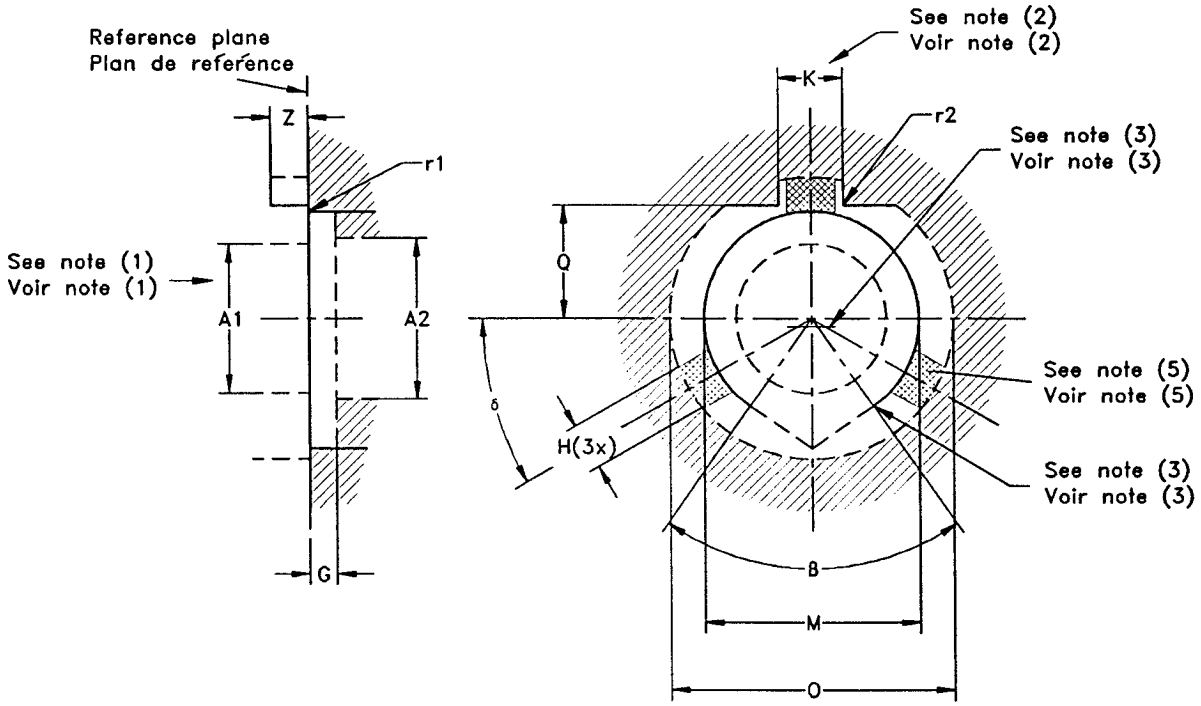

The holder shall be so designed that the means of retention of the lamp can be applied only when the lamp is in the correct position.
The means of retention shall make contact with the ring of the cap.

(1) The lamp shall be inserted in the direction of the arrow (axial direction), bulb first.
The force exerted when the lamp is in position shall be not less than 15 N and not greater than 30 N (under consideration).
This force shall preferably be applied later than the force mentioned in note 2, in order to be sure that the lamp is pushed against the resting area for the ring of the cap (see note 3).

Dimension	Min.	Max.
A1 (6)	18,5	
A2 (4)	20	
G	3,6	--
H (5)	5	--
K	8,1	8,2
M (3)	26,4	26,6
O	35	--
Q	13,8	14,0
Z	4,0	--
r1	0,45	1,0
r2	0,4	0,6
ß (3)	69°30'	70°30'
δ	Approx 30°	

(2) The lamp shall be pushed in the direction of the arrow (radial direction).
The force exerted when the lamp is in position shall be not less than 2 N and not greater than 10 N (under consideration).

(3) The supporting area for the ring of the cap is formed by the tangents to the circle with diameter M and angle ß. The tangents (V-block supporting area) shall be positioned such that the centre line of a cylinder having a diameter of 26 mm placed in the V-block, coincides with the theoretical optical axis of the headlamp.

(4) This dimension delineates the demarcation between the space which may be occupied by parts of the lamp and the space which may be occupied by parts of the holder/reflector.

(5) Supporting areas for the supporting bosses of the cap, situated at the reference plane.
Mmax applies only for these areas.

(6) The means of securing the lamp in the holder shall be such that no force in the direction of the reference axis of the lamp is exerted within this zone.

AVA Documents
Document Sharing Hub

Full document details: IEC 60061-2-2005

LAMPHOLDERS

DOUILLES

PX26

Dimensions in millimetres - Dimensions en millimètres

La douille doit être conçue de telle manière que les moyens de retenue de la lampe ne peuvent être appliqués que dans le cas où la lampe est en position correcte.
Les moyens de retenue doivent assurer le contact avec la collerette du culot.

(1) La lampe doit être insérée dans la direction de la flèche (direction axiale), ampoule la première.
La force exercée quand la lampe est en position ne doit pas être inférieure à 15 N ni supérieure à 30 N (à l'étude).
Cette force doit de préférence être appliquée après la force mentionnée en note 2, de manière à être sûr que la lampe est appliquée contre la zone d'appui de la collerette du culot (voir note 3).
(2) La lampe doit être poussée dans la direction de la flèche (direction radiale).
La force exercée quand la lampe est en position ne doit pas être inférieure à 2 N ni supérieure à 10 N (à l'étude).
(3) L'aire de support de la collerette du culot est délimitée par les tangentes au cercle de diamètre M et l'angle ß.
Les tangentes (aire de support du bloc en "V") doivent être positionnées de façon telle que l'axe d'un cylindre de 26 mm de diamètre, placé dans le bloc en "V", coïncide avec l'axe optique théorique du projecteur.
(4) Cette dimension définit la démarcation entre l'espace qui peut être occupé par des parties de la lampe et celui qui peut être occupé par des parties de la douille et/ou du réflecteur.
(5) Zones d'appui pour les bossages-support du culot situés au niveau du plan de référence.
Mmax s'applique seulement dans ces zones.
(6) Les moyens de retenir la lampe dans la douille doivent être tels qu'aucune force dans la direction de l'axe de référence ne doit s'exercer à l'intérieur de cette zone.

GAUGING: Lampholders PX26 shall fulfil the test of the gauge shown on sheet 7006-5C.
VERIFICATION: Les douilles PX26 doivent satisfaire à l'essai avec le calibre selon la feuille 7006-5C.

Documents
Document Sharing Hub

Full document details: IEC 60061-2-2005

LAMPHOLDERS

DOUILLES

PX26

Dimensions in millimetres - Dimensions en millimètres

Holder B
Douille B

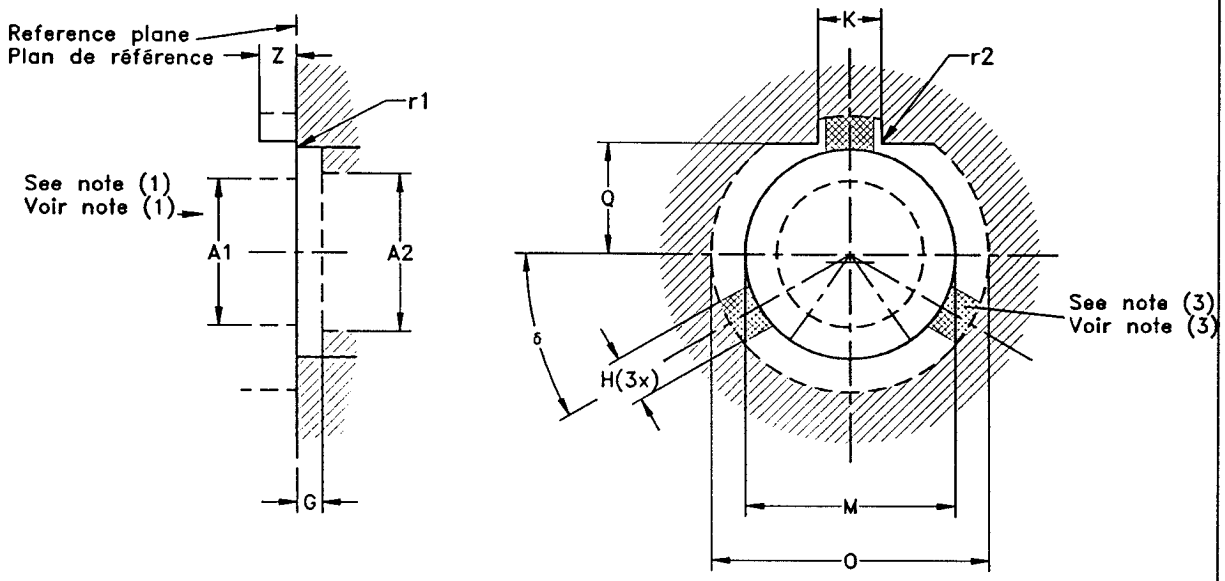

The holder shall be so designed that the means of retention of the lamp can be applied only when the lamp is in the correct position.
The means of retention shall make contact with the ring of the cap.

(1) The lamp shall be inserted in the direction of the arrow (axial direction), bulb first.
The force exerted when the lamp is in position shall be not less than 15 N and not greater than 30 N (under consideration).
(2) This dimension delineates the demarcation between the space which may be occupied by parts of the lamp and the space which may be occupied by parts of the holder/reflector.
(3) Supporting areas for the supporting bosses of the cap, situated at the reference plane.
Mmax applies only for these areas.
(4) The means of securing the lamp in the holder shall be such that no forces in the direction of the reference axis of the lamp are exerted within this zone.

Dimension	Min.	Max.
A1 (4)	18,5	
A2 (2)	20	
G	3,6	--
H (3)	5	--
K	8,1	8,2
M	26,02	26,12
O	35	--
Q	13,8	14,0
Z	4,0	--
r1	0,45	1,0
r2	0,4	0,6
δ	Approx 30°	

La douille doit être conçue de telle manière que les moyens de retenue de la lampe ne peuvent être appliqués que dans le cas où la lampe est en position correcte.
Les moyens de retenue doivent assurer le contact avec la collerette du culot.

(1) La lampe doit être insérée dans la direction de la flèche (direction axiale), ampoule la première.
La force exercée quand la lampe est en position ne doit pas être inférieure à 15 N ni supérieure à 30 N (à l'étude).
(2) Cette dimension définit la démarcation entre l'espace qui peut être occupé par des parties de la lampe et celui qui peut être occupé par des parties de la douille et/ou du réflecteur.
(3) Zones d'appui pour les bossages-support du culot situés au niveau du plan de référence.
Mmax s'applique seulement dans ces zones.
(4) Les moyens de retenir la lampe dans la douille doivent être tels qu'aucune force dans la direction de l'axe de référence ne doit s'exercer à l'intérieur de cette zone.

Documents
Document Sharing Hub
Full document details: IEC 60061-2-2005

Documents
Document Sharing Hub

Full document details: IEC 60061-2-2005

LAMPHOLDER

DOUILLE

EY10

Dimensions in millimetres - Dimensions en millimètres

The drawing is intended only to illustrate the dimensions essential for interchangeability.
Le dessin a pour seul but d'illustrer les dimensions essentielles pour l'interchangeabilité.

For details of cap EY10, see sheet 7004-7.
Pour les détails du culot EY10, voir feuille 7004-7.

Scale
Echelle 2:1

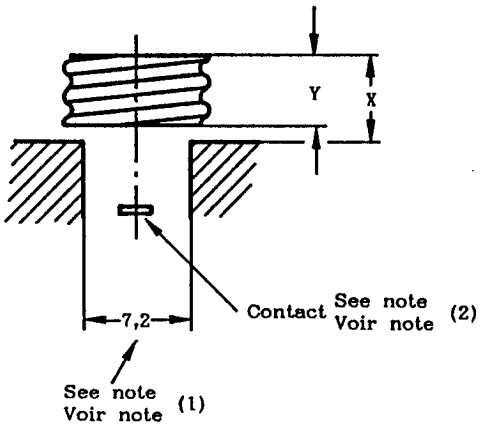

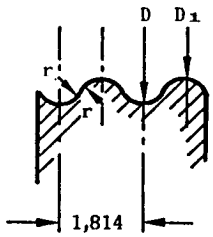

Detail of thread
Détail du filetage

Right-hand thread
Filet à droite

(1) The reference circle is defined by the edge at diameter 7,2 mm.

(2) Contact travel shall be sufficient to allow for the variation in solder height. See cap dimension B_1.

(1) Le cercle de référence est défini par les bords au niveau du diamètre 7,2 mm.

(2) Le mouvement du contact doit être suffisant pour tenir compte de la variation de hauteur de la soudure.
Voir la dimension B_1 de culot.

GAUGING: Lampholders EY10 shall fulfil the tests of the gauges shown on sheets 7006-7A and 7006-26.
VERIFICATION: Les douilles EY10 doivent satisfaire aux essais avec les calibres selon les feuilles 7006-7A et 7006-26.

Dimension	Min.	Max.
D	9,59	9,78
D_1	8,57	8,76
X	4,0	7,38
Y	2,7	-
r	0,531	

AVA Documents
Document Sharing Hub

Full document details: IEC 60061-2-2005

LAMPHOLDERS FOR BAYONET CAPS

DOUILLES POUR CULOTS A BAIONNETTE

BAX9s

Dimensions in millimetres - Dimensions en millimètres

The drawings are intended only to indicate the dimensions essential for interchangeability.
Les dessins ont pour seul but d'indiquer les dimensions essentielles pour l'interchangeabilité.

For details of cap BAX9s, see sheet 7004-8.
Pour les détails du culot BAX9s, voir feuille 7004-8.

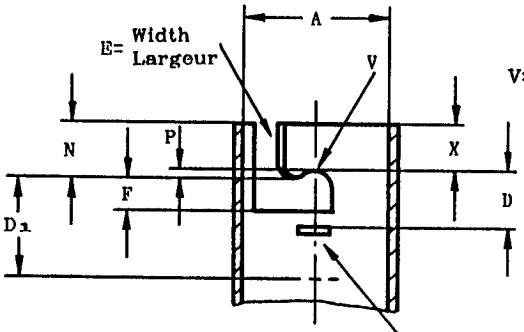

V= Resting point of cap pins. See note (1)
Point de repos des ergots du culot. Voir note

Scale
Echelle 2:1

Plunger, leaf spring or other suitable contact
Piston, lame de contact ou autre système convenable de contact

Contour of free space for cap pins
Encombrement pour les ergots du culot

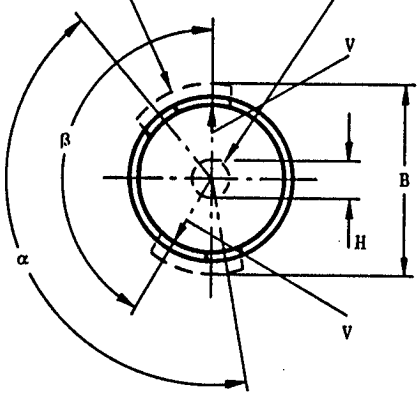

Open slots
Encoches

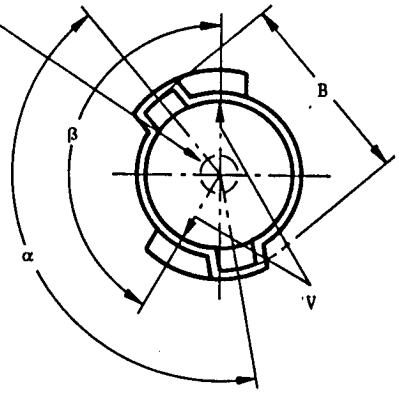

Embossed slots
Bossages

The forces required to depress the contact to positions of 4,3 mm and 5,9 mm beyond the plane through the resting points "V" shall be not less than 3 N and not more than 20 N respectively.
The contact positions specified, correspond with those resulting from the fitting of caps of which the values of dimension D_1 are minimum and maximum respectively.

Les forces nécessaires pour enfoncer le contact à partir des positions situées à 4,3 mm et 5,9 mm au-delà du plan passant par les points de repos "V", ne doivent pas être respectivement inférieures à 3 N et supérieures à 20 N. Les positions de contact spécifiées correspondent avec celles qui résultent de l'introduction du culot pour lequel les valeurs de la dimension D_1 sont respectivement minimum et maximum.

Documents
Document Sharing Hub

Full document details: IEC 60061-2-2005

LAMPHOLDERS FOR BAYONET CAPS
DOUILLES POUR CULOTS A BAIONNETTE
BAX9s

Dimensions in millimetres - Dimensions en millimètres

Dimension	Min.	Max.
A (2)(3)	9,32	9,44
B	11,05	-
D	-	3,8
D_1	6,65	-
E (3)	2,1	2,4
F	2,2	-
H (4)	2,5	-
N	-	4,4
P	0,5	-
X	3,0	-
α	148°30'	151°30'
β	148°30'	151°30'

(1) The difference in height between the two resting points "V" shall not exceed 0,2 mm.

(2) Besides the slots defined by width E, other slots or recesses in the holder barrel are only permissible if the lampholder fulfils the test of the gauges shown on sheet 7006-9C.

(3) The lampholder shall not accept the gauges with designation BA9s and BAY9s of sheet 7006-9C.

(4) This dimension refers to the contact face of plunger contacts only.

(1) La différence en hauteur entre les deux points de repos "V" ne doit pas excéder 0,2 mm.

(2) En plus des encoches définies par la largeur E, d'autres encoches ou évidements dans le fût de la douille sont autorisés à condition que la douille satisfasse l'essai avec les calibres selon la feuille 7006-9C.

(3) La douille ne doit pas accepter les calibres de désignation BA9s et BAY9s, selon la feuille 7006-9C.

(4) Cette dimension se rapporte à la face de contact uniquement dans le cas d'un contact par piston.

Documents
Document Sharing Hub

Full document details: IEC 60061-2-2005

LAMPHOLDERS FOR BAYONET CAPS

DOUILLES POUR CULOTS A BAIONNETTE

BAY9s

Dimensions in millimetres - Dimensions en millimètres

The drawings are intended only to indicate the dimensions essential for interchangeability.
Les dessins ont pour seul but d'indiquer les dimensions essentielles pour l'interchangeabilité.

For details of cap BAY9s, see sheet 7004-9.
Pour les détails du culot BAY9s, voir feuille 7004-9.

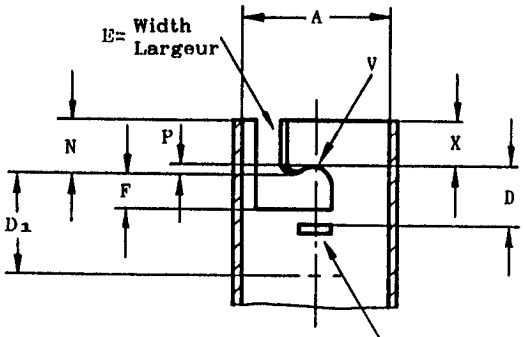

V= Resting point of cap pins. See note (1)
Point de repos des ergots du culot. Voir note

Scale
Echelle 2:1

Plunger, leaf spring or other suitable contact
Piston, lame de contact ou autre système convenable de contact

Contour of free space for cap pins
Encombrement pour les ergots du culot

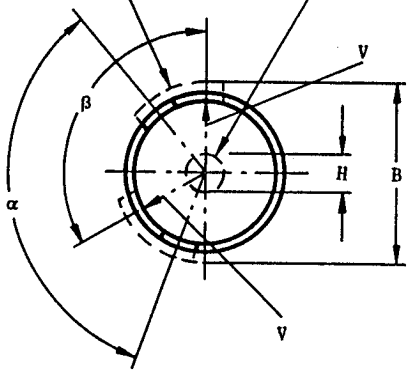

Open slots
Encoches

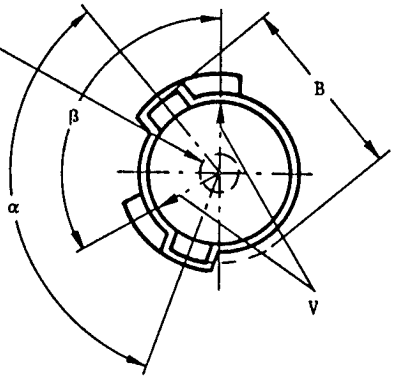

Embossed slots
Bossages

The forces required to depress the contact to positions of 4,3 mm and 5,9 mm beyond the plane through the resting points "V" shall be not less than 3 N and not more than 20 N respectively.
The contact positions specified, correspond with those resulting from the fitting of caps of which the values of dimension D_1 are minimum and maximum respectively.

Les forces nécessaires pour enfoncer le contact à partir des positions situées à 4,3 mm et 5,9 mm au-delà du plan passant par les points de repos "V", ne doivent pas être respectivement inférieures à 3 N et supérieures à 20 N. Les positions de contact spécifiées correspondent avec celles qui résultent de l'introduction du culot pour lequel les valeurs de la dimension D_1 sont respectivement minimum et maximum.

Documents
Document Sharing Hub

Full document details: IEC 60061-2-2005

LAMPHOLDERS FOR BAYONET CAPS
DOUILLES POUR CULOTS A BAIONNETTE
BAY9s

Dimensions in millimetres - Dimensions en millimètres

Dimension	Min.	Max.
A (2)(3)	9,32	9,44
B	11,05	-
D	-	3,8
D_1	6,65	-
E (3)	2,1	2,4
F	2,2	-
H (4)	2,5	-
N	-	7,7
P	0,5	-
X	6,3	-
α	118°30'	121°30'
β	118°30'	121°30'

(1) The difference in height between the two resting points "V" shall not exceed 0,2 mm.

(2) Besides the slots defined by width E, other slots or recesses in the holder barrel are only permissible if the lampholder fulfils the test of the gauges shown on sheet 7006-9C.

(3) The lampholder shall not accept the gauges with designation BA9s and BAX9s of sheet 7006-9C.

(4) This dimension refers to the contact face of plunger contacts only.

(1) La différence en hauteur entre les deux points de repos "V" ne doit pas excéder 0,2 mm.

(2) En plus des encoches définies par la largeur E, d'autres encoches ou évidements dans le fût de la douille sont autorisés à condition que la douille satisfasse l'essai avec les calibres selon la feuille 7006-9C.

(3) La douille ne doit pas accepter les calibres de désignation BA9s et BAY9s, selon la feuille 7006-9C.

(4) Cette dimension se rapporte à la face de contact uniquement dans le cas d'un contact par piston.

AVA Documents
Document Sharing Hub

Full document details: IEC 60061-2-2005

BAYONET LAMPHOLDERS

DOUILLES A BAIONNETTE

B22d

Dimensions in millimetres - Dimensions en millimètres

The drawing is intended only to illustrate the dimensions essential for interchangeability.
Le dessin a pour seul but d'illustrer les dimensions essentielles pour l'interchangeabilité.

For details of cap B22d, see sheet 7004-10.
Pour les détails du culot B22d, voir feuille 7004-10.

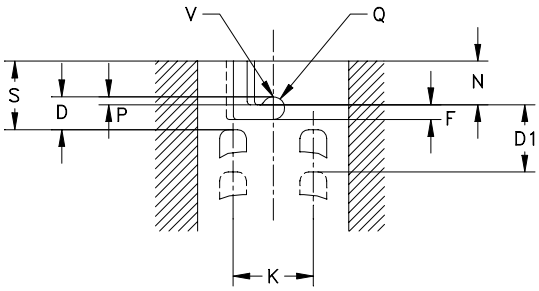

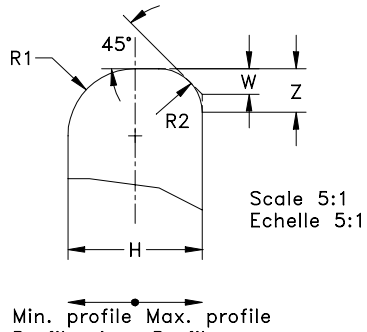

EXTREME PLUNGER PROFILES
(Piston–type only)
PROFILS–LIMITE DES CONTACTS
(Du type à piston plongeur)

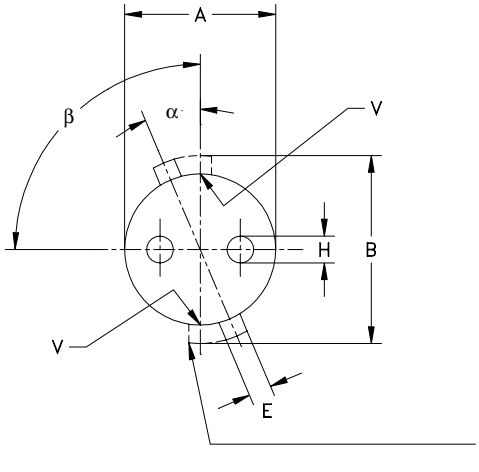

Contour of free space for cap pins
Limite de l'espace libre destiné aux ergots du culot

V = Resting point of cap pin
V = Point de repos de l'ergot du culot

(1) Departures from the full cylindrical form depicted are allowed provided that dimension A is maintained immediately above the resting points "V" and also at a sufficient number of other points around the perimeter of the holder to provide adequate support for the lamp cap.

Dimension	Min.	Max.
A (1)(3)	22,3 (2)	22,7 (4)
B	27,77 (3)	--
D	--	4,9 (5)
D1	8,5	--
E (6)	2,7	3,8
F	2,7 (6)	--
H (7)	3,5	--
K	10,5	13,2
N	--	6,5
P	0,9	1,3
Q	E/2	
R1	H/2	
R2	Z	
S (8)	8,0	--
W	Approx. 1,0	
Z	1,3	--
α	Approx. 23 °	
β	82 ° 30'	97 ° 30'

(2) This value may be reduced to 22,1 mm for lampholders the shells of which are slotted to provide spring tension for gripping the lamp cap.
(3) To be checked by means of the appropriate gauge shown on sheet 7006-12.
(4) This value may be increased to 23,19 mm for holders of "all-ceramic" construction in which case it shall be checked by means of the gauge shown on sheet 7006-12B.
(5) To be checked by means of the gauge shown on sheet 7006-15A.
(6) To be checked by means of the appropriate gauge shown on sheet 7006-13.
(7) Dimension H refers to the diameter of plunger contacts only.
(8) For the significance of dimension S, see the relevant requirement on page 2/2.

(1) Des écarts par rapport à la forme absolument cylindrique sont permis sous réserve que la dimension A soit maintenue immédiatement au-dessus des points de repos "V" et également dans un nombre d'autres points suffisant le long du périmètre de la douille afin de procurer un support adéquat pour la lampe munie de son culot.
(2) Cette valeur peut être réduite à 22,1 mm pour la douille dont la chemise est fendue de façon à former ressort pour maintenir le culot.

Documents
Document Sharing Hub

Full document details: IEC 60061-2-2005

BAYONET LAMPHOLDERS

DOUILLES A BAIONNETTE

B22d

Dimensions in millimetres - Dimensions en millimètres

(3) A vérifier au moyen du calibre approprié indiqué sur la feuille 7006-12.
(4) Cette valeur peut être augmentée à 23,19 mm pour les douilles de construction "tout céramique" et, dans ce cas, elle sera vérifiée au moyen du calibre indiqué sur la feuille 7006-12B.
(5) A vérifier au moyen du calibre indiqué sur la feuille 7006-15A.
(6) A vérifier au moyen du calibre approprié indiqué sur la feuille 7006-13.
(7) La dimension H correspond au diamètre pour les seuls contacts par piston.
(8) Pour la signification de la dimension S, voir la presciption correspondante.

The dimensions shown are for design purposes only and shall not be checked individually. Checks to verify interchangeability with respect to the corresponding caps on finished lamps shall be made only by means of the gauges specified.

Holders shall be so designed that there is no risk of electrical contact with, or short-circuit between, the holder contacts by the shell of the lamp cap when an attempt is made to insert this at an angle to the axis of the holder.

This may be achieved in either of the following ways:
a) By observing the limit for dimension S at a sufficient number of points around the perimeter of the holder bore.
b) By the provision of a skirt or similar device to limit the degree of possible skewness during insertion of a lamp.

The contact-making surfaces shall be smooth and so shaped at their edges that they do not prevent easy insertion and removal of a corresponding lamp.

Where piston-type cylindrical plungers are used, the following particular requirements shall apply:
a) The contact face of the plunger shall be flat or convex; it shall not be concave. The contact-making surface shall be free from burrs or other sharp projections.
b) The transition of the contact-making surface to the cylindrical diameter of the plunger shall be rounded or chamfered in accordance with the values given in the table.
c)The extreme profile of the plunger face may be hemispherical.

The forces required to depress each contact individually to positions of 6,0 mm* and 8,0 mm* beyond the plane through the resting points "V", shall comply with the values shown in table 3 of IEC 61184.
To be checked by means of the gauge shown on sheet 7006-15A.

* These contact positions correspond with those resulting from the fitting of caps of which the values of dimension D1 are minimum and maximum respectively.

Les dimensions indiquées sont seulement destinées à la conception et ne doivent pas être vérifiées individuellement. Pour les essais destinés à vérifier l'interchangeabilité des lampes terminées munies du culot, on doit seulement employer les calibres spécifiés.

Les douilles doivent être conçues de telle sorte que lors de l'insertion de la lampe en position inclinée par rapport à l'axe de la douille, il n'y ait pas de risque de contact électrique ou de courts-circuits entre les contacts de la douille et la chemise du culot.

Cela peut être obtenu par l'un des moyens suivants:
a) En respectant la dimension limite S en un nombre de points suffisants le long du périmètre du corps de la douille.
b) En prévoyant une jupe ou un dispositif analogue pour limiter l'inclinaison possible durant l'insertion de la lampe.

Les surfaces de contact doivent être lisses et de forme telle que leurs bords ne gênent pas l'insertion et le retrait des lampes correspondantes.

Si les contacts sont du type à piston plongeur cylindrique, les presciptions particulières suivantes sont applicables:
a) La surface de contact du piston doit être plate ou convexe; elle ne doit pas être concave. La surface de contact ne doit pas présenter de bavures ou de parties saillantes.
b) Le passage de la surface de contact à la partie cylindrique du piston doit être arrondi ou chanfreiné conformément aux valeurs indiquées dans le tableau.
c) Le profil-limite du contact peut être hémisphérique.

Les forces nécessaires pour enfoncer individuellement chaque contact à partir des positions situées à 6,0 mm* et 8,0 mm* au-delà du plan passant par les points de repos "V" doivent être conformes aux valeurs du tableau 3 de la CEI 61184.
Ceci sera verifié en utilisant le calibre indiqué sur la feuille 7006-15A.

* Ces positions de contact correspondent avec celles qui résultent de l'introduction du culot pour lequel les valeurs de la dimension D1 sont respectivement minimale et maximale.

Documents
Document Sharing Hub

Full document details: IEC 60061-2-2005

BAYONET LAMPHOLDERS

DOUILLES A BAIONNETTE

B22d-3(90°/135°)

Dimensions in millimetres - Dimensions en millimètres

The drawing is intended only to illustrate the dimensions essential for interchangeability.
Le dessin a pour seul but d'illustrer les dimensions essentielles pour l'interchangeabilité.

For details of cap B22d-3(90°/135°), see sheet 7004-10A.
Pour les détails du culot B22d-3(90°/135°), voir feuille 7004-10A.

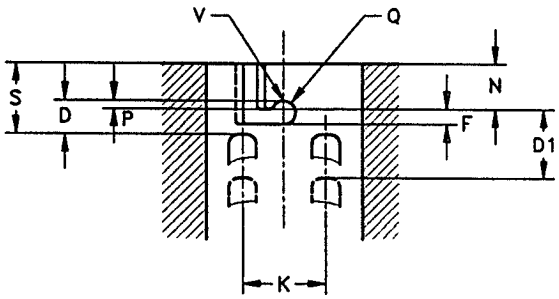

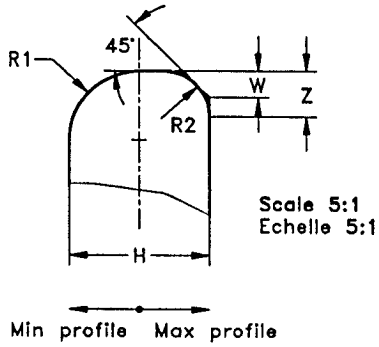

EXTREME PLUNGER PROFILES
(Piston-type only)

PROFILES-LIMITE DES CONTACTS
(Du type à piston plongeur)

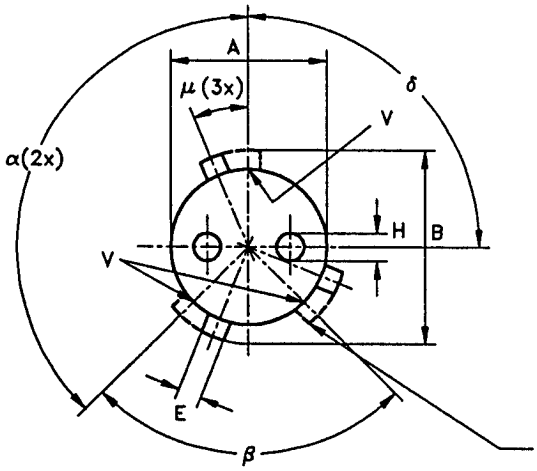

V = Resting point of cap pin
V = Point de repos de l'ergot du culot

Contour of free space for cap pins
Limite de l'espace libre destiné aux ergots du culot

Dimension	Min.	Max.
A	22,3 (1)	22,7
B	27,77	-
D	-	4,9
D1	8,5	-
E (3)	2,7	3,8
F	2,7 (3)	-
H (2)	3,5	-
K	10,5	13,2
N	-	6,5
P	0,9	1,3
Q	E/2	
R1	H/2	
R2	Z	
S	8,0	-
W	Approx. 1,0	
Z	1,3	-
α	135°	
ß	90°	
δ	82°30'	97°30'
μ	Approx. 23°	

(1) This value may be 22,1 mm for lampholders, the shells of which are slotted to provide a spring tension for gripping the lamp cap.
(2) Dimension H refers to the diameter of plunger contacts only.
(3) To be checked by means of the appropriate gauge shown on sheet 7006-13.

(1) Cette valeur peut être de 22,1 mm pour les douilles dont la chemise est fendue de façon à former ressort et à maintenir le culot.
(2) La dimension H correspond au diamètre pour les seuls contacts par piston.
(3) A vérifier au moyen du calibre approprié indiqué sur la feuille 7006-13.

The contact-making surfaces shall be smooth and so shaped at their edges that they do not prevent easy insertion and removal of a corresponding lamp.

Where piston-type cylindrical plungers are used, the following particular requirements shall apply:

a) The contact face of the plunger shall be flat or convex; it shall not be concave. The contact-making surface shall be free from burrs or other sharp projections.
b) The transition of the contact-making surface to the cylindrical diameter of the plunger shall be rounded or chamfered in accordance with the values given in the table.
c) The extreme profile of the plunger face may be hemispherical.

AVA Documents
Document Sharing Hub

Full document details: IEC 60061-2-2005

BAYONET LAMPHOLDERS

DOUILLES A BAIONNETTE

B22d-3(90°/135°)

Dimensions in millimetres - Dimensions en millimètres

The forces required to depress each contact individually to positions of 6,0 mm* and 8,0 mm* beyond the plane through the resting points "V", shall be not less than 2,5 N and not more than 15 N respectively.
To be checked by means of the gauge shown on sheet 7006-15.

* These contact positions correspond with those resulting from the fitting of caps of which the values of dimensions D and D1 are minimum and maximum respectively.

Les surfaces de contact doivent être lisses et de forme telle que leurs bords ne gênent pas l'insertion et le retrait des lampes correspondantes.

Si les contacts sont du type à piston plongeur cylindrique, les presciptions particulières suivantes sont applicables:

a) La surface de contact du piston doit être plate ou convexe; elle ne doit pas être concave. La surface de contact ne doit pas présenter de bavures ou de parties saillantes.
b) Le passage de la surface de contact à la partie cylindrique du piston doit être arrondi ou chanfreiné conformément aux valeurs indiquées dans le tableau.
c) Le profil-limite de la force de contact peut être hémisphérique.

Les forces nécessaires pour enfoncer individuellement chaque contact à partir des positions situées à 6,0 mm* et 8,0 mm* au-delà du plan passant par les points de repos "V" ne doivent pas être respectivement inférieures à 2,5 N et supérieures à 15 N.
Ceci sera verifié en utilisant le calibre indiqué sur la feuille 7006-15.

* Ces positions de contact correspondent avec celle qui résultent de l'introduction du culot pour lequel les valeurs des dimensions D et D1 sont respectivement minimum et maximum.

Documents
Document Sharing Hub

Full document details: IEC 60061-2-2005

LAMPHOLDERS FOR BAYONET AUTOMOBILE CAPS

DOUILLES POUR CULOTS À BAÏONNETTE POUR AUTOMOBILES

BA7

Dimensions in millimetres — Dimensions en millimètres

The drawing is intended only to indicate the dimensions essential for interchangeability.
Le dessin a pour seul but d'indiquer les dimensions essentielles pour l'interchangeabilité.

For details of cap BA7, see sheet 7004-15.
Pour les détails du culot BA7, voir feuille 7004-15.

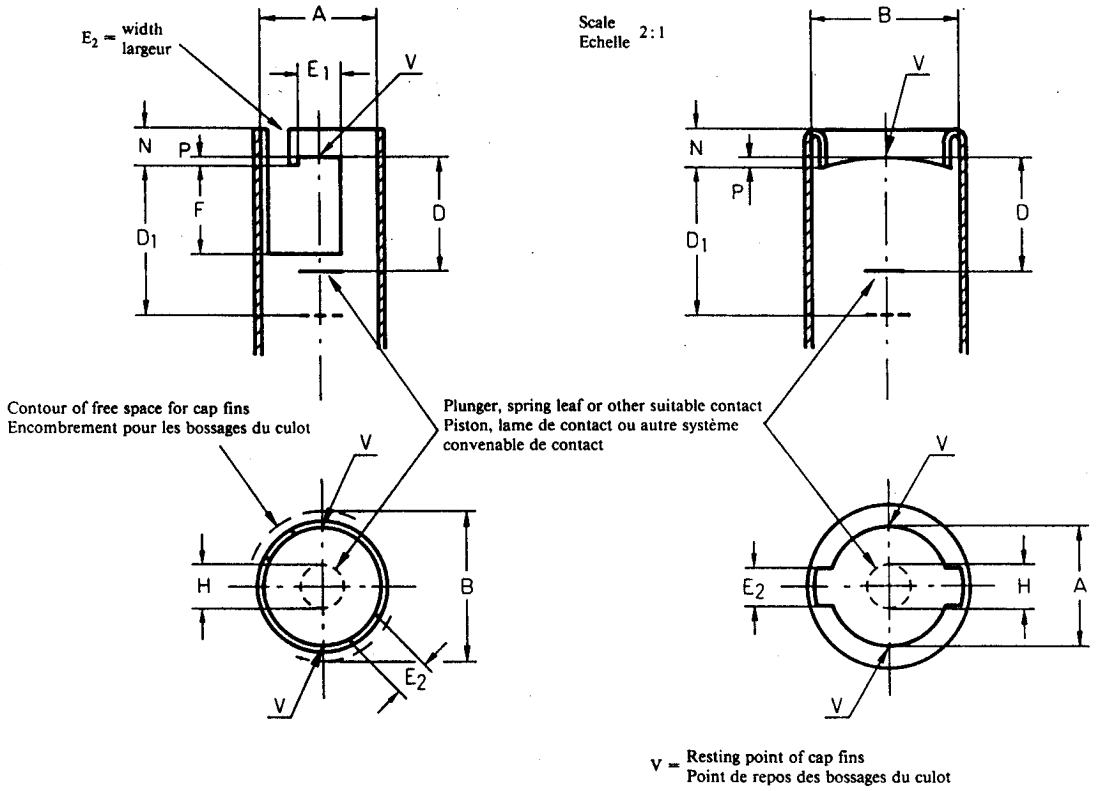

The forces required to depress the contact to positions of 7.7 mm and 8.7 mm beyond the plane through the resting points "V", shall be not less than 3 N and not more than 10 N respectively.

The contact positions specified, correspond with those resulting from the fitting of caps of which the values of dimension D_1 are minimum and maximum respectively.

Les forces nécessaires pour enfoncer le contact à partir des positions situées à 7,7 mm et 8,7 mm au-delà du plan passant par les points de repos «V», ne doivent pas être respectivement inférieures à 3 N et supérieures à 10 N.

Les positions de contact spécifiées correspondent à celles qui résultent de l'introduction du culot pour lequel les valeurs de la dimension D_1 sont respectivement minimum et maximum.

Dimension	Min.	Max.
A (1)	7.15	7.3
B	9.0	—
D	—	7.2
D_1	9.2	—
E_1	2.4	3.0
E_2	2.4	—
F	5.0	—
H (2)	2.5	—
N	—	2.5
P	0.5	—

(1) Departures from the cylindrical form depicted are allowed. However, dimension A must be maintained immediately above the resting points "V" and also at other positions between the resting points to provide an equivalent means of support.

(2) This dimension refers to the contact face of plunger contacts only.

(1) Il est permis de s'écarter de la forme rigoureusement cylindrique. Cependant, la dimension A doit être respectée immédiatement au-dessus des points de repos «V» et également dans d'autres positions situées entre les points de repos afin d'obtenir un maintien convenable du culot.

(2) Cette dimension se rapporte à la face de contact uniquement dans le cas d'un contact par piston.

Documents
Document Sharing Hub

Full document details: IEC 60061-2-2005

LAMPHOLDERS FOR BAYONET AUTOMOBILE CAPS

DOUILLES POUR CULOTS À BAÏONNETTE POUR AUTOMOBILES

BA9

Dimensions in millimetres — Dimensions en millimètres

The drawing is intended only to indicate the dimensions essential for interchangeability.
Le dessin a pour seul but d'indiquer les dimensions essentielles pour l'interchangeabilité.

For details of cap BA9, see sheet 7004-14.
Pour les détails du culot BA9, voir feuille 7004-14.

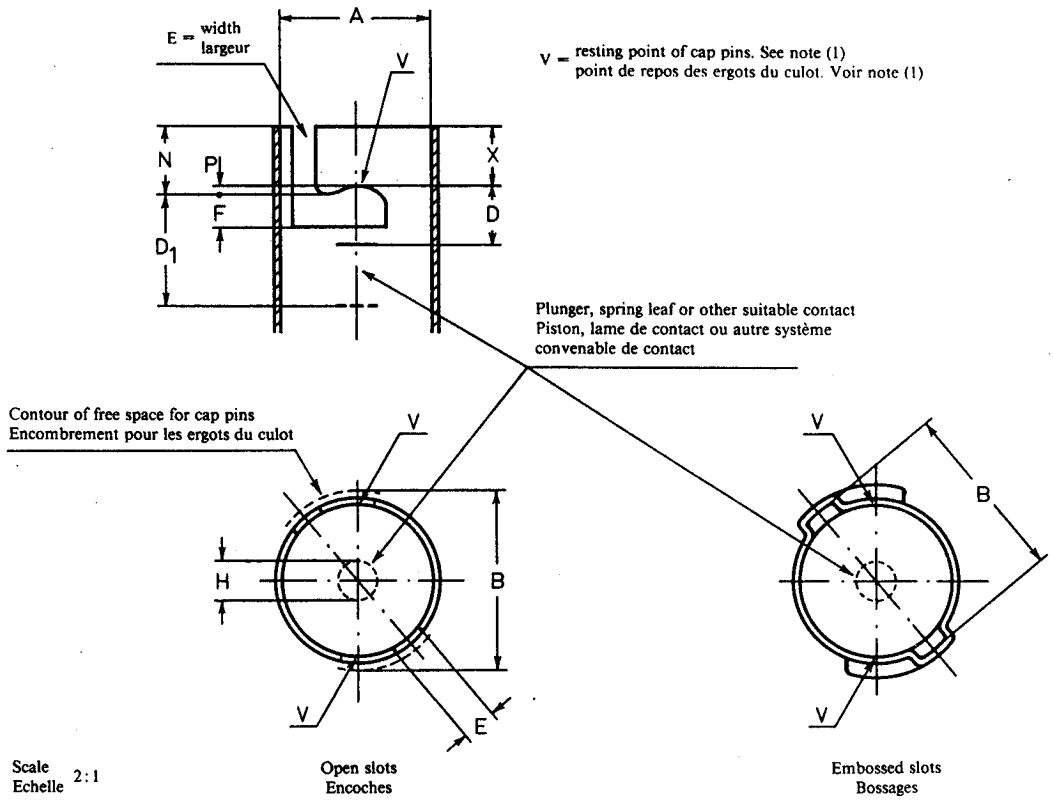

The forces required to depress the contact to positions of 4.3 mm and 5.9 mm beyond the plane through the resting points "V", shall be not less than 3 N and not more than 20 N respectively. The contact positions specified, correspond with those resulting from the fitting of caps of which the values of dimension D_1 are minimum and maximum respectively.

Les forces nécessaires pour enfoncer le contact à partir des positions situées à 4,3 mm et 5,9 mm au-delà du plan passant par les points de repos «V», ne doivent pas être respectivement inférieures à 3 N et supérieures à 20 N. Les positions de contact spécifiées, correspondent avec celles qui résultent de l'introduction du culot pour lequel les valeurs de la dimension D_1 sont respectivement minimum et maximum.

Documents
Document Sharing Hub

Full document details: IEC 60061-2-2005

LAMPHOLDERS FOR BAYONET AUTOMOBILE CAPS

DOUILLES POUR CULOTS À BAÏONNETTE POUR AUTOMOBILES

BA9

Dimensions in millimetres — Dimensions en millimètres

Standard dimensions Dimensions normalisées			Nearest equivalents in inches Equivalents arrondis en pouces	
Dimension	Min.	Max.	Min.	Max.
A (2)	9.32	9.44	0.367	0.372
B	11.05	—	0.435	—
D	—	3.8	—	0.150
D_1	6.65	—	0.262	—
E	2.2	—	0.087	—
F	2.2	—	0.087	—
H (4)	2.5	—	0.098	—
N	—	4.4	—	0.173
P	0.5	—	0.020	—
X (3)	3.0	—	0.118	—

(1) For BA9 holders intended for use in luminaires incorporating optical devices, the difference in height between the two resting points "V" shall not exceed 0.2 mm (0.008 in).

(2) Departures from the cylindrical form depicted are allowed. However, dimension A must be maintained immediately above the resting points "V" and also at other positions between the resting points to provide an equivalent means of support.

(3) Dimension X applies to lampholders intended for use in luminaires incorporating optical devices. In such cases, departure from the cylindrical form shown is allowed only under the following conditions:
a) At distance "X" from the resting points there shall be two or more supporting points to assist in centring the lamp.
b) The requirements for dimension A shall be complied with at these points.
c) Where only two such points are provided, they shall be at right-angles to the direction through the resting points "V".

(4) This dimension refers to the contact face of plunger contacts only.

(1) Pour les douilles BA9 destinées à être utilisées dans des luminaires avec système optique incorporé, la différence en hauteur entre les deux points de repos «V» ne doit pas excéder 0,2 mm (0,008 in).

(2) Il est permis de s'écarter de la forme rigoureusement cylindrique. Cependant, la dimension A doit être respectée immédiatement au-dessus des points de repos «V» et également dans d'autres positions situées entre les points de repos afin d'obtenir un maintien convenable du culot.

(3) La dimension X s'applique aux douilles destinées à être utilisées dans des luminaires avec système optique incorporé. Dans de tels cas, il est permis, seulement dans les conditions suivantes, de s'écarter de la forme cylindrique représentée:
a) A la distance «X» des points de repos il doit y avoir deux ou plus de deux points d'appui pour aider au centrage de la lampe.
b) Les exigences pour la dimension A doivent être satisfaites en ces points.
c) Lorsque seulement deux de ces points sont prévus, ceux-ci doivent être à angle droit avec la ligne des points de repos «V».

(4) Cette dimension se rapporte à la face de contact uniquement dans le cas d'un contact par piston.

Documents
Document Sharing Hub

Full document details: IEC 60061-2-2005

LAMPHOLDERS

DOUILLES

BA15, BAU15, BAW15, BAY15 & BAZ15

Dimensions in millimetres - Dimensions en millimètres

The drawing is intended only to illustrate the dimensions essential for interchangeability.
Le dessin a pour seul but d'illustrer les dimensions essentielles pour l'interchangeabilité.

For details of caps BA15, BAU15, BAW15, BAY15 and BAZ15, see sheets 7004-11A, 7004-19, 7004-11E, 7004-11B and 7004-11C respectively.
Pour les détails des culots BA15, BAU15, BAW15, BAY15 et BAZ15, voir respectivement feuilles 7004-11A, 7004-19, 7004-11E, 7004-11B et 7004-11C.

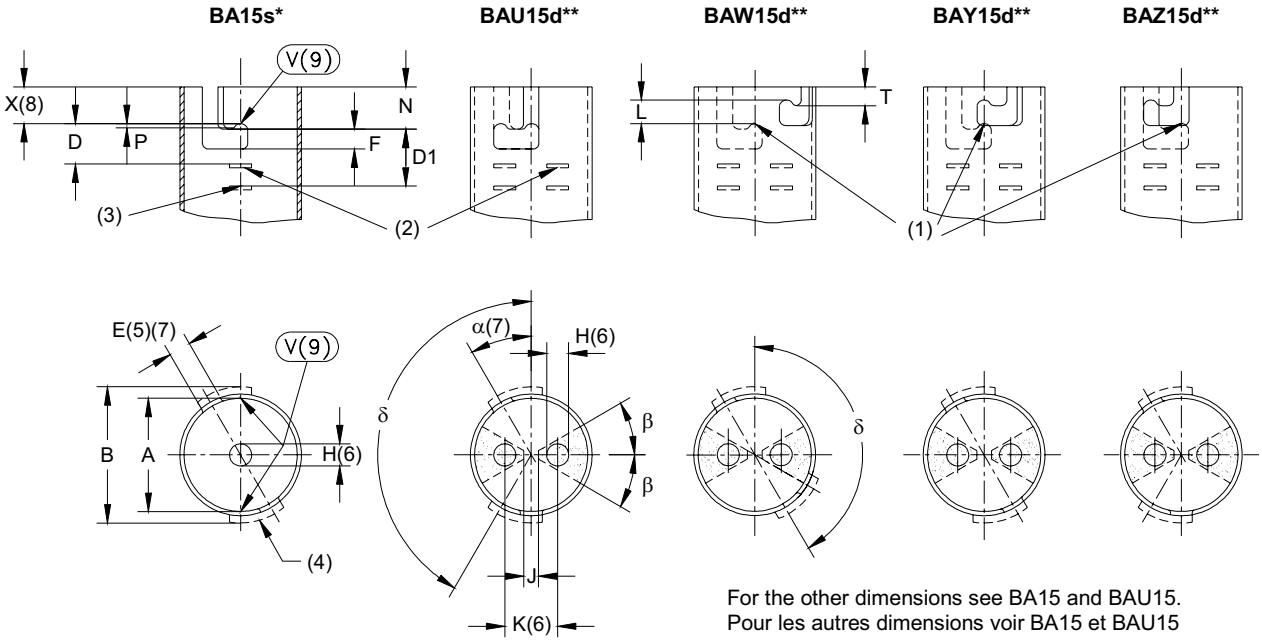

For the other dimensions see BA15 and BAU15.
Pour les autres dimensions voir BA15 et BAU15

(1) Reference notch.
(2) Plunger, leaf spring or other suitable contact. Contact position without lamp inserted.
(3) Contact in the fully depressed position.
(4) Contour of free space for cap pins for open slots. Both open and embossed slots may be applied.
(5) Besides the slots defined by width E, other slots or recesses in the holder barrel are only permissible if their width, seen from the direction of cap insertion is smaller than 1,8 mm.
(6) This dimension refers to the contact face of plunger contacts only.
(7) The dimensions Emax and α apply to double-contact lampholders having one or two complete "J"-slots. In holders with incomplete "J"-slots, or none at all, which may permit rotation of a lamp outside the limits normally imposed by angle α and dimension Emax while contact is made, all possible areas of contact of the leaves, plungers etc. must be within the shaded area indicated. These requirements need not be observed in single-contact holders.
(8) Dimension X applies to lampholders intended for use in luminaires incorporating optical devices.
(9) For BA15 and BAU15 lampholders intended for use in luminaires incorporating optical devices, the difference in height between the two resting points "V" shall not exceed 0,2 mm.

* Information regarding double-contact BA15d lampholders is to be taken from the BAU15d, BAW15d, BAY15d and BAZ15d holder drawings.

** Information regarding single-contact BAU15s, BAW15s, BAY15s and BAZ15s lampholders is given in the BA15s holder drawing.

Dimension	Min.	Max.
A	15,33	15,47
B	17,02	--
D	--	5,5
D1	8,25	--
E (5)(7)	2,7	3,2
F	2,7	--
H (6)	2,5	--
J	2,0	--
K (6)	6,9	7,36
L	3,1	3,3
N	--	8,7
P	0,75	--
T	--	5,3
X (8)	5,0	--
α (7)	Approx. 30°	
β	30°	
δ	150°	

Holders shall be so designed that there is no risk of electrical contact with, or short circuit between, the holder contacts by the shell of the lamp cap when an attempt is made to insert this at an angle to the axis of the holder.
Sufficient clearance between the live parts of different polarity shall be maintained in an empty lampholder and also both during and after insertion of a lamp.
The forces required to depress each contact individually to positions of 6,32 mm and 7,5 mm beyond the horizontal plane through the resting point(s) "V" (the resting point of the reference notch in the case of BAW15, BAY15 and BAZ15 lampholders) shall be not less than 5 N and not more than 20 N respectively (not more than 10 N for plunger contacts). These contact positions correspond with those resulting from the fitting of caps of which the values of dimension D1 are minimum and maximum respectively.

AVA Documents
Document Sharing Hub

Full document details: IEC 60061-2-2005

LAMPHOLDERS

DOUILLES

BA15, BAU15, BAW15, BAY15 & BAZ15

Dimensions in millimetres - Dimensions en millimètres

(1) Encoche de référence.
(2) Piston, lame de contact ou autre système de contact adéquat. Position du contact sans douille introduite.
(3) Contact dans la position complètement enfoncé.
(4) Encombrement pour les ergots du culot. Tant des encoches que des bossages peuvent être employés.
(5) En plus des encoches définies par la largeur E, d'autres encoches ou évidements dans le fût de la douille sont autorisés à condition que leur largeur, vue dans le sens d'insertion du culot, soit inférieure à 1,8 mm.
(6) Cette dimension se rapporte à la face de contact uniquement dans le cas d'un contact par piston.
(7) Les dimensions Emax et α s'appliquent aux douilles à double contact ayant une ou deux encoches avec butée. Dans les douilles où les encoches n'ont pas de butée, ou dans le cas où il n'y a pas d'encoche, et qu'il est alors possible de faire tourner la lampe en dehors des limites normalement imposées par l'angle α et la dimension Emax pendant que le contact est réalisé, toutes les zones de contact possible des lames d'amenées de courant, des pistons, etc. doivent être limitées á l'intérieur des zones ombrées indiquées.
Ces prescriptions n'ont pas besoin d'être observées dans le cas de douilles à contact unique.
(8) La dimension X s'applique aux douilles destinées à être utilisées dans les luminaires avec système optique incorporé.
(9) Pour les douilles BA15 et BAU15 destinées à être utilisées dans les luminaires avec système optique incorporé, la différence en hauteur des deux points de repos "V" ne doit pas dépasser 0,2 mm.

* Les informations concernant les douilles à contact double BA15d sont données sur les schémas des douilles BAU15d, BAW15d, BAY15d et BAZ15d.
** Les informations concernant les douilles à contact unique BAU15s, BAW15s, BAY15s et BAZ15s sont données sur les schémas des douilles BA15s.

Les douilles doivent être conçues de telle sorte que lors de l'insertion de la lampe en position inclinée par rapport à l'axe de la douille, il n'y ait pas de risque de contact électrique avec/ou de courts-circuits entre les contacts de la douille et la chemise du culot.
Un espace suffisant entre les parties sous tension de polarités différentes doit exister lorsque le culot n'est pas dans la douille et aussi durant et après l'insertion de la lampe.
Les forces nécessaires pour enfoncer individuellement chaque contact à partir des positions situées á 6,32 mm et 7,5 mm au-delà du plan passant par le(s) point(s) de repos "V" (i.e. point de repos de l'encoche de référence dans le cas des douilles BAW15, BAY15 et BAZ15) ne doivent pas être respectivement inférieures à 5 N et supérieures à 20 N (pas supérieures à 10 N dans le cas des contacts par piston). Ces positions de contact correspondent avec celles qui résultent de l'introduction du culot pour lequel les valeurs de la dimension D1 sont respectivement minimale et maximale.

AVA Documents
Document Sharing Hub

Full document details: IEC 60061-2-2005

LAMPHOLDERS FOR BAYONET AUTOMOBILE CAPS

DOUILLES POUR CULOTS À BAÏONNETTE POUR AUTOMOBILES

BA20

Dimensions in millimetres — Dimensions en millimètres

The drawing is intended only to indicate the dimensions essential for interchangeability.
Le dessin a pour seul but d'indiquer les dimensions essentielles pour l'interchangeabilité.

For details of cap BA20, see sheet 7004-12.
Pour les détails du culot BA20, voir feuille 7004-12.

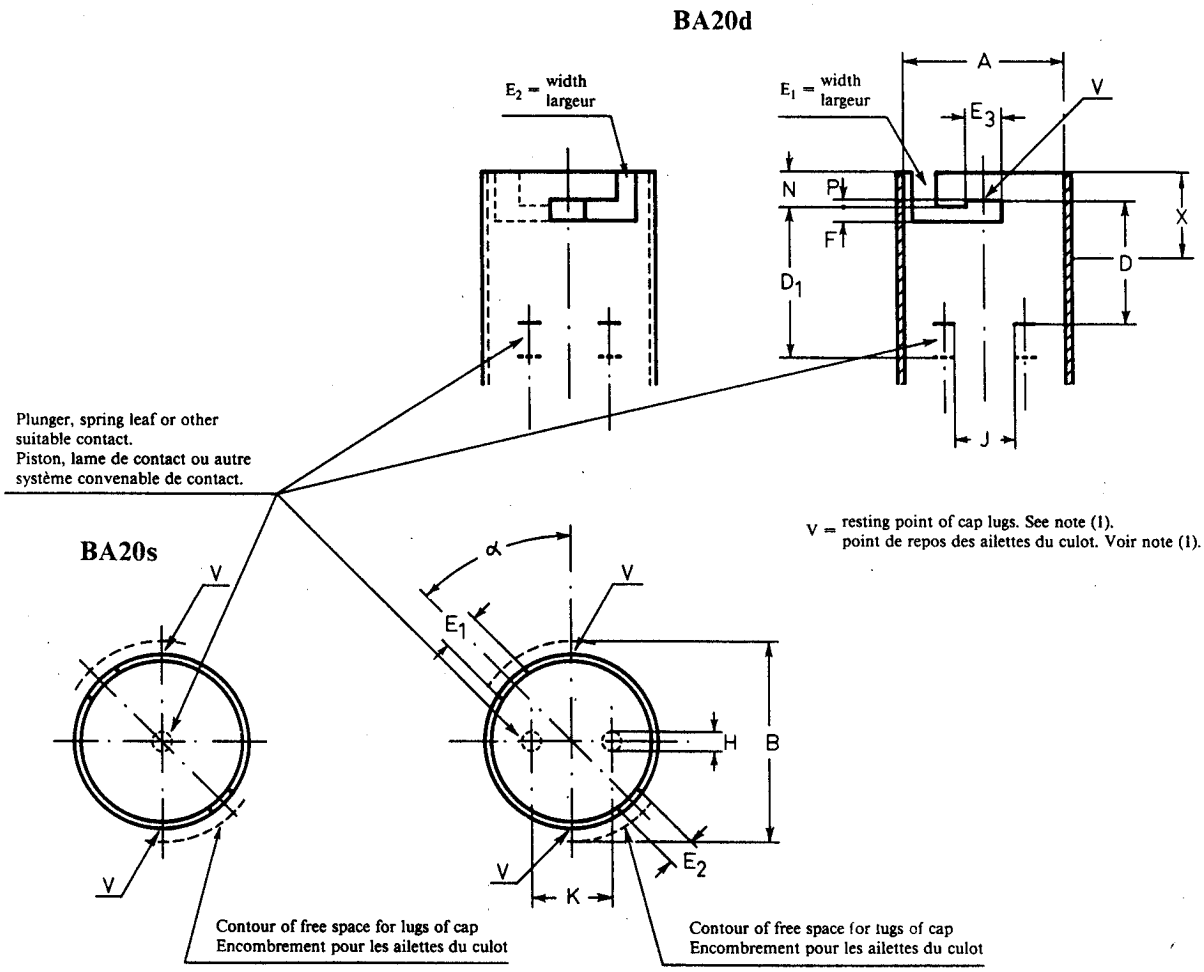

Holders shall be so designed that there is no risk of electrical contact with, or short circuit between, the holder contact(s) by the shell of the lamp cap when an attempt is made to insert this at an angle to the axis of the holder.

The forces required to depress each contact individually to positions of 15.5 mm and 17.0 mm beyond the plane through the resting points "V" shall be not less than 5 N and not more than 20 N (not more than 15 N for plunger contacts in BA20d holders). The slot for the small lug shall be long enough to allow the reference lug to locate at position E_3.

Les douilles doivent être conçues de telle sorte que lors de l'insertion de la lampe en position inclinée par rapport à l'axe de la douille, il n'y ait pas de risque de contact électrique avec/ou des courts-circuits entre le(s) contact(s) de la douille et la chemise du culot.

Les forces nécessaires pour enfoncer individuellement chaque contact à partir des positions situées à 15,5 mm et 17,0 mm au-delà du plan passant par les points de repos « V » ne doivent pas être respectivement inférieures à 5 N et supérieures à 20 N (pas supérieures à 15 N dans le cas des contacts par piston dans les douilles BA20d). L'encoche pour la petite languette doit être suffisamment longue pour permettre à la languette de référence de se placer à la position E_3.

Documents
Document Sharing Hub

Full document details: IEC 60061-2-2005

LAMPHOLDERS FOR BAYONET AUTOMOBILE CAPS

DOUILLES POUR CULOTS À BAÏONNETTE POUR AUTOMOBILES

BA20

Dimensions in millimetres — Dimensions en millimètres

Dimension	Min.	Max.
A (2)	20.15	20.25
B	25.0	—
D	—	15.0
D_1	17.5	—
E_1	4.8	—
E_2	3.2	3.6
E_3	4.6	4.7
F	1.6	—
H (4)	2.5	—
J	2.0	—
K	9.5	10.0
N	—	4.5
P	0.8	—
X (3)	9.0	10.0
α (5)	Approx. 45°	

(1) The difference in height between the two resting points "V", shall not exceed 0.15 mm.

(2) Departures from the cylindrical form depicted are allowed. However, dimension A must be maintained immediately above the resting points "V" and also at other positions between the resting points to provide an equivalent means of support.

(3) Dimension X applies to lampholders intended for use in luminaires incorporating optical devices. In such cases, departure from the cylindrical form shown is allowed only under the following conditions:
a) At each end of the distance "X", there shall be two or more supporting points to assist in centring the lamp.
b) The requirements for dimension A shall be complied with at these points.
c) Where only two such points are provided, they shall be at right angles to the direction through the resting points "V".

(4) This dimension refers to the contact face of plunger contacts only.

(5) This value is not obligatory for BA20s holders although its adoption is recommended.

(1) La différence en hauteur entre les deux points de repos «V» ne doit pas excéder 0,15 mm.

(2) Il est permis de s'écarter de la forme rigoureusement cylindrique. Cependant, la dimension A doit être respectée immédiatement au-dessus des points de repos «V» et également dans d'autres positions situées entre les points de repos afin d'obtenir un maintien convenable du culot.

(3) La dimension X s'applique aux douilles destinées à être utilisées dans des luminaires avec système optique incorporé. Dans de tels cas, il est permis, seulement dans les conditions suivantes, de s'écarter de la forme cylindrique représentée:
a) A chaque extrémité de la distance «X» il doit y avoir deux ou plus de deux points d'appui pour aider au centrage de la lampe.
b) Les exigences pour la dimension A doivent être satisfaites en ces points.
c) Lorsque seulement deux de ces points sont prévus, ceux-ci doivent être à angle droit avec la ligne des points de repos «V».

(4) Cette dimension se rapporte à la face de contact uniquement dans le cas d'un contact par piston.

(5) Cette valeur n'est pas obligatoire pour les douilles BA20s bien que son adoption soit recommandée.

Documents
Document Sharing Hub

Full document details: IEC 60061-2-2005

LAMPHOLDERS FOR BAYONET CAPS

DOUILLES POUR CULOTS A BAIONNETTE

BA21-3

Dimensions in millimetres - Dimensions en millimètres

The drawings are intended only to indicate the dimensions essential for interchangeability.
Les dessins ont pour seul but d'indiquer les dimensions essentielles pour l'interchangeabilité.

For details of cap BA21-3, see sheet 7004-13.
Pour les détails du culot BA21-3, voir feuille 7004-13.

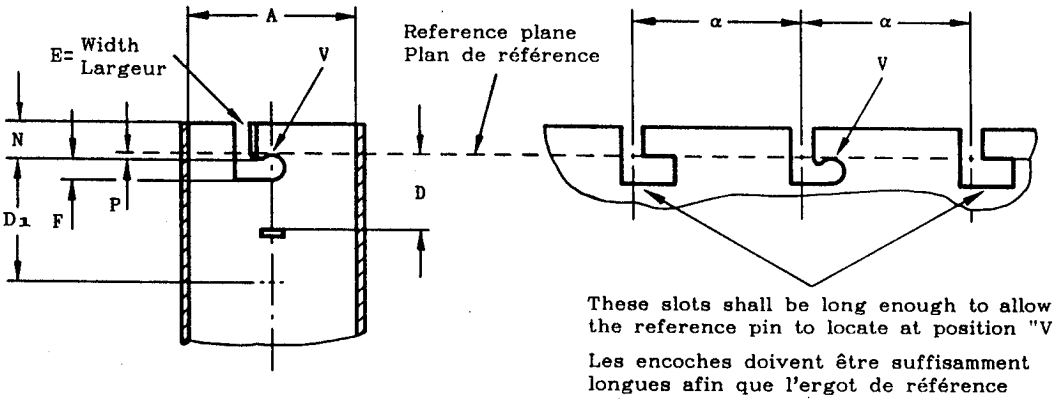

These slots shall be long enough to allow the reference pin to locate at position "V"

Les encoches doivent être suffisamment longues afin que l'ergot de référence puisse se placer à la position "V"

BA21d

Open slots*
Encoches*

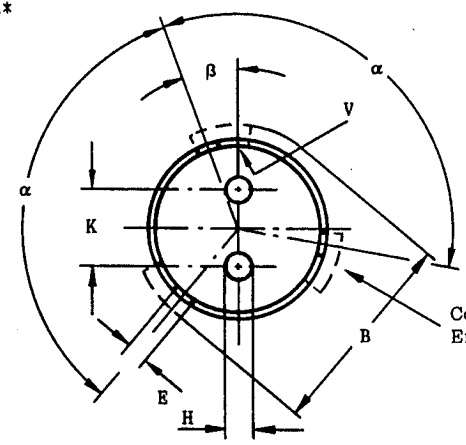

Contour of free space for cap pins
Encombrement pour les ergots du culot

BA21s

Embossed slots*
Bossages*

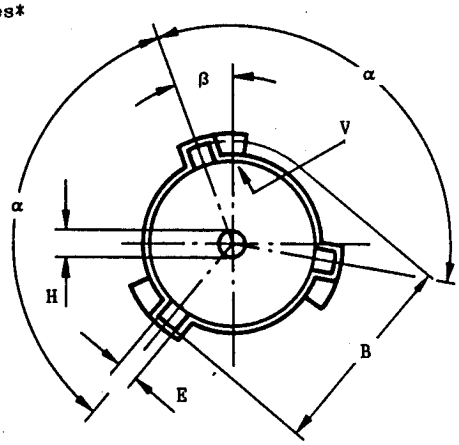

V= Resting point of the reference pin of the cap
Point de repos de l'ergot de référence du culot

* Both open and embossed slots have equal application to holders with one and two contacts.

* Les douilles avec encoches ou avec bossages sont également utilisées pour un ou deux contacts.

Documents
Standards Sharing Hub

Full document details: IEC 60061-2-2005

LAMPHOLDERS FOR BAYONET CAPS
DOUILLES POUR CULOTS A BAIONNETTE
BA21-3

Dimensions in millimetres - Dimensions en millimètres

Dimension	Min.	Max.
A	21,7	21,8
B	25,4	-
D	-	13,0 (1)
D_1	15,5	-
E	2,7	3,2
F	2,7	-
H	2,5	4,0
K	10,0	10,5
N	-	5,0
P	0,75	1,0
α	119°30'	120°30'
β	Approx. 20°	

(1) To be checked by means of the gauge shown on sheet 7006-15C.

(1) A vérifier au moyen du calibre indiqué sur la feuille 7006-15C.

The forces required to depress each contact individually to positions of 13,5 mm** and 15,0 mm** beyond the reference plane shall be not less than 5 N and not more than 15 N respectively.
To be checked by means of the gauge shown on sheet 7006-15C.

** These contact positions correspond with those resulting from the fitting of caps of which the value of dimension D is at minimum and dimension D_1 is at maximum, respectively.

Les forces nécessaires pour enfoncer individuellement chaque contact à partir des positions situées à 13,5 mm** et 15,0 mm** au-delà du plan de référence ne doivent pas être respectivement inférieures à 5 N et supérieures à 15 N.
A vérifier au moyen du calibre indiqué sur la feuille 7006-15C.

** Ces positions de contact correspondent avec celles qui résultent de l'introduction du culot pour lequel la valeur de la dimension D est minimum et la dimension D_1 est maximum, respectivement.

AVA Documents Ordering Hub

Full document details: IEC 60061-2-2005

BAYONET LAMPHOLDERS

DOUILLES A BAIONNETTE

B15d

Dimensions in millimetres - Dimensions en millimètres

The drawing is intended only to illustrate the dimensions essential for interchangeability.
Le dessin a pour seul but d'illustrer les dimensions essentielles pour l'interchangeabilité.

For details of cap B15d, see sheet 7004-11.
Pour les détails du culot B15d, voir feuille 7004-11.

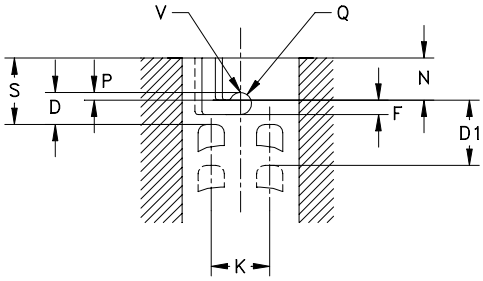

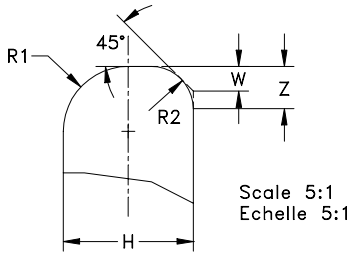

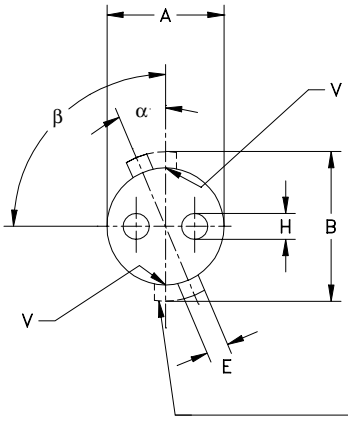

Min. profile Max. profile
Profil min. Profil max.

EXTREME PLUNGER PROFILES
(Piston–type only)
PROFILS–LIMITE DES CONTACTS
(Du type à piston plongeur)

Contour of free space for cap pins
Limite de l'espace libre destiné aux ergots du culot

V = Resting point of cap pin
V = Point de repos de l'ergot du culot

(1) Departures from the full cylindrical form depicted are allowed provided that dimension A is maintained immediately above the resting points "V" and also at a sufficient number of other points around the perimeter of the holder to provide adequate support for the lamp cap.

Dimension	Min.	Max.
A (1)(2)	15,3	15,5
B	17,65 (3)	--
D	--	4,9 (3)
D1	8,0	--
E (4)	2,7	3,2
F	2,7 (4)	--
H (5)	2,6	--
K	7,9	9,7
N	--	6,8
P	0,7	1,0
Q	E/2	
R1	H/2	
R2	Z	
S (6)	6,0	--
W	Approx. 0,75	
Z	1,3	--
α	Approx. 29 °	
β	82 ° 30'	97 ° 30'

(2) To be checked by means of the appropriate gauge shown on sheet 7006-12.
(3) To be checked by means of the gauge shown on sheet 7006-15B.
(4) To be checked by means of the appropriate gauge shown on sheet 7006-13.
(5) Dimension H refers to the diameter of plunger contacts only.
(6) For the significance of dimension S, see the relevant requirement on page 2/2.

(1) Des écarts par rapport à la forme absolument cylindrique sont permis sous réserve que la dimension A soit maintenue immédiatement au-dessus des points de repos "V" et également dans un nombre d'autres points suffisant le long du périmètre de la douille afin de procurer un support adéquat pour la lampe munie de son culot.
(2) A vérifier au moyen du calibre approprié indiqué sur la feuille 7006-12.
(3) A vérifier au moyen du calibre indiqué sur la feuille 7006-15B.
(4) A vérifier au moyen du calibre approprié indiqué sur la feuille 7006-13.
(5) La dimension H correspond au diamètre pour les seuls contacts par piston.
(6) Pour la signification de la dimension S, voir la prescription correspondante.

AVA Documents
Document Sharing Hub

Full document details: IEC 60061-2-2005

BAYONET LAMPHOLDERS

DOUILLES A BAIONNETTE

B15d

Dimensions in millimetres - Dimensions en millimètres

The dimensions shown are for design purposes only and shall not be checked individually. Checks to verify interchangeability with respect to the corresponding caps on finished lamps shall be made only by means of the gauges specified.

Holders shall be so designed that there is no risk of electrical contact with, or short-circuit between, the holder contacts by the shell of the lamp cap when an attempt is made to insert this at an angle to the axis of the holder.

This may be achieved in either of the following ways:
a) By observing the limit for dimension S at a sufficient number of points around the perimeter of the holder bore.
b) By the provision of a skirt or similar device to limit the degree of possible skewness during insertion of a lamp.

The contact-making surfaces shall be smooth and so shaped at their edges that they do not prevent easy insertion and removal of a corresponding lamp.

Where piston-type cylindrical plungers are used, the following particular requirements shall apply:
a) The contact face of the plunger shall be flat or convex; it shall not be concave. The contact-making surface shall be free from burrs or other sharp projections.
b) The transition of the contact-making surface to the cylindrical diameter of the plunger shall be rounded or chamfered in accordance with the values given in the table.
c)The extreme profile of the plunger face may be hemispherical.

The forces required to depress each contact individually to positions of 6,0 mm* and 7,5 mm* beyond the plane through the resting points "V", shall comply with the values shown in table 3 of IEC 61184.
To be checked by means of the gauge shown on sheet 7006-15B.

* These contact positions correspond with those resulting from the fitting of caps of which the values of dimension D1 are minimum and maximum respectively.

Les dimensions indiquées sont seulement destinées à la conception et ne doivent pas être vérifiées individuellement. Pour les essais destinés à vérifier l'interchangeabilité des lampes terminées munies du culot, on doit seulement employer les calibres spécifiés.

Les douilles doivent être conçues de telle sorte que lors de l'insertion de la lampe en position inclinée par rapport à l'axe de la douille, il n'y ait pas de risque de contact électrique ou de courts-circuits entre les contacts de la douille et la chemise du culot.

Cela peut être obtenu par l'un des moyens suivants:
a) En respectant la dimension limite S en un nombre de points suffisant le long du périmètre du corps de la douille.
b) En prévoyant une jupe ou un dispositif analogue pour limiter l'inclinaison possible durant l'insertion de la lampe.

Les surfaces de contact doivent être lisses et de forme telle que leurs bords ne gênent pas l'insertion et le retrait des lampes correspondantes.

Si les contacts sont du type à piston plongeur cylindrique, les presciptions particulières suivantes sont applicables:
a) La surface de contact du piston doit être plate ou convexe; elle ne doit pas être concave. La surface de contact ne doit pas présenter de bavures ou de parties saillantes.
b) Le passage de la surface de contact à la partie cylindrique du piston doit être arrondi ou chanfreiné conformément aux valeurs indiquées dans le tableau.
c) Le profil-limite du contact peut être hémisphérique.

Les forces nécessaires pour enfoncer individuellement chaque contact à partir des positions situées à 6,0 mm* et 7,5 mm* au-delà du plan passant par les points de repos "V" doivent être conformes aux valeurs du tableau 3 de la CEI 61184.
Ceci sera verifié en utilisant le calibre indiqué sur la feuille 7006-15B.

* Ces positions de contact correspondent avec celles qui résultent de l'introduction du culot pour lequel les valeurs de la dimension D1 sont respectivement minimale et maximale.

Documents
Document Sharing Hub

Full document details: IEC 60061-2-2005

BAYONET LAMPHOLDERS

DOUILLES A BAIONNETTE

BY22d

Dimensions in millimetres - Dimensions en millimètres

The drawing is intended only to illustrate the dimensions essential for interchangeability.
Le dessin a pour seul but d'illustrer les dimensions essentielles pour l'interchangeabilité.

For details of cap BY22d, see sheet 7004-17.
Pour les détails du culot BY22d, voir feuille 7004-17.

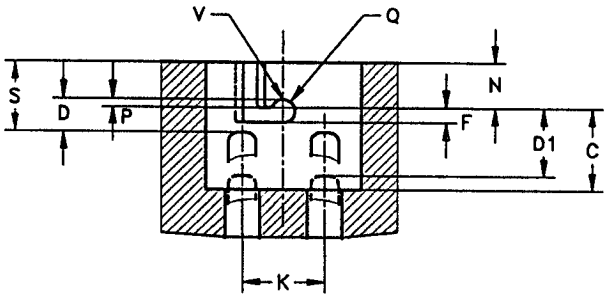

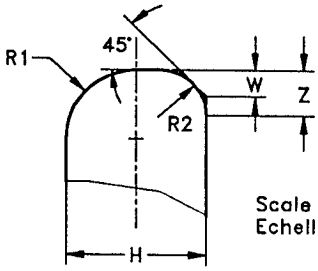

Scale 5:1
Echelle 5:1

Min profile Max profile

EXTREME PLUNGER PROFILES
(Piston-type only)

PROFILES-LIMITE DES CONTACTS
(Du type à piston plongeur)

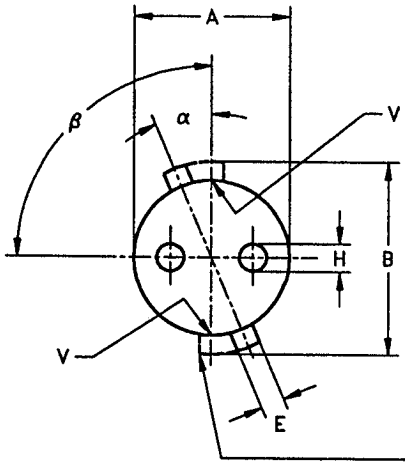

V = Resting point of cap pin
V = Point de repos de l'ergot du culot

Contour of free space for cap pins
Limite de l'espace libre destiné aux ergots du culot

Scale 4:1
Echelle 4:1

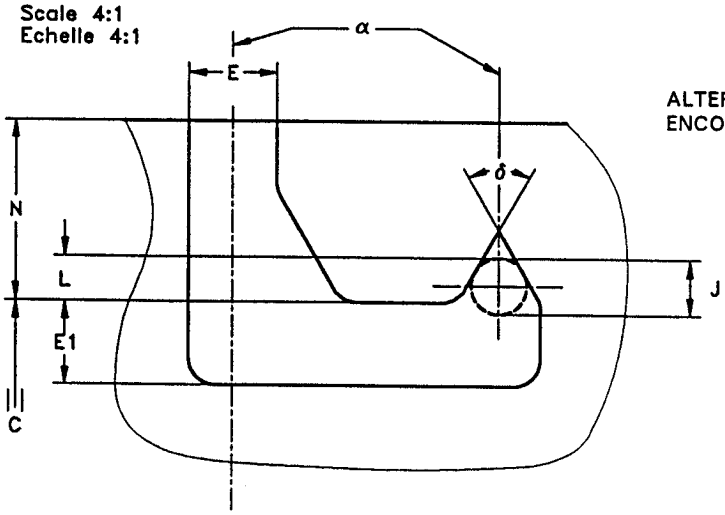

ALTERNATIVE SLOT
ENCOCHE ALTERNATIVE

AVA Documents
Document Sharing Hub

Full document details: IEC 60061-2-2005

BAYONET LAMPHOLDERS

DOUILLES A BAIONNETTE

BY22d

Dimensions in millimetres - Dimensions en millimètres

Dimension	Min.	Max.
A (3)	22,3	23,0
B	27,77 (3)	-
C	10,5 (3)	-
D	-	4,9 (4)
D1	9,5 (3)	-
E (5)	2,7	3,8
E1	2,7	-
F	2,7 (5)	-
H (1)	3,5	-
J	2*	
K	10,5	13,2
L	1,6	

Dimension	Min.	Max.
N	-	6,5 (3)
P	0,9	1,3
Q	E/2	
R1	H/2	
R2	Z	
S (2)	8,0	-
W	Approx. 1,0	
Z	1,3	-
α	20°	37°
ß	82°30'	97°30'
δ	60°*	

* These dimensions are for holder design only and are not to be gauged.
* Ces dimensions s'appliquent seulement à la construction de la douille et n'ont pas à être vérifiées.

(1) Dimension H refers to the diameter of plunger contacts only.
(2) Holders shall be so designed that there is no risk of electrical contact with, or short-circuit between, the holder contacts by the shell of the B22** lamp cap when an attempt is made to insert this at an angle to the axis of the holder.
This may be achieved in either of the following ways:
a) By observing the limit for dimension S at a sufficient number of points around the perimeter of the holder bore.
b) By the provision of a skirt or similar device to limit the degree of possible skewness during insertion of a lamp.
(3) To be checked by means of the gauge shown on sheet 7006-17B.
(4) To be checked by means of the gauge shown on sheet 7006-15A.
(5) To be checked by means of the gauge shown on sheet 7006-13.

Note - Special attention is drawn to the use of the gauge shown on sheet 7006-12A.

** Reference is made to B22 caps, as such caps - with a metal shell - can be inserted in these holders.
BY22d caps have "shells" made from insulating material.

(1) La dimension H correspond au diamètre pour les seuls contacts par plongeur.
(2) Les douilles doivent être conçues de telle sorte que lors de l'insertion de la lampe en position inclinée par rapport à l'axe de la douille, il n'y ait pas de risque de contact électrique avec/ou des courts-circuits entre les contacts de la douille et la chemise du culot B22**.
Cela peut être obtenu par l'un des moyens suivants:
a) En respectant la dimension limite S en un nombre de points suffisants le long du périmètre du corps de la douille.
b) En prévoyant une jupe ou un dispositif analogue pour limiter l'inclinaison possible durant l'insertion de la lampe.
(3) A vérifier au moyen du calibre indiqué sur la feuille 7006-17B.
(4) A vérifier au moyen du calibre indiqué ssur la feuille 7006-15A.
(5) A vérifier au moyen du calibre indiqué sur la feuille 7006-13.

Note - Prêter attention spéciale à l'emploi du calibre indiqué sur la feuille 7006-12A.

** Il est tenu compte que les culots B22 - avec chemise métallique - peuvent être insérés dans ces douilles.
Les culots BY22d ont des "chemises" en matière isolante.

GAUGING: Lampholders BY22d shall fulfil the tests of the gauges shown on sheets 7006-12A, 7006-13, 7006-15A and 7006-17B.

VERIFICATION: Les douilles BY22d doivent satisfaire aux essais avec les calibres selon les feuilles 7006-12A, 7006-13, 7006-15A et 7006-17B.

AVA Documents
Document Sharing Hub

Full document details: IEC 60061-2-2005

	BAYONET LAMPHOLDERS DOUILLES A BAIONNETTE BY22d	Page 3/3

Dimensions in millimetres - Dimensions en millimètres

The contact-making surfaces shall be smooth and so shaped at their edges that they do not prevent easy insertion and removal of a corresponding lamp.

Where piston-type cylindrical plungers are used, the following particular requirements shall apply:
a) The contact face of the plunger shall be flat or convex; it shall not be concave. The contact-making surface shall be free from burrs or other sharp projections.
b) The transition of the contact-making surface to the cylindrical diameter of the plunger shall be rounded or chamfered in accordance with the values given in the table.
c) The extreme profile of the plunger face may be hemispherical.

The forces required to depress each contact individually to positions of 7,5 mm* and 9,0 mm* beyond the plane through the resting points "V", shall be not less than 5 N and not more than 20 N respectively.
To be checked by means of the gauge shown on sheet 7006-15A.

For long lamps where extra stability is required, additional support devices may be determined in reference to the dimensions shown in the lamp data sheet in the appropriate IEC Publication.

* These contact positions correspond with those resulting from the fitting of caps of which the values of dimension D1 are minimum and maximum respectively.

Les surfaces de contact doivent être lisses et de forme telle que leurs bords ne gênent pas l'insertion et le retrait des lampes correspondantes.

Si les contacts sont du type à piston plongeur cylindrique, les presciptions particulières suivantes sont applicables:
a) La surface de contact du piston doit être plate ou convexe; elle ne doit pas être concave. La surface de contact ne doit pas présenter de bavures ou de parties saillantes.
b) Le passage de la surface de contact à la partie cylindrique du piston doit être arrondi ou chanfreiné conformément aux valeurs indiquées dans le tableau.
c) Le profil-limite de la force de contact peut être hémisphérique.

Les forces nécessaires pour enfoncer individuellement chaque contact à partir des positions situées à 7,5 mm* et 9,0 mm* au-delà du plan passant par les points de repos "V" ne doivent pas être respectivement inférieures à 5 N et supérieures à 20 N.
Ceci sera verifié en utilisant le calibre indiqué sur la feuille 7006-15A.

Pour les lampes de grande longueur pour lesquelles une stabilité particulière est exigée, les dispositifs supplémentaires de tenue de la lampe peuvent être déterminés en tenant compte des dimensions portées sur la feuille des caractéristiques de la lampe, incorporée dans la publication correspondante de la CEI.

* Ces positions de contact correspondent avec celles qui résultent de l'introduction du culot pour lequel les valeurs de la dimension D1 sont respectivement minimum et maximum.

AVA Documents
Document Sharing Hub

Full document details: IEC 60061-2-2005

LAMPHOLDER FOR BAYONET CAPS

DOUILLE POUR CULOTS A BAIONNETTE

BAU15s

Dimensions in millimetres - Dimensions en millimètres

The drawing is intended only to illustrate the dimensions essential for interchangeability.
Le dessin a pour seul but d'illustrer les dimensions essentielles pour l'interchangeabilité.

For details of cap BAU15s, see sheet 7004-19.
Pour les détails du culot BAU15s, voir feuille 7004-19.

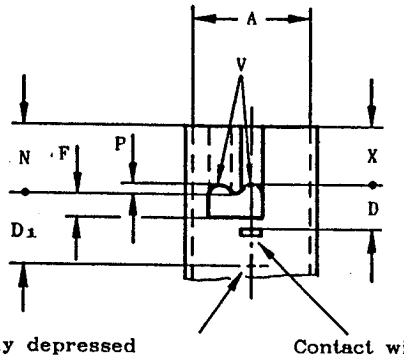

Contact position; fully depressed
Position du contact; complètement enfoncé

Contact without lamp inserted
Contact sans douille introduite

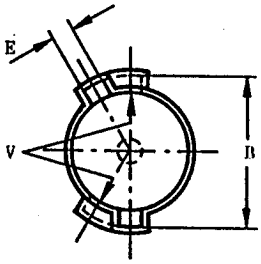

Embossed slots*
Bossages*

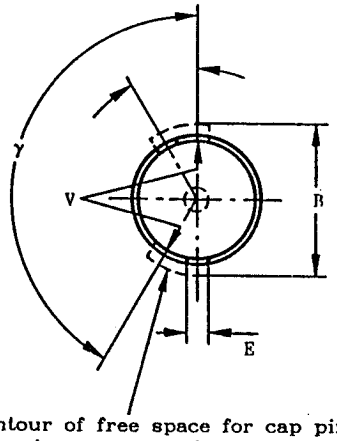

Contour of free space for cap pins
Encombrement pour les ergots du culot

Open slots*
Encoches*

V= Resting point of cap pins. See note (1)
Point de repos des ergots du culot. Voir note (1)

Dimension	Min.	Max.
A (2)	15,33	15,47
B	17,02	-
D	-	5,5
D_1	8,25	-
E	2,7	3,2
F	2,7	-
N	-	8,7
P	0,75	-
X (3)	5,0	-
α	Approx. 30°	
γ	150°	

* Both open and embossed slots may be applied.

* Tant des encoches que des bossages peuvent être employés.

AVA Documents
Document Sharing Hub

Full document details: IEC 60061-2-2005

LAMPHOLDER FOR BAYONET CAPS

DOUILLE POUR CULOTS A BAIONNETTE

BAU15s

Dimensions in millimetres - Dimensions en millimètres

(1) The difference in height between the two resting points "V" shall not exceed 0,2 mm.

(2) Besides the slots defined by width E, other slots or recesses in the holder barrel are only permissible if their width - seen from the direction of cap insertion - is smaller than 1,8 mm.

(3) Dimension X applies to lampholders intended for use in luminaires incorporating optical devices.

(1) La différence en hauteur des deux points de repos "V" ne doit pas dépasser 0,2 mm.

(2) En plus des encoches définies par la largeur E, d'autres encoches ou évidements dans le fût de la douille sont autorisés à condition que leur largeur, vue dans le sens d'insertion du culot, soit inférieure à 1,8 mm.

(3) La dimension X s'applique aux douilles destinées à être utilisées dans les luminaires avec système optique incorporé.

Holders shall be so designed that there is no risk of electrical contact with, or short circuit between, the holder contact by the shell of the lamp cap when an attempt is made to insert the cap at an angle to the axis of the holder.
Sufficient clearance between live parts of different polarity shall be maintained in an empty holder and also both during and after insertion of a lamp.
The forces required to depress the contact individually to positions of 6,32 mm and 7,5 mm beyond the horizontal plane through the resting points "V" shall be not less than 5N and not more than 20N respectively (not more than 10N for plunger contacts). The contact positions specified correspond with those resulting from the fitting of caps of which the values of dimension D_1 are minimum and maximum respectively.

Les douilles doivent être conçues de telle sorte que lors de l'insertion de la lampe en position inclinée par rapport à l'axe de la douille, il n'y ait pas de risque de contact électrique avec/ou des courts-circuits entre le contact de la douille et la chemise du culot.
Un espace suffisant entre les parties sous tension de polarités différentes doit exister lorsque le culot n'est pas dans la douille et aussi durant et après l'insertion de la lampe.
Les forces nécessaires pour enfoncer le contact à partir des positions situées à 6,32 mm et 7,5 mm au-delà du plan horizontal passant par les points de repos "V" ne doivent pas être respectivement inférieurs à 5N et supérieurs à 20N (pas supérieurs à 10N dans le cas des contacts par piston).
Les positions de contact correspondent avec celles qui résultent de l'introduction du culot pour lequel les valeurs de la dimension D_1 sont respectivement minimale et maximale.

AVA Documents
Document Sharing Hub

Full document details: IEC 60061-2-2005

POSITION OF HOLDER THREAD IN RELATION TO CENTRAL CONTACT OF THE EDISON LAMPHOLDER

POSITION DE LA CHEMISE FILETEE DE LA DOUILLE EDISON PAR RAPPORT AU CONTACT CENTRAL

Dimensions in millimetres - Dimensions en millimètres

The drawing is intended only to illustrate the dimensions essential for interchangeability.
Le dessin a pour seul but d'illustrer les dimensions essentielles pour l'interchangeabilité.

For details of caps E5, E10, E14, E17, E26, E27 and E40 see sheets 7004-25, 7004-22, 7004-23, 7004-26, 7004-21A, 7004-21 and 7004-24 respectively.
Pour les détails des culots E5, E10, E14, E17, E26, E27 et E40 , voir les feuilles 7004-25, 7004-22, 7004-23, 7004-26, 7004-21A, 7004-21 et 7004-24 respectivement.

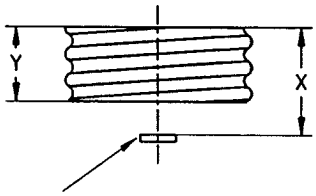

Position of the central contact when the lamp is fully inserted
Position du contact central lorsque la lampe est complètement introduite

The holder shell shall be positioned in the lampholder so as to conform with dimension X when the lamp is fully inserted.

La chemise filetée de la douille doit être placée de façon à respecter la dimension X lorsque la lampe est complètement introduite.

(1) Unless stated otherwise, this dimension is checked with a millimetre scale.
(2) For holders intended for lamps equipped with cap E10/12, the value of Xmax is decreased to 8,4 mm.
(3) To be checked by means of the gauge shown on sheet 7006-25B.
(4) To be checked by means of the gauge shown on sheet 7006-25A.
(5) To be checked by means of the gauge shown on sheet 7006-25.

(1) Sauf spécification contraire, cette dimension est vérifiée avec une règle millimétrée.
(2) La valeur Xmax est réduite à 8,4 mm pour les douilles destinées aux lampes munies du culot E10/12.
(3) A vérifier au moyen du calibre selon la feuille 7006-25B.
(4) A vérifier au moyen du calibre selon la feuille 7006-25A.
(5) A vérifier au moyen du calibre selon la feuille 7006-25.

Type	Standard dimensions Dimensions normalisées			Nearest equivalents in inches Equivalents arrondis en pouces		
	X (1)		Y (1)	X (1)		Y (1)
	Min.	Max.	Min.	Min.	Max.	Min.
E5	4,5	5,3	--	--	--	--
E10 (2)	7,5 (5)	9,3 (5)	--	--	--	--
E14	12 (5)	15 (5)	5	--	--	--
E17	12	14	5,64	0,472	0,551	0,222
E26	17,07 (3)	19,05 (3)	7	0,672 (3)	0,750 (3)	0,276
E27	17 (4)	21 (4)	7	--	--	--
E40	27 (5)	32 (5)	12	--	--	--

Documents
Document Sharing Hub
Full document details: IEC 60061-2-2005

LAMPHOLDERS

DOUILLES

E26

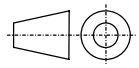

Dimensions in millimetres - Dimensions en millimètres

The drawing is intended only to illustrate the dimensions essential for interchangeability.
Le dessin a pour seul but d'illustrer les dimensions essentielles pour l'interchangeabilité.

For details of cap E26, see sheet 7004-21A.
Pour les détails du culot E26, voir feuille 7004-21A.

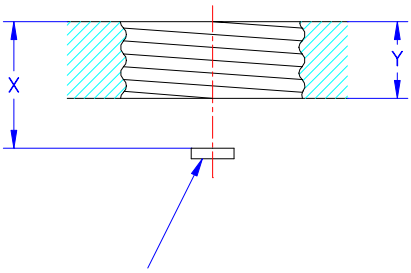

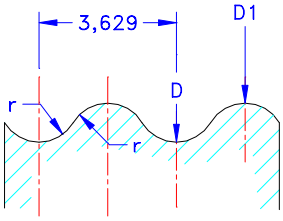

Position of the central contact when the lamp is fully inserted
Position du contact central lorsque la lampe est complètement introduite

Right-hand thread
Filet à droite

E26 lampholders in North America are designed for use of lamps with E26/24 caps only. Lamps with cap E26/25 shall not be inserted because safety against accidental contact after insertion is impaired.
E26 lampholders in Japan are designed for use of lamps with E26/25 caps only. Therefore the use of lamps with cap E26/24 might result in contact-making problems.

Les douilles E26 en Amérique du Nord sont uniquement destinées à être utilisées avec des lampes à culot E26/24. Les lampes à culot E26/25 ne doivent pas être insérées dans ces douilles pour des raisons de sécurité, le contact après insertion étant aléatoire.
Les douilles E26 au Japon sont destinées à être utilisées uniquement avec des lampes à culot E26/25. L'utilisation de lampes à culot E26/24 pouvant occasionner des problèmes de contacts.

(1) Dimension X is measured to the top of the threaded portion of the screw shell.
(2) This dimension, which is derived from the theoretical thread profile, is for gauge design and is not to be gauged on the lampholder.

(1) La dimension X est mesurée jusqu'au sommet de la partie filetée de la douille taraudée.
(2) Cette dimension, qui est dérivée du profil théorique du filetage, s'applique au calibre, et elle ne doit pas être vérifiée sur la douille.

Standard dimensions Dimensions normalisées		
Dimension	Min.	Max.
D	26,48	--
D1	24,80	25,07
X (1)	17,07	19,05
Y	7,0	--
r (2)	1,191	

Nearest equivalent in inches Equivalents arrondis en pouces	
Min.	Max.
1,043	--
0,977	0,987
0,672	0,750
0,276	--
0,0469	

GAUGING: Lampholders E26 shall fulfil the tests of the gauges shown on sheets 7006-25B, 7006-26A and 7006-25J.

VERIFICATION: Les douilles E26 doivent satisfaire aux essais avec les calibres selon les feuilles 7006-25B, 7006-26A et 7006-25J.

Documents
Document Sharing Hub

Full document details: IEC 60061-2-2005

LAMPHOLDERS

DOUILLES

E39

Dimensions in millimetres - Dimensions en millimètres

The drawing is intended only to illustrate the dimensions essential for interchangeability.
Le dessin a pour seul but d'illustrer les dimensions essentielles pour l'interchangeabilité.

For details of cap E39, see sheet 7004-24A.
Pour les détails du culot E39, voir feuille 7004-24A.

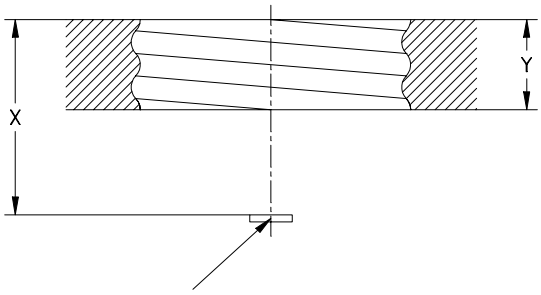

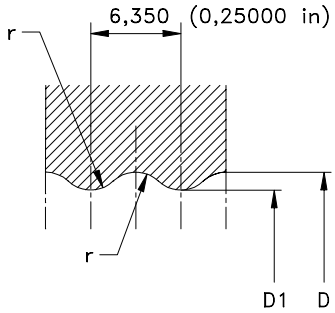

Position of the central contact when the lamp is fully inserted
Position du contact central lorsque la lampe est complètement introduite

Right-hand thread
Filet à droite

(1) Dimension X is measured to the top of the threaded portion of the screw shell.
(2) For certain applications such as roadway lighting, the lampholder may incorporate features that are designed to enhance gripping action on the lamp cap. Such features in the shell section are permitted to compromise the uniformity of dimensions D and D1 subject to meeting the gauging requirements.
(3) This dimension, which is derived from the theoretical thread profile, is for gauge design and is not to be gauged on the lampholder.

(1) La dimension X est mesurée jusqu'au sommet de la partie filetée de la douille taraudée.
(2) Pour certaines applications telles que l'éclairage public, la douille peut comporter des moyens destinés à renforcer l'action de serrage sur le culot de la lampe. Il est admis que ces moyens compromettent, dans la section de la chemise, l'uniformité des dimensions D et D1 à condition que les prescriptions de calibrage soient respectées.
(3) Cette dimension, qui est dérivée du profil théorique du filetage, s'applique au calibre, et elle ne doit pas être vérifiée sur la douille.

GAUGING: All lampholders of the E39 screw type shall have dimensions such that they will meet the requirements of the gauges shown on sheets 7006-24D, 7006-24E and 7006-26.
Lampholders with features that grip the threaded shell section of a lamp cap shall satisfy the following test requirements under the prescribed conditions:
- it shall be possible to insert a maximum torque test gauge, see sheet 7006-24F. The applied torque shall not exceed 4 Nm (35 lbfin);
- during removal of the maximum torque test gauge, the applied torque shall not exceed 4 Nm (35 lbfin);
- it shall be possible to insert a minimum torque test gauge, see sheet 7006-24G. The applied torque shall not exceed 0,6 Nm (5 lbfin);
- during removal of the minimum torque test gauge, the applied torque shall not exceed 0,6 Nm (5 lbfin).

VERIFICATION: Toutes les douilles à vis du type E39 doivent avoir des dimensions telles qu'elles satisfont aux spécifications des calibres décrits sur les feuilles 7006-24D, 7006-24E et 7006-26.
Les douilles munies de moyens qui assurent le serrage de la partie filetée de la chemise d'un culot doivent satisfaire aux exigences de l'essai suivant dans les conditions prescrites:
- il doit être possible d'introduire un calibre tampon d'essai de torsion maximale; voir la feuille 7006-24F. Le couple appliqué ne doit pas excéder 4 Nm (35 lbfin);
- durant le retrait du calibre tampon d'essai de torsion maximale, le couple appliqué ne doit pas excéder 4 Nm (35 lbfin);
- il doit être possible d'introduire un calibre tampon d'essai de torsion minimale; voir la feuille 7006-24G. Le couple appliqué ne doit pas excéder 0,6 Nm (5 lbfin);
- durant le retrait du calibre tampon d'essai de torsion minimale, le couple appliqué ne doit pas excéder 0,6 Nm (5 lbfin).

Standard dimensions Dimensions normalisées		
Dimension	Min.	Max.
D (2)	39,66	40,06
D1 (2)	37,12	37,52
X (1)	25,40	30,10
Y	12,70	--
r (3)	2,301	

Nearest equivalent in inches Equivalents arrondis en pouces	
Min.	Max.
1,562	1,577
1,462	1,477
1,000	1,185
0,500	--
0,0906	

The dimensioning of the gauges is based on holder designs with a contact-making screw shell.

La cotation des calibres est basée sur le modèle de douilles filetées à contact.

Documents
Document Sharing Hub

Full document details: IEC 60061-2-2005

LAMPHOLDER

DOUILLE

E12

Dimensions in millimetres - Dimensions en millimètres

The drawings are intended only to indicate the dimensions essential for interchangeability.
Les dessins ont pour seul but d'indiquer les dimensions essentielles pour l'interchangeabilité.

For details of cap E12, see sheet 7004-28.
Pour les détails du culot E12, voir feuille 7004-28.

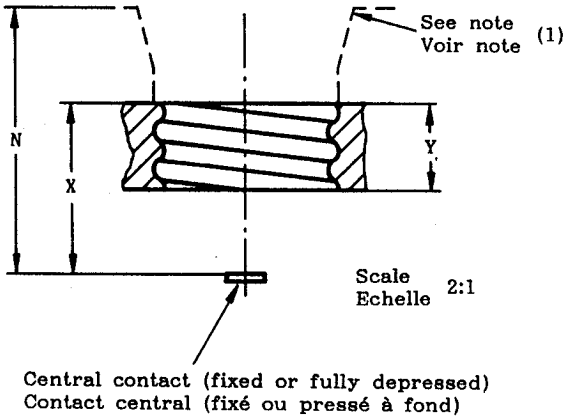

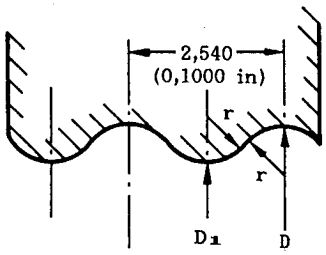

Right-hand thread
Filet à droite

The dimensioning of the gauges is based on holder designs with a live screw shell.
Les dimensions des calibres sont basées sur les types de douilles à chemise filetée sous tension.

Dimension	Standard dimensions Dimensions normalisées		Nearest equivalents in inches Equivalents arrondis en pouces	
	Min.	Max.	Min.	Max.
D	11,94	12,09	0,470	0,476
D1	10,67	10,82	0,420	0,426
N (2)	15,88	17,45	0,625	0,687
X (3)	9,53	11,17 (4)	0,375	0,440 (4)
Y	5,08	-	0,200	-
r (5)	0,792		0,0312	

Documents
Documents Sharing Hub

Full document details: IEC 60061-2-2005

LAMPHOLDER

DOUILLE

E12

Dimensions in millimetres - Dimensions en millimètres

(1) Limits of insulation shoulder as determined by the contact-making gauge shown on sheet 7006-32A.

(2) Dimension N defines the depth of the holder cavity, measured from the plane of the depressed centre contact to the rim of the insulating liner or outer body, if made of insulating material.
N max. does not apply if the insulating material outer body is flared and extends beyond the specified limit.

(3) Dimension X is measured from the fixed or fully depressed central contact to the top of the threaded part of the lampholder. It is not essential that the whole or any part of the holder-screw be used as an electrical contact.

(4) Future objective. Holders made in some countries can exhibit X dimensions as high as 11,5 mm (0,453 in). Lamps with caps E12, having actual thread penetration dimension T_1 less than 11,5 mm (0,453 in) may incur contact-making problems, until changes to the holder can be completed.

(5) This dimension, which is derived from the theoretical thread profile, is not to be checked on the lampholder.

(1) Rebord de l'épaulement isolant, tel que déterminé au moyen du calibre de vérification de la réalité du contact de la feuille 7006-32A.

(2) La dimension N définit la profondeur de la cavité de la douille, mesurée du plan transversal passant par le contact central lorsqu'il est pressé à fond jusqu'au bord de la partie isolante, ou du corps extérieur de la douille si celui-ci est en matière isolante. N max. n'est pas applicable si le corps extérieur en matière isolante est évasé et se prolonge au-delà de la limite spécifiée.

(3) La dimension X est mesurée du contact central lorsqu'il est fixé ou pressé à fond, au bord de la partie filetée de la douille. Il n'est pas essentiel que la totalité de la partie filetée de la douille assure le contact électrique.

(4) Objectif futur. Des douilles fabriquées dans certains pays peuvent présenter une dimension X pouvant atteindre 11,5 mm (0,453 in).
Des lampes munies de culot E12 ayant en fait un filetage T_1 inférieur à 11,5 mm (0,453 in) peuvent présenter des problèmes de contact électrique tant que toutes les modifications prévus n'auront pas été apportées à la douille.

(5) Cette dimension est dérivée du profil théorique de filetage et ne doit pas être vérifiée sur la douille.

GAUGING: Lampholders E12 shall fulfil the tests of the gauges shown on sheets 7006-32A, 7006-25C and 7006-26B.

VERIFICATION: Les douilles E12 doivent satisfaire aux essais avec les calibres selon les feuilles 7006-32A, 7006-25C et 7006-26B.

Documents
Document Sharing Hub

Full document details: IEC 60061-2-2005

POSITION OF HOLDER THREAD IN RELATION TO THE CENTRAL AND INTERMEDIATE CONTACTS OF THE LAMPHOLDER

POSITION DE LA CHEMISE FILETÉE PAR RAPPORT AUX CONTACTS CENTRAL ET INTERMÉDIAIRE DE LA DOUILLE

E26d

Dimensions in millimetres — Dimensions en millimètres
The drawing is intended only to indicate the dimensions to be controlled.
Le dessin a pour seul but d'indiquer les dimensions à contrôler.

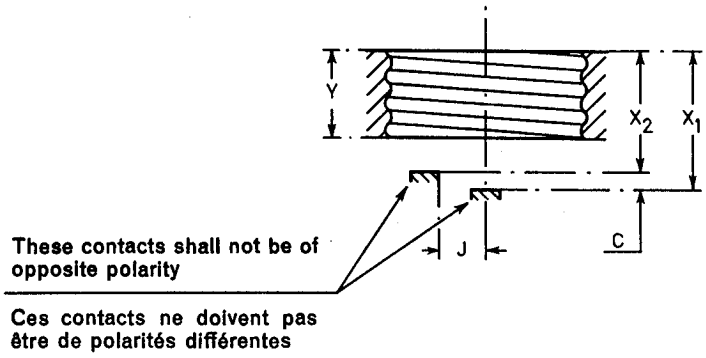

In a lampholder, either of the following two conditions shall be met:

(a) The centre contact in its fully depressed position shall be within the limits given for dimension X_1.

(b) The intermediate contact in its fully depressed position shall be within the limits given for dimension X_2.

Dans une douille, une des deux conditions suivantes doit être respectée:

(a) Le contact central, dans sa position comprimée à fond de course, doit être limité par les valeurs minimale et maximale de la dimension X_1.

(b) Dans sa position comprimée à fond de course, le contact intermédiaire doit être limité par les valeurs minimale et maximale de la dimension X_2.

Standard dimensions Dimensions normalisées			Nearest equivalents in inches Equivalents arrondis en pouces	
Dimension	Min.	Max.	Min.	Max.
C (1)	0.79	3.17	0.031	0.125
J	5.21	6.60	0.205	0.260
X_1	17.40	19.05	0.685	0.750
X_2	15.24	16.89	0.600	0.665
Y	7.00	—	0.276	—

(1) When either of the two contacts has met the conditions set forth above, the other contact shall be capable of moving over the range indicated by dimension C with respect to the first contact.

(1) Quand l'un des deux contacts est conforme aux conditions indiquées ci-dessus, l'autre doit être mobile sur la distance indiquée par la dimension C par rapport au premier contact.

AVA Documents
Document Sharing Hub

Full document details: IEC 60061-2-2005

PREFOCUS LAMPHOLDER

DOUILLE PREFOCUS

EP10

Dimensions in millimetres - Dimensions en millimètres

The drawings are intended only to indicate the dimensions essential for interchangeability.
Les dessins ont pour seul but d'indiquer les dimensions essentielles pour l'interchangeabilité.

For details of prefocus cap EP10, see sheet 7004-30.
Pour les détails du culot préfocus EP10, voir feuille 7004-30.

Scale
Echelle 2:1

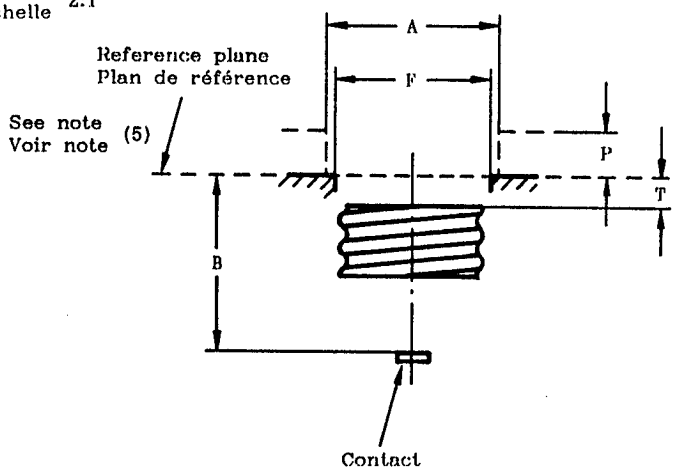

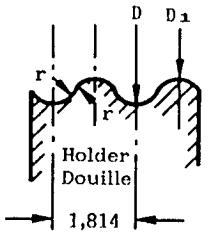

Detail of thread
Détail du filetage

Right-hand thread
Filet à droite

Interchangeability with respect to the fit of a finished lamp shall be checked by means of the gauge shown on sheet 7006-37A.

The centre contact shall be resilient enough to comply with the requirements of dimension B.

A screwed shell or other equivalent means of retention shall be provided.
Where a screwed shell is used, it shall comply with the dimensions shown.

(1) This value refers to the position of the contact in its fully depressed position.

(2) This value refers to the position of the contact in an empty lampholder.

(3) This dimension, which is derived from the theoretical thread profile, is for gauge design and is not to be checked in the holder.

(4) Dimensions A and P denote the free space to be reserved for the collar of the cap.

(5) The reference plane is defined by the edge at diameter F. Therefore between F and A no parts of the holder shall protrude above the reference plane.

L'interchangeabilité en ce qui concerne l'assemblage sur une lampe terminée doit être vérifiée au moyen du calibre indiqué sur la feuille 7006-37A.

Le joint de contact doit être suffisamment résistant afin de satisfaire aux exigences de la dimension B.

Une enveloppe filetée ou un autre moyen équivalent de maintien doit être fourni.
Lorsqu'une enveloppe filetée est utilisée, elle doit être conforme aux dimensions indiquées.

(1) Cette dimension se rapporte à la position du contact en position complètement enfoncée.

(2) Cette dimension se rapporte à la position du contact dans une douille vide.

(3) Cette dimension est dérivée du profil théorique du filetage et s'applique au calibre. Elle ne doit pas être vérifiée dans la douille.

(4) Les dimensions A et P indiquent l'espace libre à réserver pour la collerette du culot.

(5) Le plan de référence est défini par les bords au niveau du diamètre F. Par conséquent, entre F et A aucune partie de la douille ne doit dépasser du plan de référence.

Dimension	Min.	Max.
A (4)	11,2	-
B	11,9 (1)	10,2 (2)
D	9,61	-
D_1	8,59	8,76
F	10,0	10,3
P (4)	-	2,8
T	1,05	-
r (3)	0,531	

Documents
Document Sharing Hub
Full document details: IEC 60061-2-2005