PSA PEUGEOT - CITROËN

TERMINOLOGIE TECHNIQUE

A21 1150

MECANIQUE MOTEUR
BASE MOTEUR
GRAISSAGE

SANS RESTRICTION D'UTILISATION

www.sepana.ir
Usage Public
Documents
Document Sharing Hub
Full document details: PSA A21 1150 1994

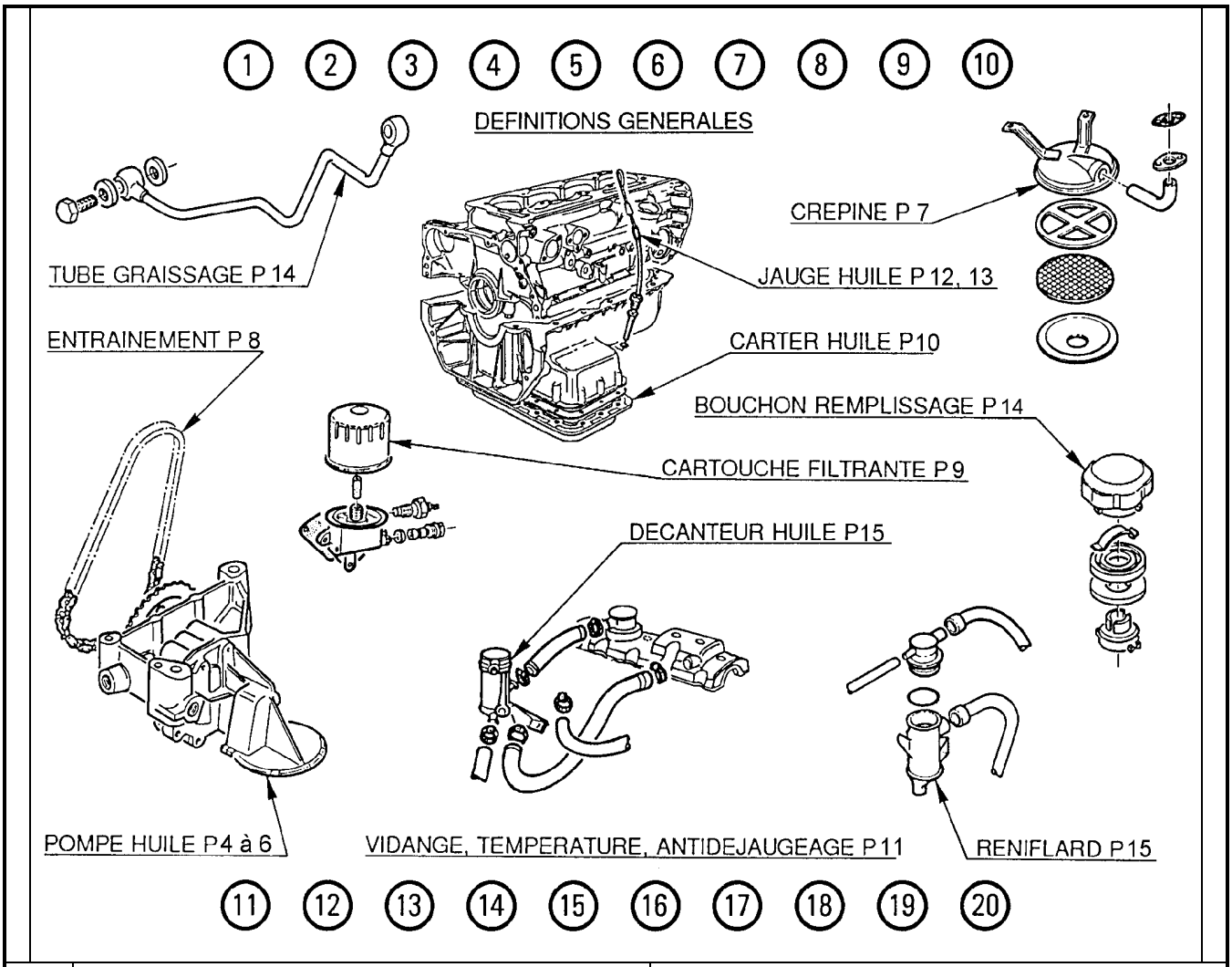

Rep	DESIGNATION FRANCAIS	
1		
2		
3		
4		
5		
6		
7		
8		
9		
10		
11		
12		
13		
14		
15		
16		
17		
18		
19		
20		

www.sepana.ir
Documents
Usage Public
Document Sharing Hub
Full document details: PSA A21 1150 1994

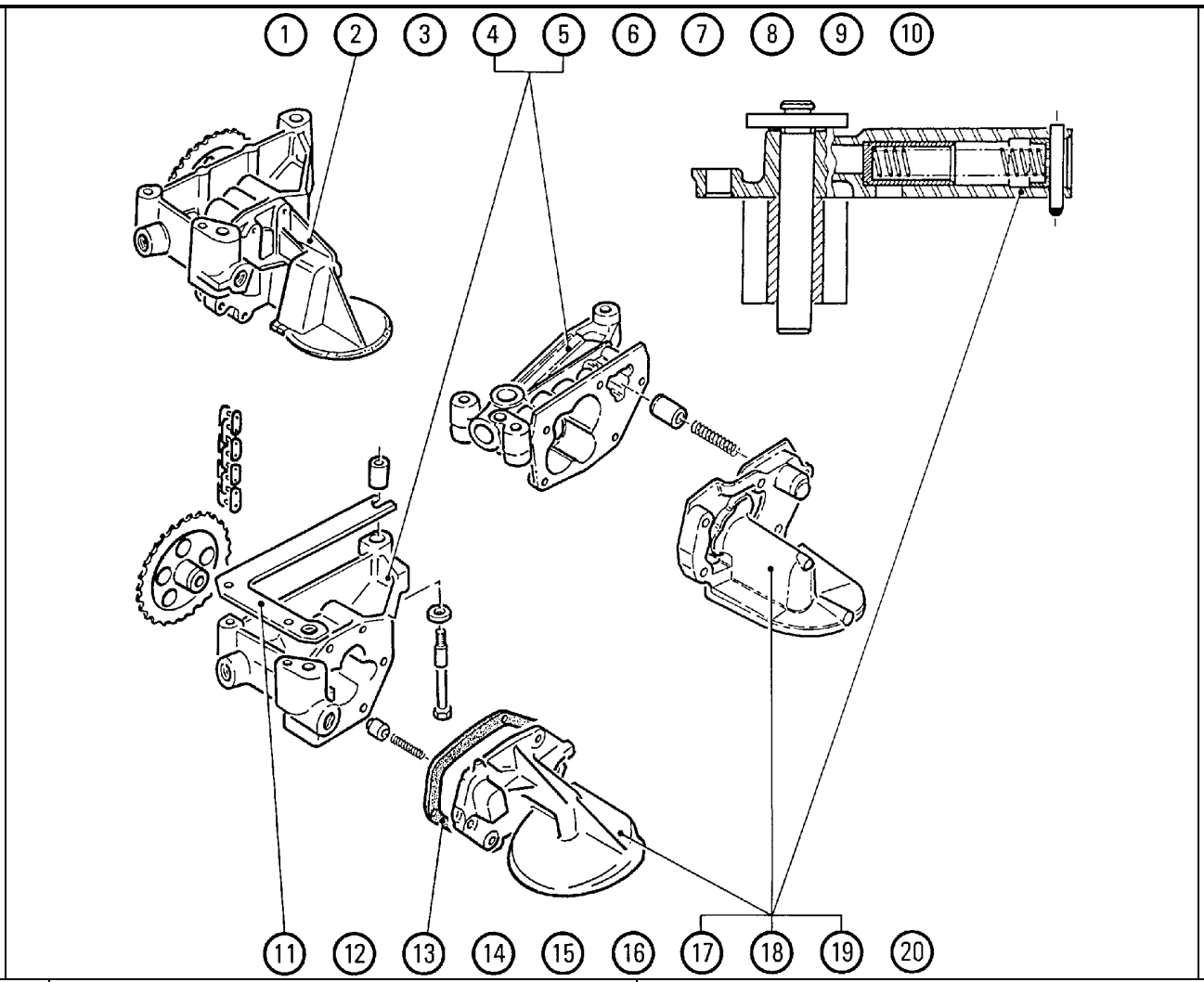

Rep	DESIGNATION FRANCAIS	
1		
2	POMPE HUILE ENS	
3		
4	CORPS POMPE HUILE ASS	
5	CORPS POMPE HUILE	
6		
7		
8		
9		
10		
11	ENTRETOISE POMPE HUILE	
12		
13	JOINT COUVERCLE POMPE HUILE	
14		
15		
16		
17	COUVERCLE POMPE HUILE ENS	
18	COUVERCLE POMPE HUILE ASS	
19	COUVERCLE POMPE HUILE	
20		

www.sepana.ir

Documents
Usage Public
Document Sharing Hub

Full document details: PSA A21 1150 1994

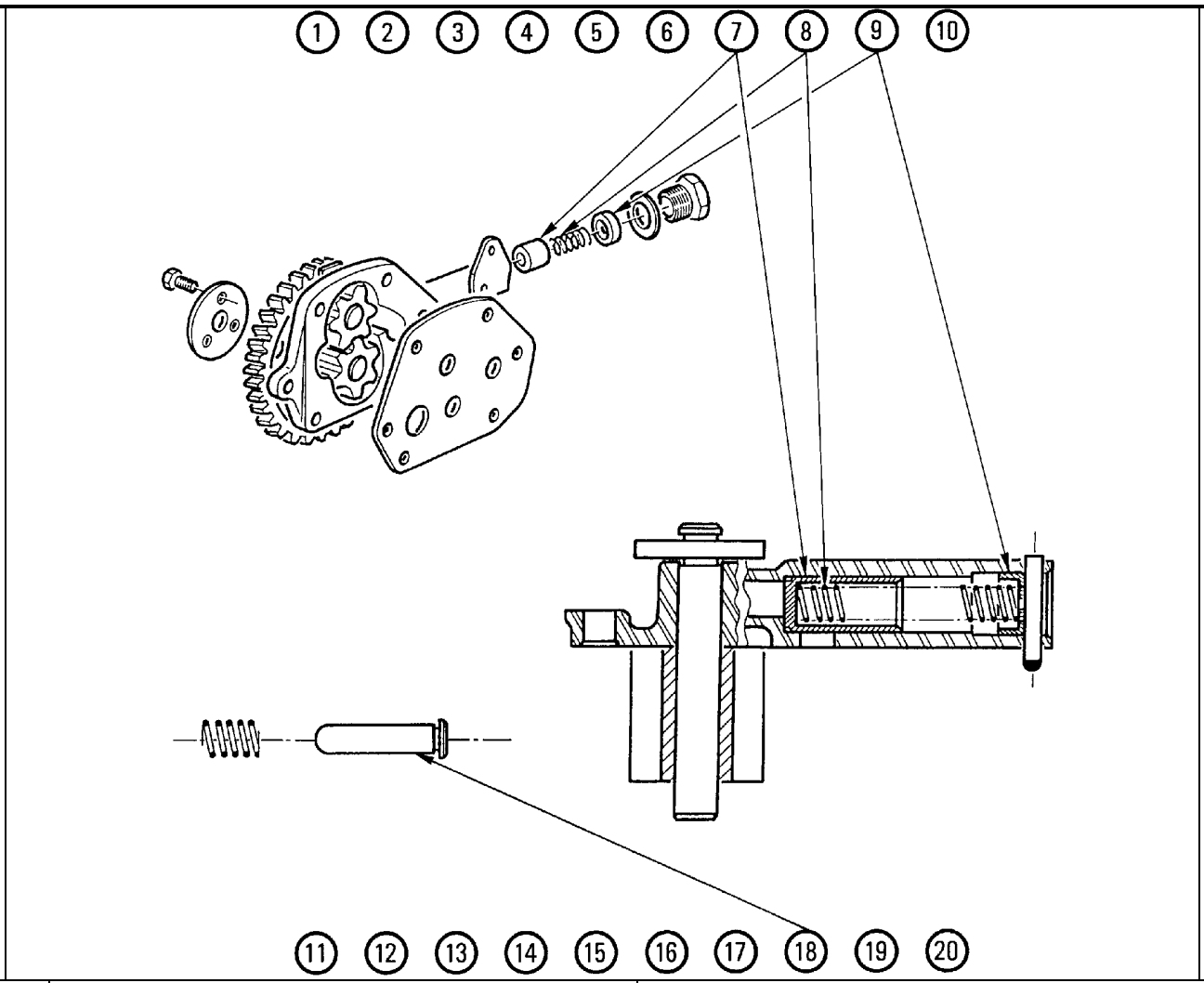

Rep	DESIGNATION FRANCAIS	
1		
2		
3		
4		
5		
6		
7	PISTON DECHARGE	
8	RESSORT PISTON DECHARGE	
9	CUVETTE APPUI RESSORT PISTON DECHARGE	
10		
11		
12		
13		
14		
15		
16		
17		
18	AXE GUIDAGE RESSORT PISTON DECHARGE	
19		
20		

www.sepana.ir

Documents
Usage Public
Document Sharing Hub

Full document details: PSA A21 1150 1994

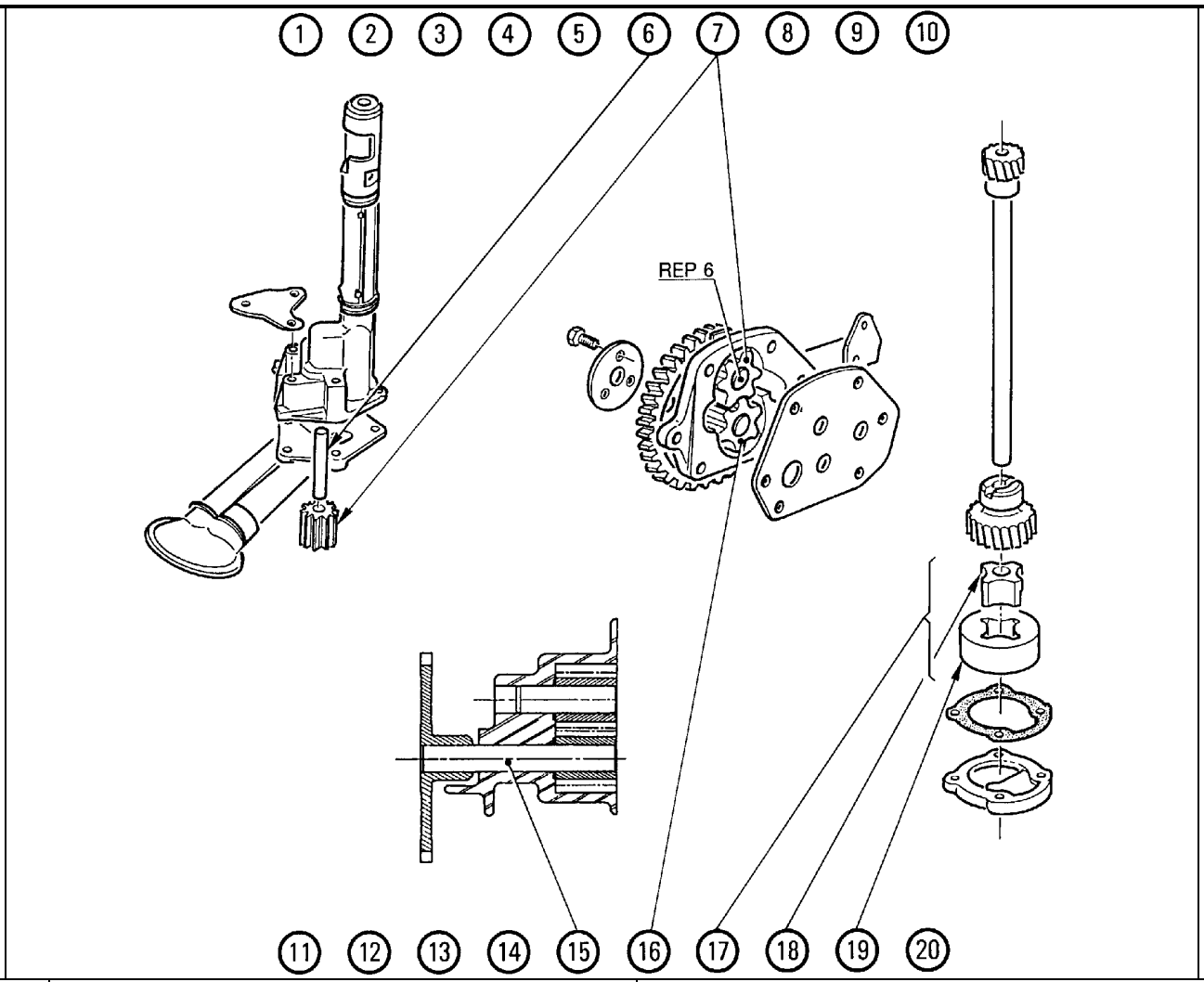

Rep	DESIGNATION FRANCAIS	
1		
2		
3		
4		
5		
6	AXE PIGNON FOU POMPE HUILE	
7	PIGNON FOU POMPE HUILE	
8		
9		
10		
11		
12		
13		
14		
15	AXE PIGNON FIXE POMPE HUILE	
16	PIGNON FIXE POMPE HUILE	
17	ROTOR POMPE HUILE ASS	
18	ROTOR INT POMPE HUILE	
19	ROTOR EXT POMPE HUILE	
20		

www.sepana.ir

Documents
Usage Public
Document Sharing Hub

Full document details: PSA A21 1150 1994