PSA PEUGEOT - CITROËN

TERMINOLOGIE TECHNIQUE

A21 1220

MECANIQUE MOTEUR
ALIMENTATION
CARBURATION

SANS RESTRICTION D'UTILISATION

www.sepana.ir
Usage Public
Documents
Document Sharing Hub
Full document details: PSA A21 1220 1996

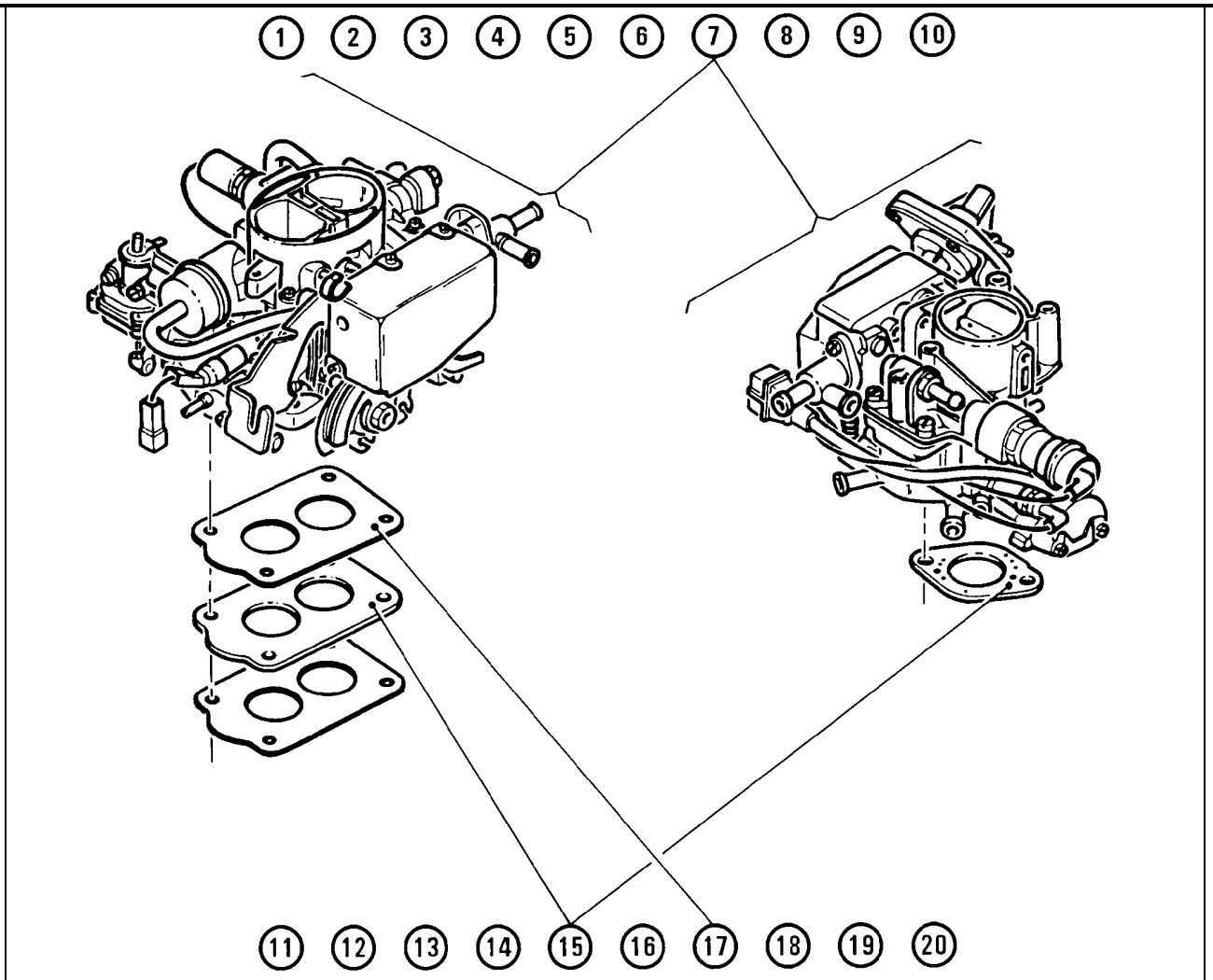

Rep	DESIGNATION FRANCAIS	
1		
2		
3		
4		
5		
6		
7	CARBURATEUR	
8		
9		
10		
11		
12		
13		
14		
15	ENTRETOISE CARBURATEUR	
16		
17	JOINT CARBURATEUR	
18		
19		
20		

www.sepana.ir

Documents
Usage Public
Document Sharing Hub

Full document details: PSA A21 1220 1996

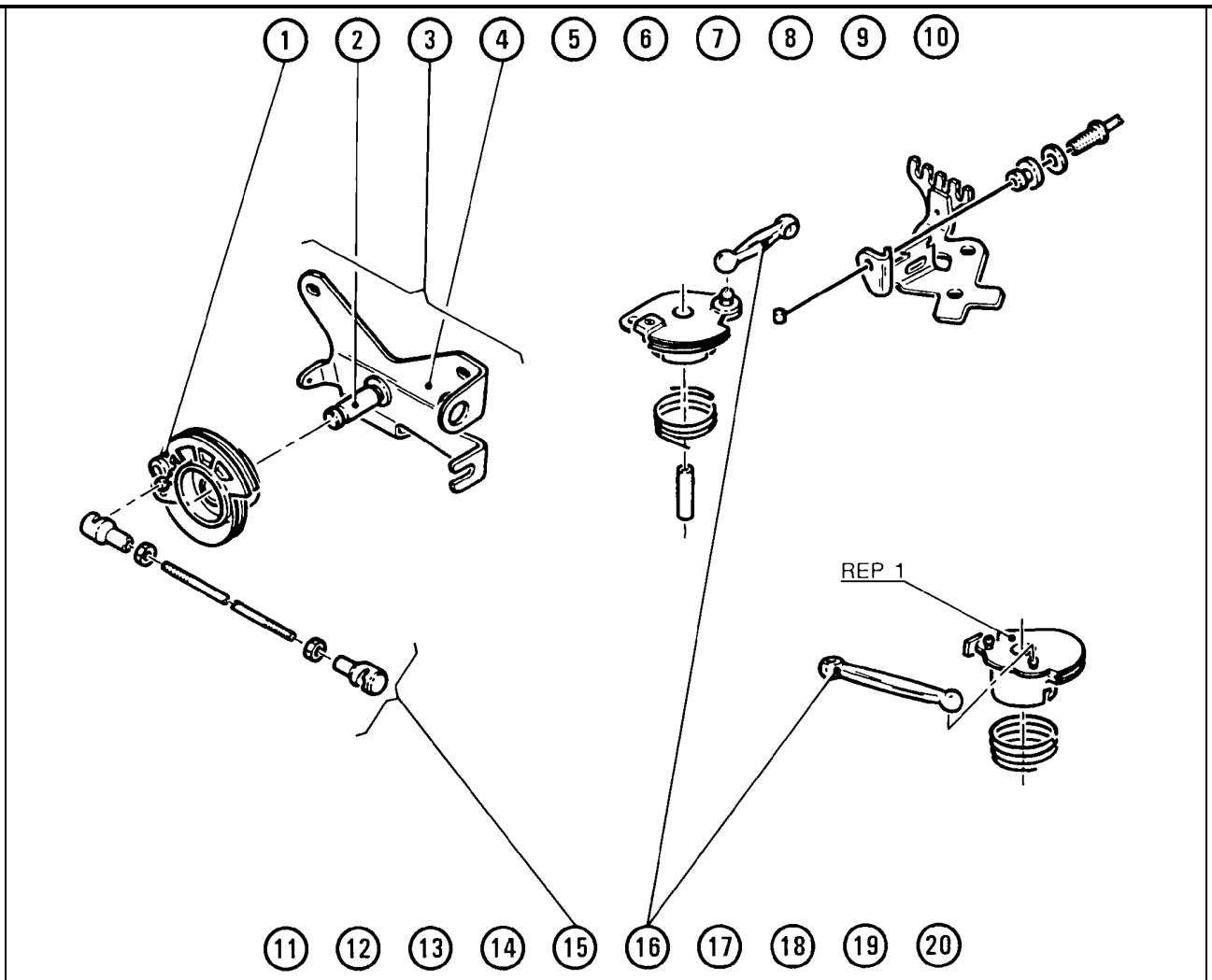

Rep	DESIGNATION FRANCAIS	
1	SECTEUR COMMANDE CARBURATEUR ASS	
2	AXE RENVOI SECTEUR CDE CARBURATEUR	
3	SUPPORT SECTEUR CDE CARBURATEUR ASS	
4	SUPPORT SECTEUR COMMANDE CARBURATEUR	
5		
6		
7		
8		
9		
10		
11		
12		
13		
14		
15	BIELLETTE COMMANDE CARBURATEUR ASS	
16	BIELLETTE COMMANDE CARBURATEUR	
17		
18		
19		
20		

www.sepana.ir

Documents
Usage Public
Document Sharing Hub

Full document details: PSA A21 1220 1996