Группа Г32

М Е Ж Г О С У Д А Р С Т В Е Н Н Ы Й С Т А Н Д А Р Т

ВИНТЫ С ПОТАЙНОЙ ГОЛОВКОЙ НЕВЫПАДАЮЩИЕ КЛАССА ТОЧНОСТИ В

Конструкция и размеры

Countersunk non-falling-out screws, product grade B.
Design and dimensions

ГОСТ 10339—80

Взамен ГОСТ 10339—63

МКС 21.060.10
ОКП 12 8400

Постановлением Государственного комитета СССР по стандартам от 7 июля 1980 г. № 3428 дата введения установлена

01.01.82

Ограничение срока действия снято по протоколу № 7—95 Межгосударственного совета по стандартизации, метрологии и сертификации (ИУС 11—95)

Настоящий стандарт распространяется на винты с потайной головкой невыпадающие класса точности В с номинальным диаметром резьбы от 2,5 до 12 мм.

(Введено дополнительно, Изм. № 1).

1. Размеры винтов должны соответствовать указанным на чертеже и в табл. 1 и 2.

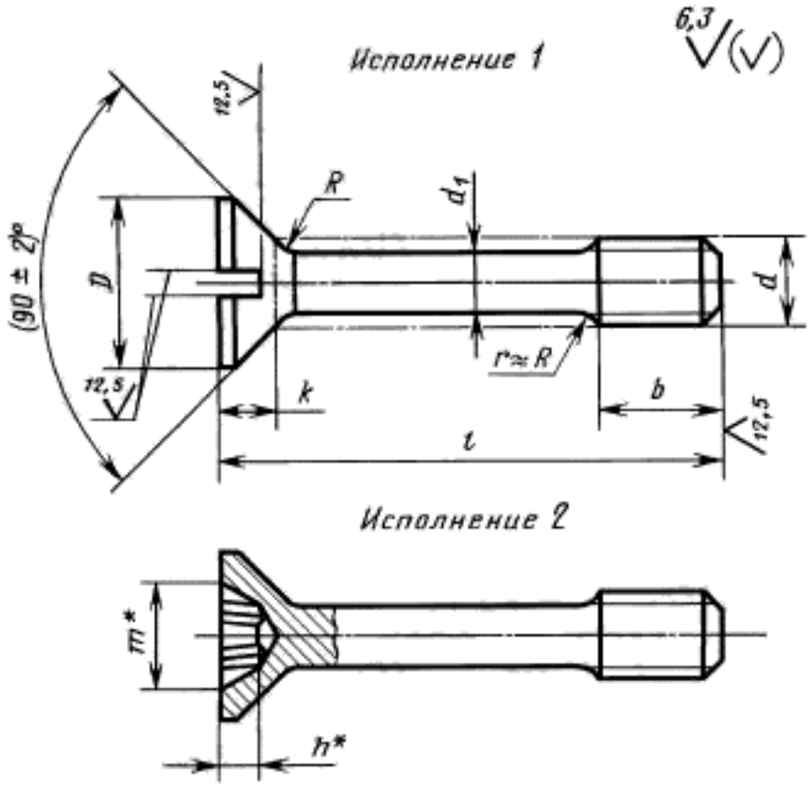

* Размер для справок.

Documents
Document Sharing Hub

Full document details: ROST 10339 1980

Таблица 1

мм

Номинальный диаметр резьбы d		2,5	3	4	5	6	8	10	12
Диаметр стержня d_1 (пред. откл. h13)		1,6	2,0	2,8	3,5	4,0	5,5	7,0	9,0
Длина резьбы b		3	4	5	6	8	10	12	16
Диаметр головки D		4,7	5,6	7,4	9,2	11,0	14,5	18,0	21,5
Высота головки k, не более		1,50	1,65	2,20	2,50	3,00	4,00	5,00	6,00
Радиус под головкой R, не более		0,2			0,4		0,5	0,6	
Номер крестообразного шлица		1		2		3		4	
Диаметр крестообразного шлица m		2,7	2,8	4,3	4,6	6,5	7,5	9,7	10,7
Глубина крестообразного шлица h, не более		1,4	1,5	2,0	2,3	2,7	3,7	4,6	5,6
Глубина вхождения калибра в крестообразный шлиц	не более	1,6	1,7	2,3	2,6	3,3	4,3	5,4	6,4
	не менее	1,3	1,4	1,8	2,1	2,8	3,8	4,9	5,9

Documents
Document Sharing Hub

Full document details: ROST 10339 1980