УДК 621.643.4.063:006.354 Группа Г18

ГОСУДАРСТВЕННЫЙ СТАНДАРТ СОЮЗА ССР

КРЕСТОВИНЫ ПЕРЕХОДНЫЕ ДЛЯ СОЕДИНЕНИЙ ТРУБОПРОВОДОВ ПО ВНУТРЕННЕМУ КОНУСУ

Конструкция и размеры

Reducer-type crosses for tube connections on internal cone. Construction and dimensions

ГОСТ 16066—70*

Постановлением Комитета стандартов, мер и измерительных приборов при Совете Министров СССР от 5 июня 1970 г. № 839 срок введения установлен с 01.01.71

Несоблюдение стандарта преследуется по закону

1. Конструкция и размеры переходных крестовин должны соответствовать указанным на чертеже и в таблице.

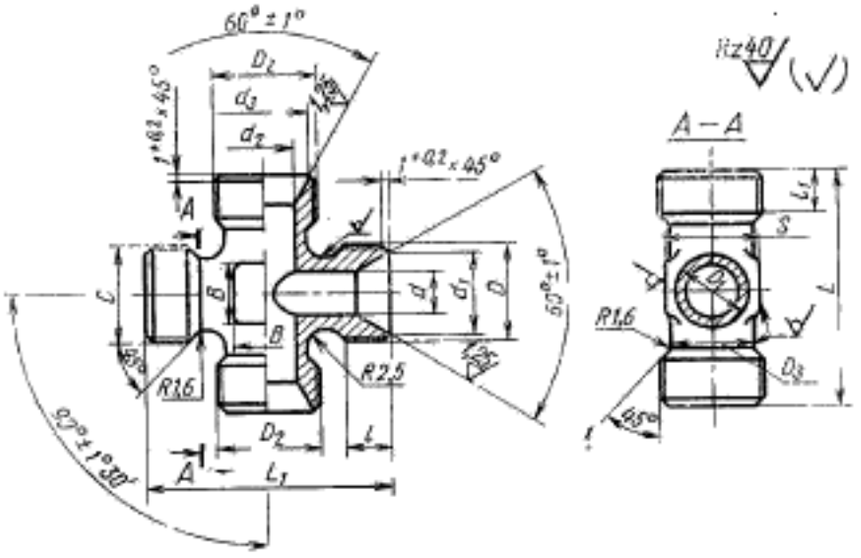

Издание официальное

Перепечатка воспрещена

★

* Переиздание (июнь 1987 г.) с Изменением № 1, утвержденным в декабре 1980 г. (ИУС 3—81).

Documents
Document Sharing Hub
Full document details: ROST 16066 1970

Размеры, мм

Наружный диаметр труб $D_н$	d	d_1	Резьба D	D_1	l Пред. откл. ±0,4	Наружный диаметр труб $D_н$	d_2	d_3	Резьба D_2	D_3	l_1 Пред. откл. ±0,4	S	L Пред. откл. ±0,4	L_1 Пред. откл. ±0,4	B	Масса 100 шт. в кг
6	4	11	M14×1,5	9	9	8	6	13	M16×1,5	11	9	14	42	45	7	5,79
						10	8	15	M18×1,5	13					9	5,53
													45			7,09
8	6	13	M16×1,5	11		12	10	17	M20×1,5	15		17		48	10	7,56
						14	12	19	M22×1,5	17		19		50	13	7,72
10	8	15	M18×1,5	13		12	10	17	M20×1,5	15		17		48	10	8,81
						14	12	19	M22×1,5	17		19		50	13	8,46
						16	14	21	M24×1,5	19	11	22	50	52	15	10,41
12	10	17	M20×1,5	15		14	12	19	M22×1,5	17	9	19	48	50	13	9,21
						16	14	21	M24×1,5	19	11	22	52	52	15	11,05
						18	16	24	M27×1,5	22		24		55	17	12,85
14	12	19	M22×1,5	17		16	14	21	M24×1,5	19		22	55	52	15	11,84
						18	16	24	M27×1,5	22		24		55	17	11,35
						20	18	27	M30×1,5	24		27		58	18	14,88
16	14	21	M24×1,5	19	11	18	16	24	M27×1,5	22		24		60	17	15,41
						20	18	27	M30×1,5	24		27		62	18	17,38
18	16	24	M27×1,5	22									60			19,09
						22	20	29	M33×1,5	26	12		62	65		21,86
20	18	27	M30×1,5	24									65			23,22
						25	23	32	M36×1,5	29	13	30		68	22	25,71
22	20	29	M33×1,5	26	12	28	26	35	M39×1,5	32		32	70	72	25	29,68
						32	30	38	M42×1,5	37		41		75	30	31,65

(Измененная редакция, Изм. № 1).

2. Материал: штамповки из стали марок 45, 38ХА, 12Х18Н9Т (Х18Н9Т), 13Х11Н2В2МФ (1Х12Н2ВМФ).

3. Технические требования — по ГОСТ 16078—70.

Пример условного обозначения переходной крестовины к трубопроводам $D_н$ 10 и $D_н$ 16 из стали марки 45:

Крестовина переходная 10—16—022 ГОСТ 16066—70

То же, из стали марки 38ХА:

Крестовина переходная 10—16—021 ГОСТ 16066—70

То же, из стали марки 12Х18Н9Т:

Крестовина переходная 10—16—012 ГОСТ 16066—70

То же, из стали марки 13Х11Н2В2МФ:

Крестовина переходная 10—16—011 ГОСТ 16066—70

То же, для изделий авиационной и общей техники:

Крестовина переходная 10—16—022А ГОСТ 16066—70
Крестовина переходная 10—16—021А ГОСТ 16066—70
Крестовина переходная 10—16—012А ГОСТ 16066—70
Крестовина переходная 10—16—011А ГОСТ 16066—70

AVA Documents
Document Sharing Hub
Full document details: ROST 16066 1970