УДК 621.643.4.063:006.354

Группа Г18

ГОСУДАРСТВЕННЫЙ СТАНДАРТ СОЮЗА ССР

КРЕСТОВИНЫ ПЕРЕХОДНЫЕ НЕСИММЕТРИЧНЫЕ ДЛЯ СОЕДИНЕНИЙ ТРУБОПРОВОДОВ ПО ВНУТРЕННЕМУ КОНУСУ

Конструкция и размеры

Asymmetric union crosses for tube connections on internal cone.
Construction and dimensions

ГОСТ 16067—70*

Постановлением Комитета стандартов, мер и измерительных приборов при Совете Министров СССР от 5 июня 1970 г. № 839 срок введения установлен с 01.01.71

Несоблюдение стандарта преследуется по закону

1. Конструкция и размеры переходных крестовин должны соответствовать указанным на чертеже и в таблице.

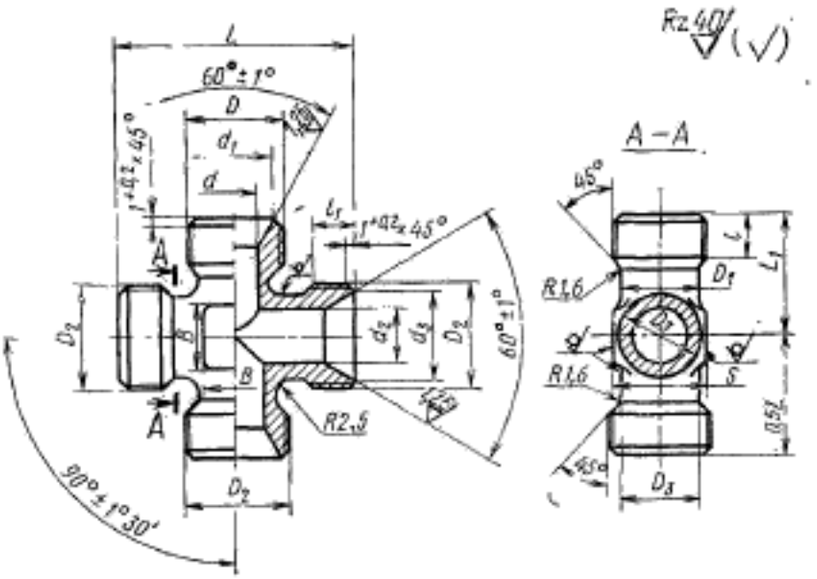

(Измененная редакция, Изм. № 1).

Издание официальное

Перепечатка воспрещена

★

* Переиздание (июнь 1987 г.) с Изменением № 1, утвержденным в декабре 1980 г. (ИУС 3—81).

Documents
Document Sharing Hub

Full document details: ROST 16067 1970

Размеры, мм

Наружный диаметр труб $D_н$	d	d_1	Резьба D	D_1	l Пред. откл. ±0,4	Наружный диаметр труб $D_{н_1}$	d_2	d_3	Резьба D_2	D_3	l_1 Пред. откл. ±0,4	S	L Пред. откл. ±0,4	L_1 Пред. откл. ±0,4	B	Масса 100 шт в кг
6	4	11	M14×1,5	9	9	8	6	13	M16×1,5	11	9	14	45	22	7	6,42
						10	8	15	M18×1,5	13				24	9	7,24
8	6	13	M16×1,5	11		10	8	15	M18×1,5	13						7,49
						12	10	17	M20×1,5	15		17	48		10	8,57
						14	12	19	M22×1,5	17		19	50	25	13	9,70
						16	14	21	M24×1,5	19	11	22	55	26	15	12,22
						18	16	24	M27×1,5	22		24	60	28	17	15,53
10	8	15	M18×1,5	13		12	10	17	M20×1,5	15	9	17	48	24	10	8,79
						14	12	19	M22×1,5	17		19	50	25	13	9,92
						16	14	21	M24×1,5	19	11	22	55	26	15	12,44
						18	16	24	M27×1,5	22		24	60	28	17	15,76
12	10	17	M20×1,5	15		14	12	19	M22×1,5	17	9	19	50	25	13	10,14
						16	14	21	M24×1,5	19	11	22	55	28	15	12,66
						18	16	24	M27×1,5	22		24	60	28	17	15,97
14	12	19	M22×1,5	17		16	14	21	M24×1,5	19		22	55	26	15	12,88
						18	16	24	M27×1,5	22		24	60	28	17	16,17
						20	18	27	M30×1,5	24		27	62	30	18	18,57
16	14	21	M24×1,5	19	11	18	16	24	M27×1,5	22		24	60		17	16,82
						20	18	27	M30×1,5	24		27	62	32	18	19,21
18	16	24	M27×1,5	22		20	18	27	M30×1,5	24						27,63
						22	20	29	M33×1,5	26	12		68	33		24,95
20	18	27	M30×1,5	24		22	20	29	M33×1,5	26						25,46
						25	23	32	M36×1,5	29	13	30	72	34	22	28,08
22	20	29	M33×1,5	26	12	28	26	35	M39×1,5	32		32	75	36	25	32,53
						32	30	38	M42×1,5	37		41	78	38	30	41,22

2. Материал: штамповки из стали марок 45, 38ХА, 12Х18Н9Т (Х18Н9Т), 13Х11Н2В2МФ (1Х12Н2ВМФ).

3. Технические требования — по ГОСТ 16078—70.

Пример условного обозначения переходной крестовины к трубопроводам $D_н$ 10 и $D_{н1}$ 16 из стали марки 45:

Крестовина переходная 10—16—022 ГОСТ 16067—70

То же, из стали марки 38ХА:

Крестовина переходная 10—16—021 ГОСТ 16067—70

То же, из стали марки 12Х18Н9Т:

Крестовина переходная 10—16—012 ГОСТ 16067—70

То же, из стали марки 13Х11Н2В2МФ:

Крестовина переходная 10—16—011 ГОСТ 16067—70

То же, для изделий авиационной и общей техники:

Крестовина переходная 10—16—022А ГОСТ 16067—70
Крестовина переходная 10—16—021А ГОСТ 16067—70
Крестовина переходная 10—16—012А ГОСТ 16067—70
Крестовина переходная 10—16—011А ГОСТ 16067—70

5 Зак. 2328

AVA Documents
Document Sharing Hub
Full document details: ROST 16067 1970