ГОСТ 19075—80

МЕЖГОСУДАРСТВЕННЫЙ СТАНДАРТ

ПЛАСТИНЫ ОПОРНЫЕ СМЕННЫЕ МНОГОГРАННЫЕ ТВЕРДОСПЛАВНЫЕ ШЕСТИГРАННОЙ ФОРМЫ С УГЛОМ 80°

КОНСТРУКЦИЯ И РАЗМЕРЫ

Издание официальное

Москва
Стандартинформ
2006

Documents
Document Sharing Hub

Full document details: ROST 19075 1980

Группа В56

М Е Ж Г О С У Д А Р С Т В Е Н Н Ы Й С Т А Н Д А Р Т

ПЛАСТИНЫ ОПОРНЫЕ СМЕННЫЕ МНОГОГРАННЫЕ ТВЕРДОСПЛАВНЫЕ ШЕСТИГРАННОЙ ФОРМЫ С УГЛОМ 80°

Конструкция и размеры

Hexagon throw-away (indexable) carbide shims with 80° included angle. Design and dimensions

ГОСТ 19075—80

МКС 77.160
ОКП 19 6000

Дата введения 01.01.82

Требования настоящего стандарта являются обязательными.

(Введен дополнительно, Изм. № 1).

1. Конструкция и размеры пластин должны соответствовать указанным на чертеже и в таблице.

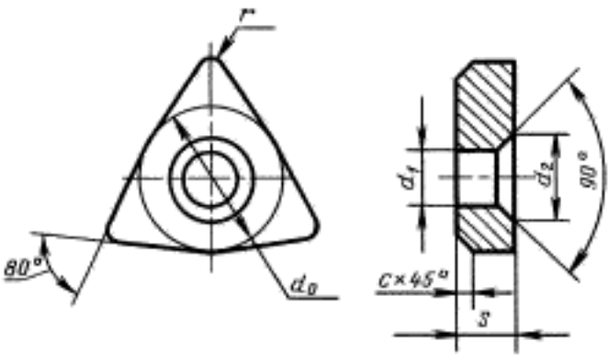

Размеры, мм

Обозначение пластин			Длина режущей кромки l	d_0	s	r	d_1	d_2	c	Масса, г ≈
цифровое	буквенно-цифровое	Применяемость								
711-0603	OWN-0603		6,5	9,3	3,18	0,8	3,81	6,5	0,5	3,26
711-0604	OWN-0604				4,76				0,8	4,89
711-0804	OWN-0804		8,7	12,5			5,16	8,5		8,87
711-1004	OWN-1004		10,8	15,6		1,2	6,35	10,5		13,90
711-1006	OWN-1006				6,35					18,60
711-1206	OWN-1206		12,8	18,8			7,93	12,5		26,80

(Измененная редакция, Изм. № 1).

Пример условного обозначения при заказе опорной пластины из твердого сплава марки ВК15, толщиной s = 3,18 мм для режущей пластины длиной l = 6,5 мм:

19 6527 0429 0603

2. Система обозначений пластин — по ГОСТ 19042.
3. Технические требования — по ГОСТ 19086.

Издание официальное ★

Перепечатка воспрещена

Documents
Document Sharing Hub

Full document details: ROST 19075 1980