ГОСТ 19078—80

МЕЖГОСУДАРСТВЕННЫЙ СТАНДАРТ

ПЛАСТИНЫ ОПОРНЫЕ СМЕННЫЕ МНОГОГРАННЫЕ ТВЕРДОСПЛАВНЫЕ РОМБИЧЕСКОЙ ФОРМЫ С УГЛОМ 80°

КОНСТРУКЦИЯ И РАЗМЕРЫ

Издание официальное

Москва
Стандартинформ
2006

Documents
Document Sharing Hub

Full document details: ROST 19078 1980

Группа В56

М Е Ж Г О С У Д А Р С Т В Е Н Н Ы Й С Т А Н Д А Р Т

ПЛАСТИНЫ ОПОРНЫЕ СМЕННЫЕ МНОГОГРАННЫЕ ТВЕРДОСПЛАВНЫЕ РОМБИЧЕСКОЙ ФОРМЫ С УГЛОМ 80°

Конструкция и размеры

Rhombic throw-away (indexable) carbide shims with 80° included angle. Design and dimensions

ГОСТ 19078—80

МКС 77.160
ОКП 19 6000

Дата введения 01.01.82

Требования настоящего стандарта являются обязательными.

(Введен дополнительно, Изм. № 1).

1. Конструкция и размеры пластин должны соответствовать указанным на чертеже и в таблице.

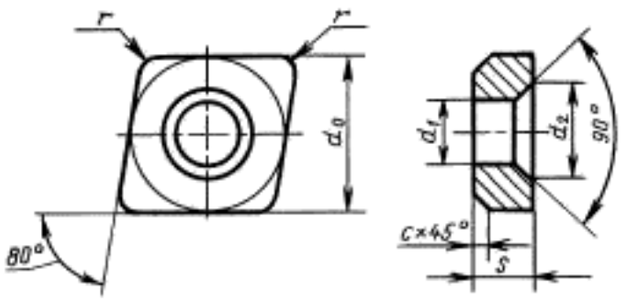

Размеры, мм

Обозначение пластин			Длина режущей кромки l	d_0	s	r	d_1	d_2	c	Масса, г ≈
цифровое	буквенно-цифровое	Применяемость								
731-0803	OCN-0803		8,1	7,7	3,18	0,4	3,18	5,5	0,5	2,15
731-0903	OCN-0903		9,7	9,3			3,81	6,5		3,15
731-1203	OCN-1203		12,9	12,5		1,2	5,16	8,5	0,8	5,80
731-1204	OCN-1204				4,76					8,53
731-1604	OCN-1604		16,1	15,6		1,6	6,35	10,5		13,40
731-1904	OCN-1904		19,3	18,8			7,93	12,5		19,30

(Измененная редакция, Изм. № 1).

Пример условного обозначения при заказе опорной пластины из твердого сплава марки ВК15, толщиной s = 3,18 мм, для режущей пластины длиной l = 8,1 мм:

19 6527 0432 0803

2. Система обозначений пластин — по ГОСТ 19042.
3. Технические требования — по ГОСТ 19086.

Издание официальное ★

Перепечатка воспрещена

Documents
Document Sharing Hub

Full document details: ROST 19078 1980