УДК 621.643.4.062:006.354 Группа Г18

ГОСУДАРСТВЕННЫЙ СТАНДАРТ СОЮЗА ССР

Сборочные единицы и детали трубопроводов
КОЛЕНА С УГЛОМ 90° С ФЛАНЦАМИ И ОПОРОЙ
НА P_y св. 10 до 100 МПа
(св. 100 до 1000 кгс/см²)
Конструкция и размеры

Assembly units and pipeline parts.
Abutment and flanged elbow bends
for P_{nom} 9,81—98,1 MPa (100—1000 kgf/cm²).
Construction and dimensions

ОКП 36 4700

ГОСТ 22795—83

Дата введения 01.01.85

1. Настоящий стандарт распространяется на колена с углом 90° с резьбовыми фланцами и опорой для трубопроводов с линзовым уплотнением, применяемых на предприятиях отраслей нефтехимической промышленности и для производства минеральных удобрений, на P_y св. 10 до 100 МПа (св. 100 до 1000 кгс/см²) и D_y от 40 до 200 мм при температуре среды от минус 50 до плюс 510 °С.

2. Конструкция и размеры колен должны соответствовать указанным на чертеже и в таблице.

3. Конструкция и размеры опор — по ГОСТ 22797—83.

4. Присоединительные резьбовые концы — по ГОСТ 9400—81.

5. Технические требования — по ГОСТ 22790—89.

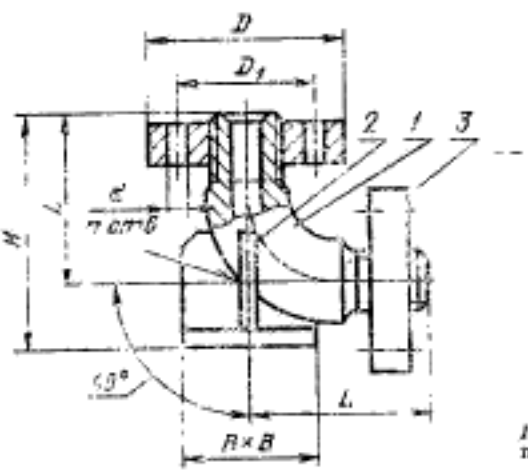

1 — колено по ГОСТ 22794—83; 2 — опора по ГОСТ 22797—83; 3 — фланец по ГОСТ 9399—81

Издание официальное

Настоящий стандарт не может быть полностью или частично воспроизведен, тиражирован и распространен без разрешения Госстандарта СССР

AVA Documents Document Sharing Hub
Full document details: ROST 22795 1983

Размеры в мм

Условный проход D_y	Исполнение детали	D	D_1	d	n	L	B	H Номин.	H Пред. откл.	Масса колена с фланцем и опорой, кг, не более
40	2	165	115	24	6	150	100	210	+4 −8	15,0
	3									15,8
	4	200	145	29		170	120	240		29,8
50	2									24,5
	4	225	170	33		200	140	275		43,0
	2									40,3
65	3	245	185			235	160	325		59,9
	4	260	195	36				335		100,7
80	1	245	185	33				325		54,1
	2	260	195	36				335		62,8
	3	290	220	39		290	200	405	+6 −12	76,3
	4	300	235		8					123,4
100	1	260	195	36	6	235	170	335		58,1
	2	290	220	39		290	200	405		100,8
	3	300	235							114,9
	4	330	255	42			220	425		157,2
125	1	300	235	39			200	405		101,4
	2	330	255	42			220	425		143,8
	3	400	305	48	8	480	280	590	+8 −16	272,8
	4		315					615		341,5
150	1		305					590		231,7
	2		315					615		285,6
	3	460	360	55		600	320	730	+12 −18	446,7
	4	480	380	59			350	750		630,0
200	1	460	360	55			320	730		332,8
	2	480	380	59			350	690		515,7
	3	570	460		10	680	370	850		798,1

AVA Documents
Document Sharing Hub

Full document details: ROST 22795 1983